安装
配电模块

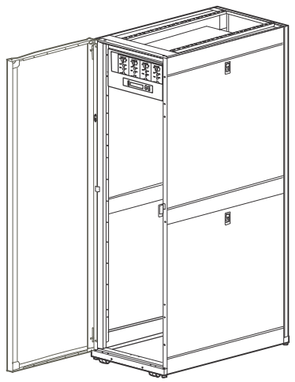

重要安全信息

⚠ ⚠ 危险

存在电击危险

- 电气设备必须安装，操作，维修和只能由专业人员维护。
- 要删除配电模块：
  - 关闭所有电源供应设备安装或卸下配电模块之前进行适当的锁定 / 挂牌程序。

    或
  - 如果一个的Symmetra PX UPS正在提供电源模块化PDU，将UPS电池进入操作卸下配电模块之前 （以减少故障电流）。放置 UPS 进入电池供电，看到 UPS 运行书。
- 该 PDU 必须安装符合国家电气法规或加拿大电气规范和所有适用的当地法规。

不遵守这些规定，将会导致死亡或严重伤害。

断开所有电源

❶ 将所有 配电模块 （PDM）置于 关闭 位置。
❷ 将市电 / 电源断路器置于 关闭 位置。
❸ 如果市电 / 电源是 UPS，将 UPS 及其断路器置于 关闭 位置。
❹ 从市电 / 电源或者 UPS 断开输入接头。

调平机柜

该系统必须安装在水平地面上。调平脚有助于机柜保持稳定，但在严重倾斜的地面上无法发挥作用。 .

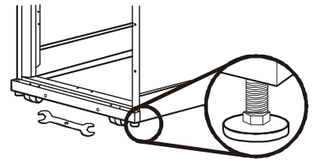

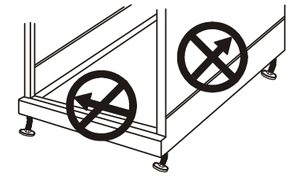

❶ 使用 13/14 mm 扳手调整 4 个调平脚。

❷ 确保系统水平。

❸ 放低调平脚后，请勿移动机柜。

输入缆线

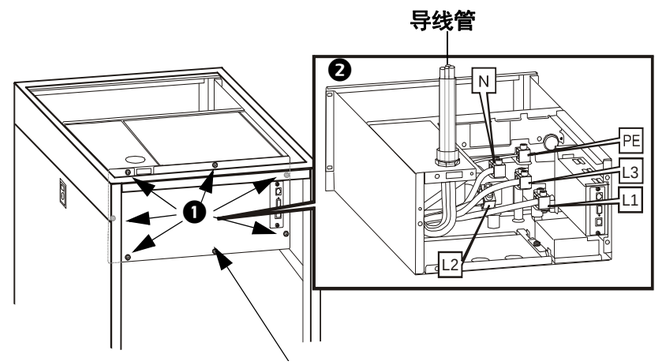

安装输入缆线

❶ 松开七个螺钉，并拆除后面板，以便接近压缩终端 （为了便于接近，在必要时，可以拆除顶部和底部盖板。）

❷ 将保护接地 （PE/G）、中线 （N）和线路 （L1、L2 和 L3）导线连接到适当的压缩终端。
重新安装后面板 （如果之前在步骤 1 中拆卸了顶部和底部盖板，也应拆卸下来）。

通知

- 请参阅如何安装配电模块配电模块安装表信息 （PDMS）。
- 可以在网站，www.schneider-electric.com 对配电模块操作说明。

通信电缆

将通信电缆的一端连接到本单元背面的端口，并将另一端连接至局域网。

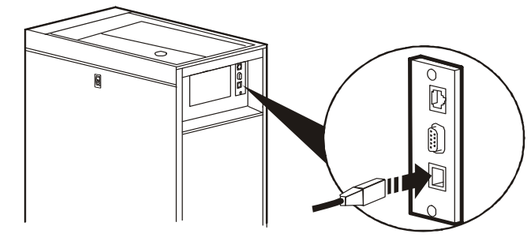

规格

输入导线

本产品额定值 200 A。其必须配备最大额定值 200 A 的断路器。

对于北美地区，如果配备 200 A 断路器，建议根据 “ 表 3” 选择导线尺寸。

对于北美以外的国家，如果配备 200 A 断路器，建议根据 “ 表 4” 选择导线尺寸。

注：输入导线锁紧扭矩为 31.1 Nm，使用 8 mm 艾伦 （ 六角头 ）扳手。

全球客户支持

客户支持可在 www.schneider-electric.com.

© 2015 Schneider Electric. 版权所有。

990-3219B-037

10/2016

表 1

AC 输入

额定电压	400 V 3 相 208 V 3 相
频率	47-63 Hz
电压配置	3 W + N + PE
最大上级断路器	200 A
最大直流	160 A
使用额定值 100% 之断路器时的最大直流	200 A
输入导线最大尺寸	250 mcm

表 2

AC 输出

额定电压	230 V/400 V 3 相 120 V/208 V 3 相
最大直流	200 A
电压配置	3 W + N + PE 或 3 x (1 W + N + PE)，取决于所连接的 配电模块
满负荷额定值	138 kW @ 400 V 3 相 72 kW @ 208 V 3 相
输出电缆线连接	多种，取决于连接的 配电模块
输出电缆线长度	多种，取决于连接的 配电模块
APC 配电模块最大数量	6
配电极最大数量	18

表 3

200 A，75° C 导线

布线系统	铜	铝
3 CCC，30° C 环境	?&N = 3/0 AWG G = 6 AWG	?&N = 4/0 AWG G = 4 AWG
4 CCC，30° C 环境	?&N = 4/0 AWG G = 6 AWG	?&N = (2) 1/0 AWG G = (2) 4 AWG

注

CCC = 载流导线
AWG = 美国线规
kcmils = MCM = 千圆密耳
? = 相导线
N = 中性导线
G = 接地 （设备接地）导线
(2) = 每个终端两个导线

表 4

200 A，导线

安装方式	铜，PVC 绝缘，30° C 环境温度	铜，XLPE 或 EPR 绝缘，30° C 环境温度	铝，PVC 绝缘，30° C 环境温度	铝，XLPE 或 ERP 绝缘，30° C 环境温度
B1	?&N = 95 mm PE = 50 mm	?&N = 70 mm PE = 35 mm	?&N = 150 mm PE = 95 mm	?&N = 95 mm PE = 50 mm
B2	?&N = 120 mm PE = 70 mm	?&N = 95 mm PE = 50 mm	?&N = 240 mm PE = 120 mm	?&N = 120 mm PE = 70 mm
C	?&N = 95 mm PE = 50 mm	?&N = 70 mm PE = 35 mm	?&N = 150 mm PE = 95 mm	?&N = 95 mm PE = 50 mm
E	?&N = 95 mm PE = 50 mm	?&N = 70 mm PE = 35 mm	?&N = 120 mm PE = 70 mm	?&N = 95 mm PE = 50 mm
F	?&N = 70 mm PE = 35 mm	?&N = 50 mm PE = 25 mm	?&N = 95 mm PE = 50 mm	?&N = 70 mm PE = 35 mm

注

Ø = 相导线
N = 中性导线
PE = 保护接地导线
EPR = 乙丙橡胶
XLPE = 交联聚乙烯
PC = 聚氯乙烯

外形尺寸，环境和符合性

外形尺寸

尺寸 （高 x 宽 x 深）	2070 x 610 x 1072 mm 运输：2261 x 9114 x 1219 mm
重量	设备：272.7 kg 运输：295.4 kg

环境和符合性部分

工作环境	防水和传导性致污物
温度	工作时：0 至 30° C 工作时 （降级）：0 至 40 °C 存储时：0 至 45° C
湿度	工作时：0 至 95%，非冷凝 存储时：0 至 95%，非冷凝
海拔高度	存储时：10 000 m
认证	经 VDE 认证符合 IEC 60439-1 经美国安全检测实验室公司列示和符合 cUL。
额定限制短路电流 （I_{CC}）	10 kA
额定冲击耐受电压 （U_{CC}）	4 kV
额定差异因数	0.7

注： 之产品与大多数计算技术产品类似，设计在 0 至 40° C 的环境中工作。大多数数据中心将保持 0 至 30° C 之间的温度。国家电气标准（NFPA 70）和 IEC 60364-5-53 的导线载流能力表以 0 至 30° C 的环境为基础。根据 NFPA 70 和 IEC 60364-5-53 的额定值降低系数，如果本产品安装在超过 30° C 的环境中，必须减少本产品的电流额定值，或者必须增加为其供电的导线横截面积。

管理机关许可

此设备经测试证明符合 FCC 规则第 15 部分中关于 A 类数字设备的限制规定。这些限制旨在为商业环境中运行的设备提供合理的保护，使之免受有害干扰。此设备会产生、使用并辐射射频能量，如果不按照本 《安装指南》中的说明进行安装和使用，可能会对无线电通信产生有害干扰。在居民区操作本设备很有可能导致有害干扰，在此情况下，用户需要自行承担纠正干扰所需的费用。

此 A 类数字设备符合加拿大 ICES-003。

Cet appareil numérique de la classe A est conforme à la norme NMB-003 du Canada

本产品是 A 类产品。在居住环境中使用此产品时，可能会造成干扰，在这种情况下，用户会被要求采取某些适当的措施。