Dziękujemy za zakup torby

APC®

Torba TravelPower™

Torba **TravelPower** jest kompatybilna z większością używanych obecnie komputerów typu notebook. Warunkiem prawidłowego działania torby jest wybór odpowiedniego napięcia oraz końcówki wtyczki podłączanej do notebooka. Informacje na temat doboru parametrów do posiadanego komputera znajdują się na „Liście urządzeń kompatybilnych".

UWAGA: Przed zakupem torby prosimy o zapoznanie się z „Listą urządzeń kompatybilnych" w celu ustalenia, czy torba jest zgodna z posiadanym komputerem. Przed rozpoczęciem korzystania z torby prosimy o odczytanie właściwej wartości napięcia z tej samej listy.

- ładowanie i zasilanie notebooka, palmtopa oraz telefonu komórkowego w tym samym czasie
- pojedyncze źródło zasilania (lotnicze, samochodowe lub sieciowe) pozwala ładować wszystkie posiadane urządzenia
- trwała konstrukcja ze specjalnie zaprojektowanymi kieszeniami

Polski

UWAGA: Ładowanie telefonu komórkowego lub palmtopa wymaga użycia kabli ładujących USB, które należy zakupić osobno. Z zasilaczem APC TravelPower współpracować będą także kable ładujące USB innych producentów.

Serwis
Prosimy o niezwracanie produktu do miejsca zakupu. Typowe problemy można rozwiązać przy pomocy wskazówek zawartych w rozdziale „Usuwanie problemów". W przypadku dalszego występowania problemów prosimy o przygotowanie informacji o dacie zakupu oraz numeru modelu i numeru seryjnego (dane te podane są z tyłu obudowy zasilacza) przed skontaktowaniem się z działem pomocy technicznej APC.

Gwarancja
Standardowa gwarancja obejmuje 2 lata od dnia zakupu produktu. Firma APC dokona wymiany produktu na sprawne urządzenie, które zostanie dostarczone po otrzymaniu sprzętu wadliwego lub po przedstawieniu ważnej karty kredytowej. Koszty transportu produktu do klienta (drogą naziemną) ponosi APC.

Dane techniczne

pozycja	wartość
prąd wejściowy	11 – 16 VDC, 10 A lub 100 – 240 VAC, 50/60 Hz, 1,25 A
prąd wyjściowy	15 – 20 VDC, 5 VDC. Poszczególne wartości natężeń podano z tyłu zasilacza.
czas ładowania	Typowy czas ładowania komputera typu notebook wynosi poniżej godziny. Czas ładowania zależy od stanu urządzenia i dostępności zasilania.
parametry fizyczne	waga zasilacza: 1 kg temperatura pracy: 0-40 °C

Pomoc techniczna APC

Pomoc techniczna online **www.apc.com/support**
+353 91 702000
USA i Canada 1-800-800-4272
Świat +1-401-789-5735

990-1619 8/03 Copyright © 2003 American Power Conversion. APC i TravelPower są zastrzeżonymi znakami towarowymi American Power Conversion Corp. Wszystkie inne znaki towarowe należą do ich odpowiednich właścicieli.

Instrukcja użytkowania

1 Aby w pełni wykorzystać możliwości zasilacza TravelPower, należy umieścić go w torbie w sposób przedstawiony na rysunku.

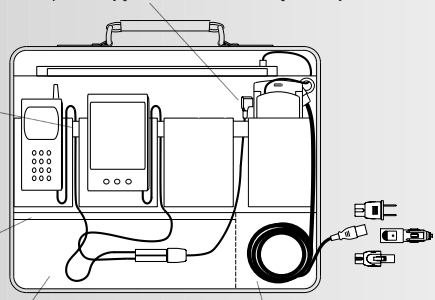

Polski

2 Przekręcić regulator napięcia na zasilaczu TravelPower, ustawiając napięcie zgodne z wymaganiami podłączonego notebooka (zob. „Lista urządzeń kompatybilnych”).

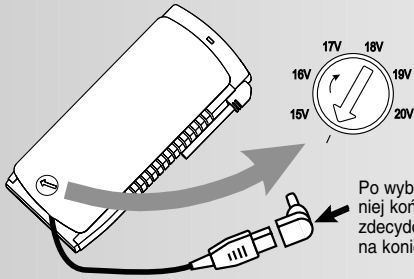

W celu ustawienia napięcia należy posłużyć się śrubokrętem lub niewielką monetą.

Po wybraniu odpowiedniej końcówki wcisnąć ją zdecydowanym ruchem na koniec wtyczki.

3 Umieścić odpowiednią końcówkę na końcu kabla wychodzącego z zasilacza TravelPower, a następnie podłączyć ją do notebooka.

Nie należy zmieniać ustawienia regulatora napięcia w czasie zasilania sprzętu — w takim przypadku nastąpi automatyczne wyłączenie urządzenia. Należy odłączyć zasilacz od źródła zasilania, przekręcić regulator w odpowiednią pozycję, odczekać 10 sekund, a następnie ponownie włączyć zasilacz do gniazda zasilania.

Ostrożnie! Uzyskany przez urządzenie znak bezpieczeństwa UL obejmuje jedynie pracę zasilacza w pojazdach naziemnych. Nie dotyczy on użytkowania urządzenia w samolotach.

Uwaga! Zasilacz TravelPower może nagrzewać się w czasie eksploatacji. Dotykając zasilacza należy zachować ostrożność i w razie potrzeby zaczekać do momentu jego ochłodzenia. W przypadku zasilania większych komputerów typu laptop lub w przypadku długotrwałej pracy w wysokich temperaturach może nastąpić samoczynne wyłączenie zasilacza. W takim wypadku należy odłączyć zasilacz od źródła zasilania, zaczekać do momentu jego ochłodzenia, a następnie podłączyć go ponownie. Utrzymanie właściwej temperatury w takich warunkach jest łatwiejsze, jeśli zasilacz znajduje się poza torbą TravelPower.

Uwaga: Zasilacz APC TravelPower współpracuje także z kablami USB innych producentów.

4 **Aby naładować telefon komórkowy lub komputer kieszonkowy (palmtop), należy podłączyć kabel rozdzielający USB (dołączony do torby TravelPower) do portu USB na zasilaczu. Połączyć telefon lub palmtop z portem kabla rozdzielającego odpowiednim kablem ładującym USB (kabel ładujący należy zakupić osobno). Włączyć zasilacz do źródła zasilania za pomocą odpowiedniej wtyczki (lotniczej, samochodowej lub sieciowej).**

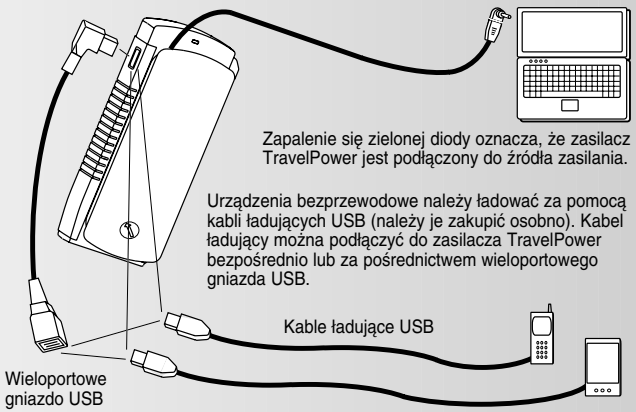

Polski

Problem	Prawdopodobna przyczyna	Rozwiązanie
Zielona dioda nie zapala się; komputer jest zasilany z akumulatora.	Niewłaściwe ustawienie regulatora napięcia na zasilaczu.	Odłączyć zasilacz od źródła zasilania; sprawdzić właściwą wartość napięcia na „Liście urządzeń kompatybilnych"; ustawić odpowiednie napięcie.
Zielona dioda nie zapala się, gdy zasilacz jest podłączony do gniazda w samochodzie.	Przepalony bezpiecznik w gnieździe (zapalniczce).	Odkręcić końcówkę zapalniczki i wymienić bezpiecznik.
Zielona dioda jest wyłączona; komputer jest zasilany z akumulatora.	Zasilacz ochronił komputer przed przepięciem.	Odłączyć zasilacz od źródła zasilania i sprawdzić ustawienie regulatora napięcia. Odczekać 10 sekund przed ponownym podłączeniem zasilacza.
Zielona dioda jest wyłączona; komputer jest zasilany z akumulatora, a obudowa zasilacza jest nagrzana.	Zmieniono ustawienie regulatora napięcia w czasie pracy zasilacza. Pobór mocy komputera przekroczył możliwości zasilacza.	Odłączyć zasilacz od źródła zasilania, zaczekać do jego ochłodzenia, a następnie podłączyć go ponownie. Może wystąpić konieczność wyjęcia zasilacza z torby TravelPower w celu zapewnienia lepszego chłodzenia lub przełączenia komputera w tryb mniejszego poboru mocy za pomocą opcji „Zarządzanie energią".
Zielona dioda miga; komputer jest zasilany z akumulatora.	Niewłaściwe ustawienie regulatora napięcia na zasilaczu. Źródło zasilania dostarcza prąd o zbyt niskim napięciu.	Odłączyć zasilacz od źródła zasilania. Sprawdzić właściwą wartość napięcia na „Liście urządzeń kompatybilnych"; ustawić odpowiednie napięcie. Odłączyć zasilacz od źródła zasilania. Przełączyć komputer w tryb mniejszego poboru mocy za pomocą opcji „Zarządzanie energią".