Compact C1251N DC

993 481B

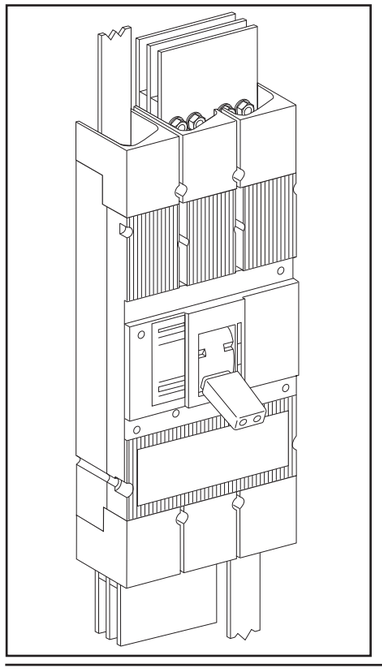

disjoncteur
circuit breaker

Le montage de ces matériels ne peut être effectué que par des professionnels.
Le non respect des indications de la présente notice ne saurait engager la responsabilité du constructeur.

The equipment shall be assembled only by qualified personnel. The manufacturer assumes no responsibility for damages resulting from the non-application or incorrect application of the instructions provided herein.

MERLIN GERIN
la maîtrise de l'énergie électrique

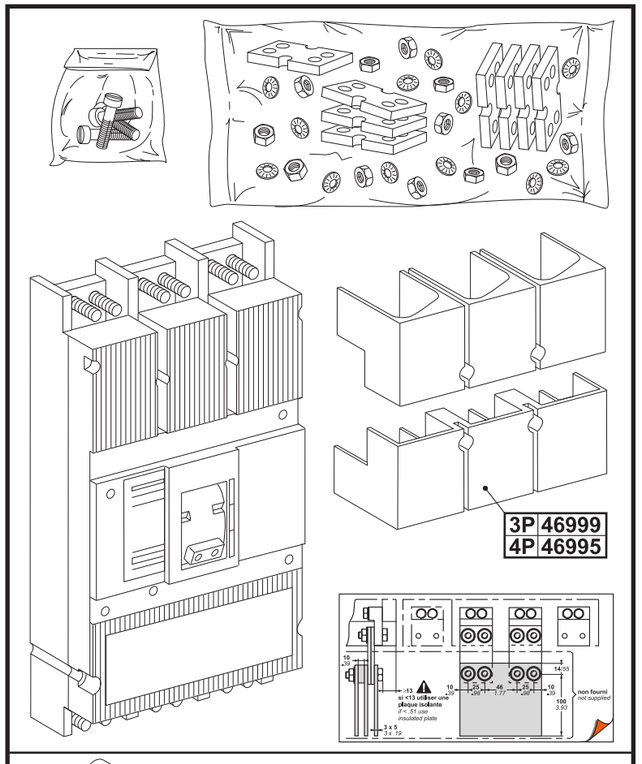

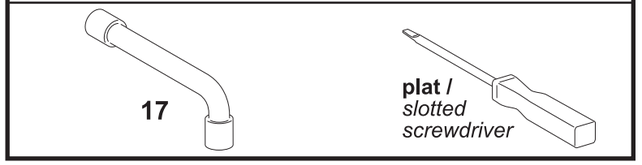

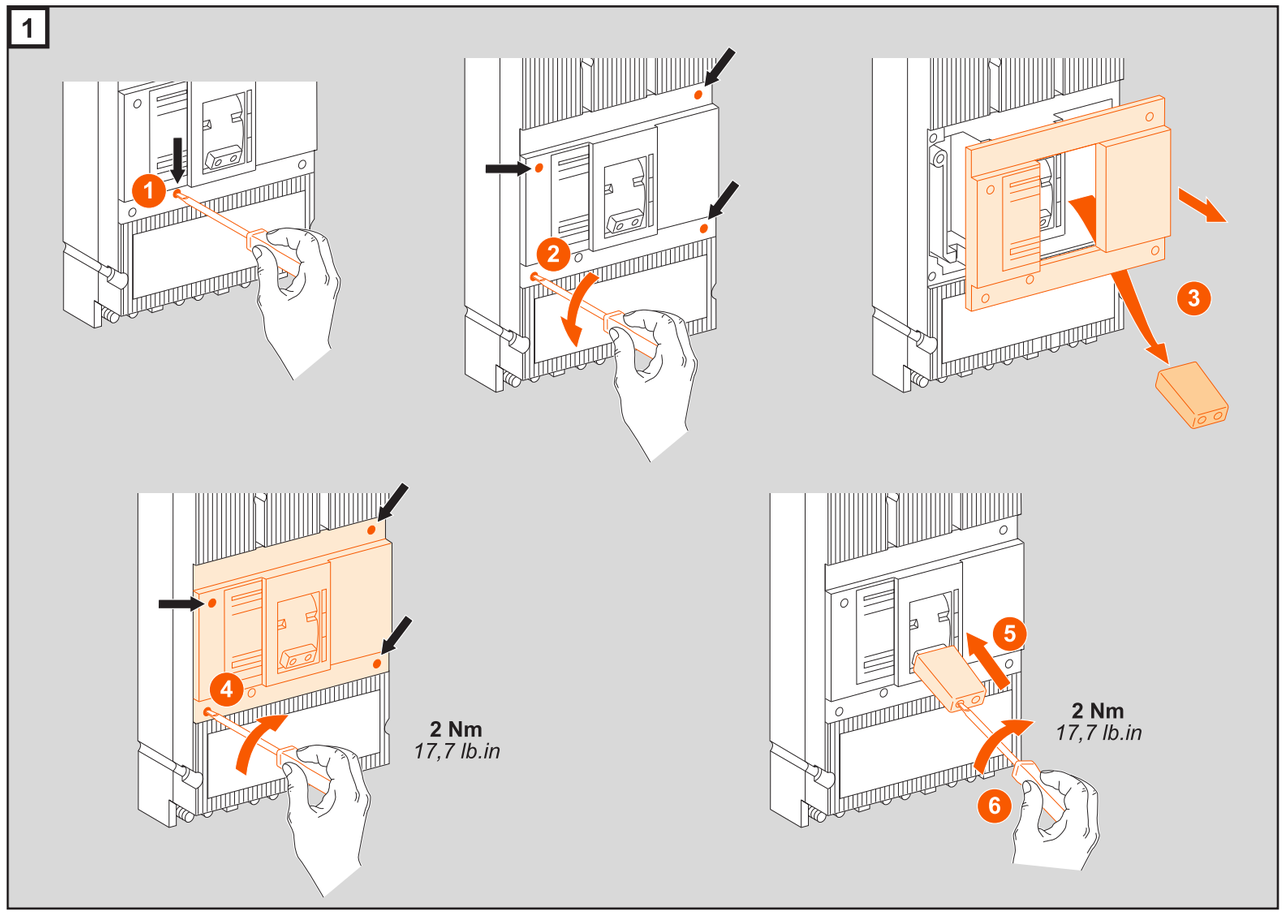

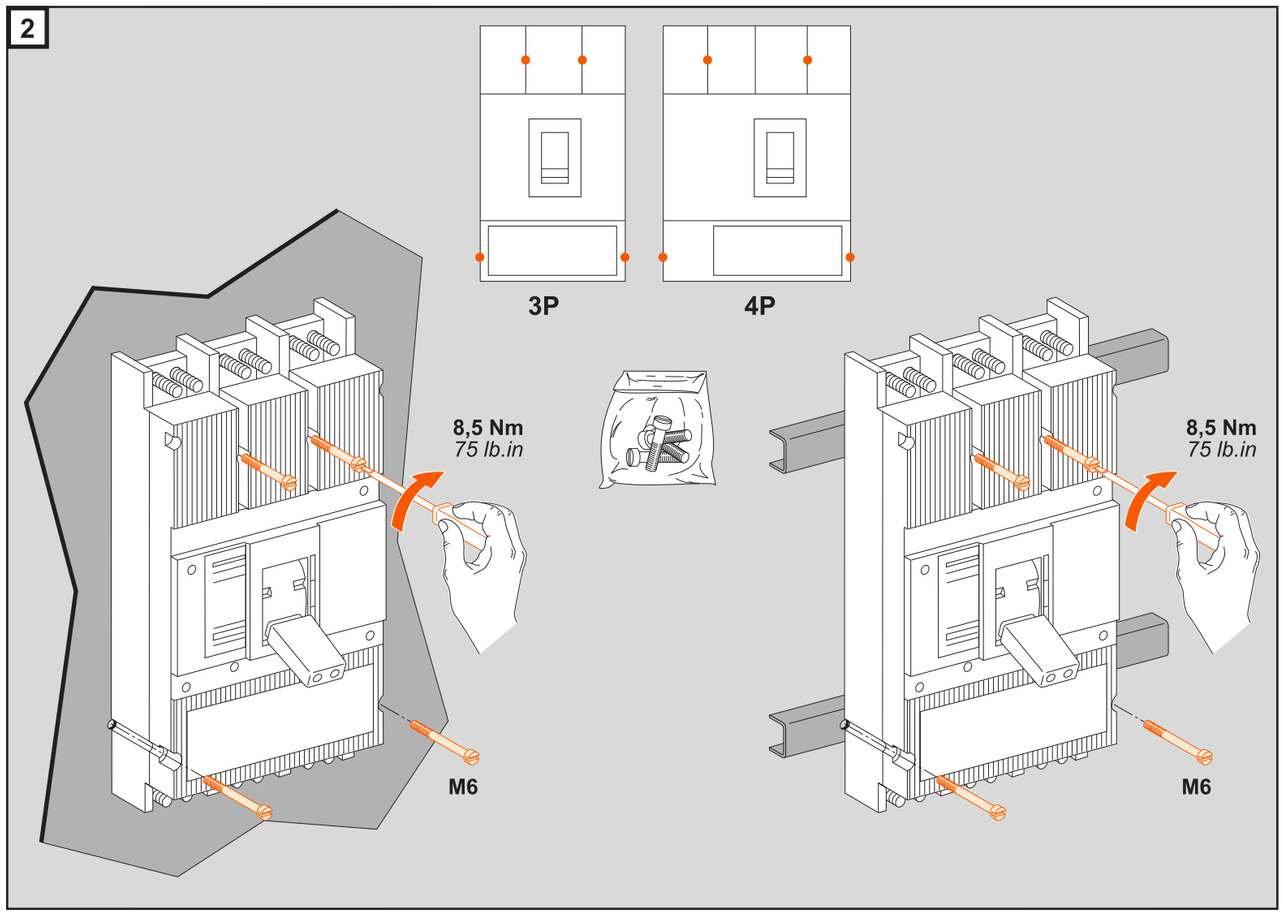

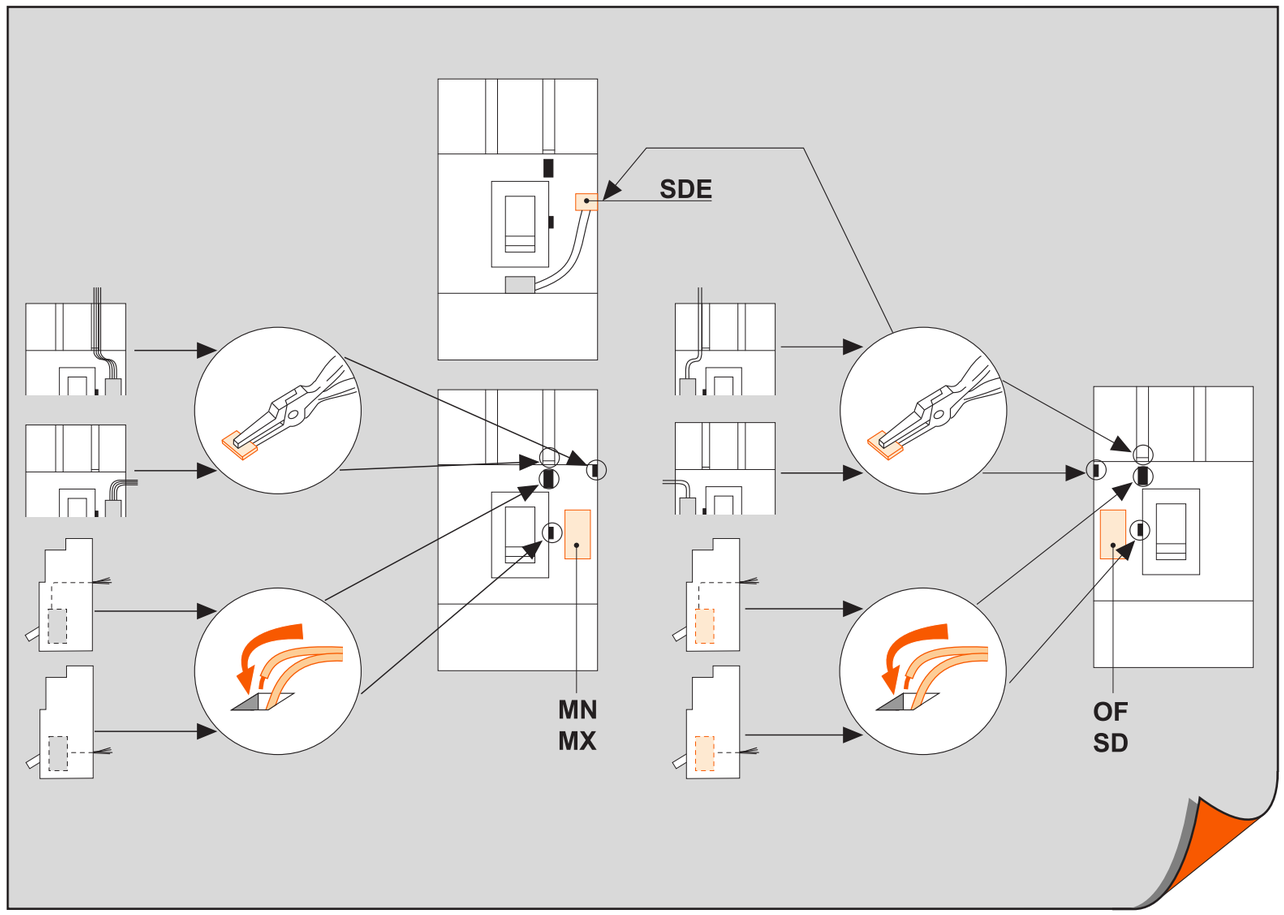

3

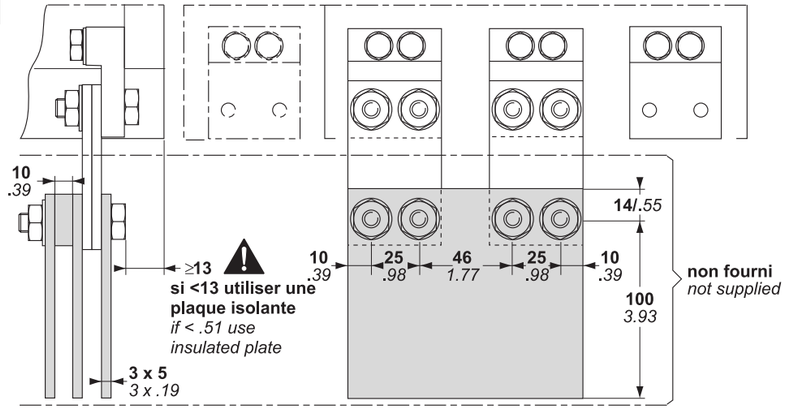
10
.39
≥13
si <13 utiliser une plaque isolante
if < .51 use insulated plate
3 x 5
3 x .19
10
.39
25
.98
46
1.77
25
.98
10
.39
14/.55
100
3.93
non fourni
not supplied

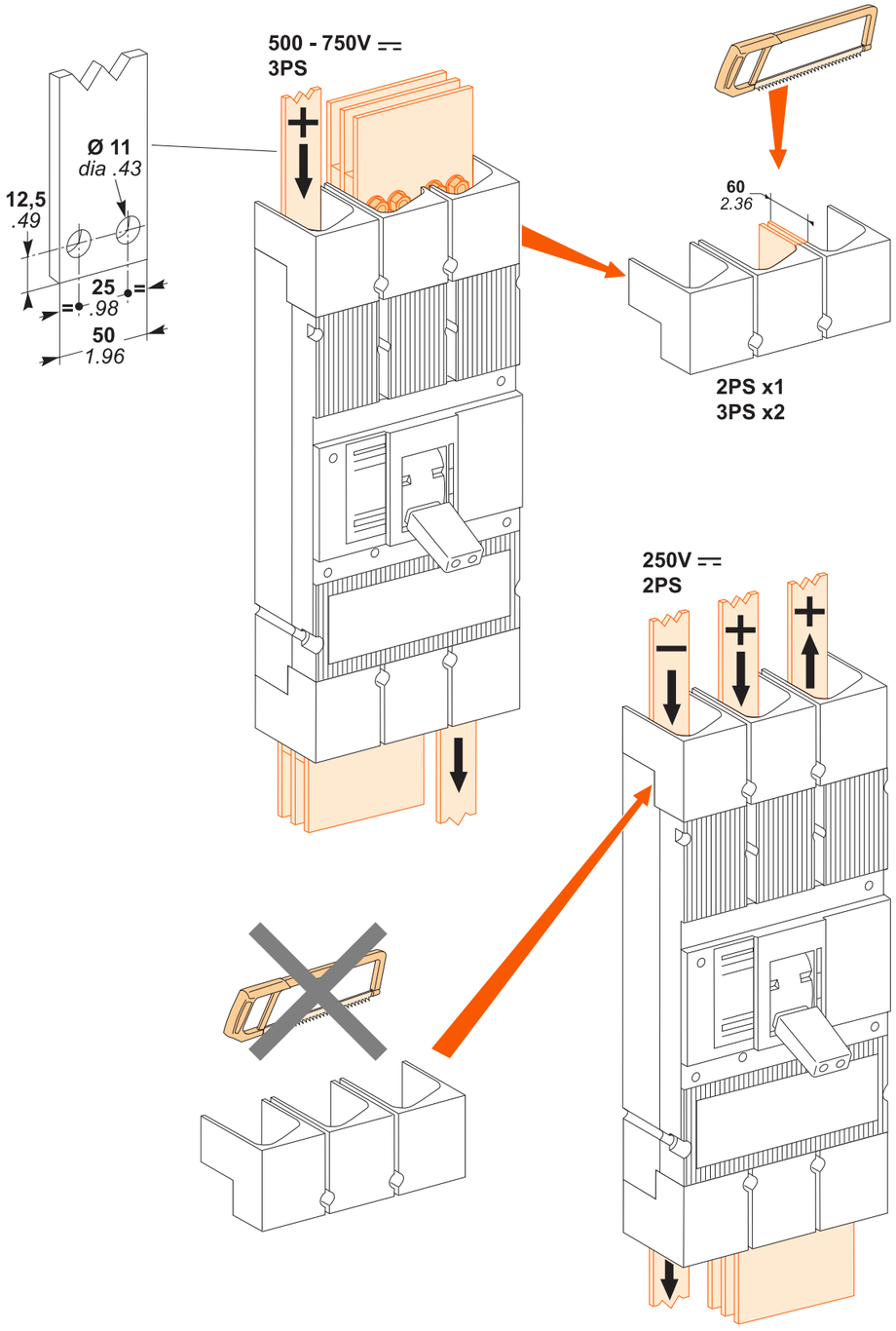
500 - 750V ⎓
3PS
Ø 11
dia .43
12,5
.49
25
.98
50
1.96
60
2.36
2PS x1
3PS x2
250V ⎓
2PS

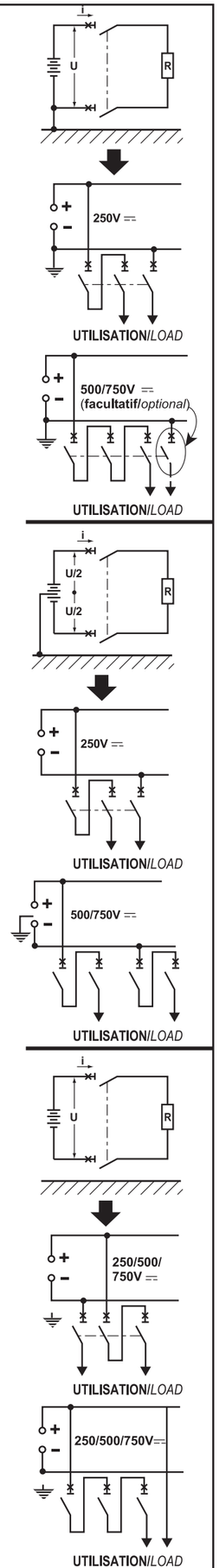
i
U
R
250V ⎓
UTILISATION/LOAD
500/750V ⎓
(facultatif/optional)
UTILISATION/LOAD
i
U/2
U/2
R
250V ⎓
UTILISATION/LOAD
500/750V ⎓
UTILISATION/LOAD
i
U
R
250/500/
750V ⎓
UTILISATION/LOAD
250/500/750V⎓
UTILISATION/LOAD

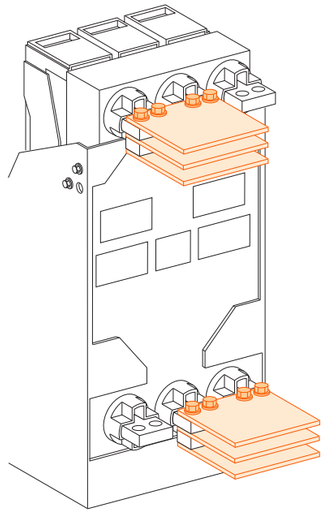

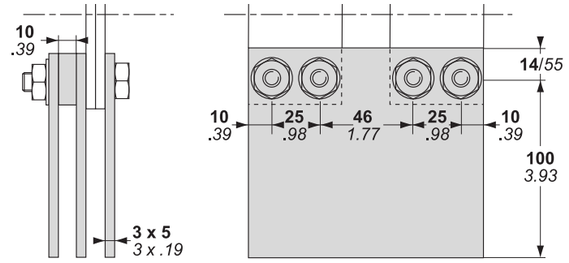
10
.39
3 x 5
3 x .19
10
.39
25
.98
46
1.77
25
.98
10
.39
14/55
100
3.93

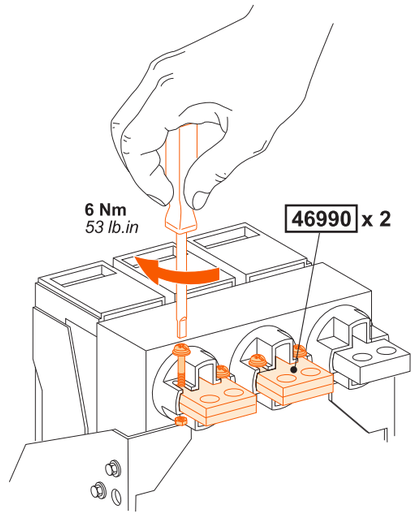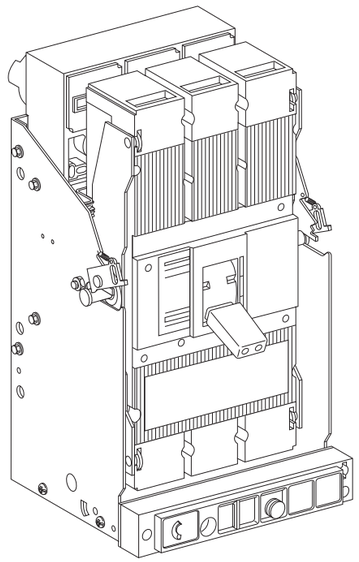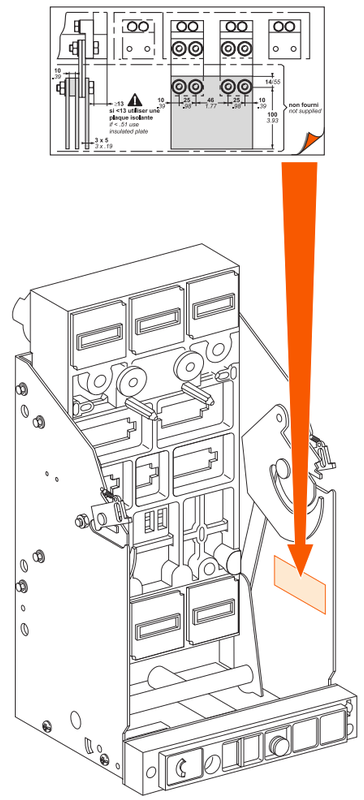
6 Nm
53 lb.in
46990 x 2