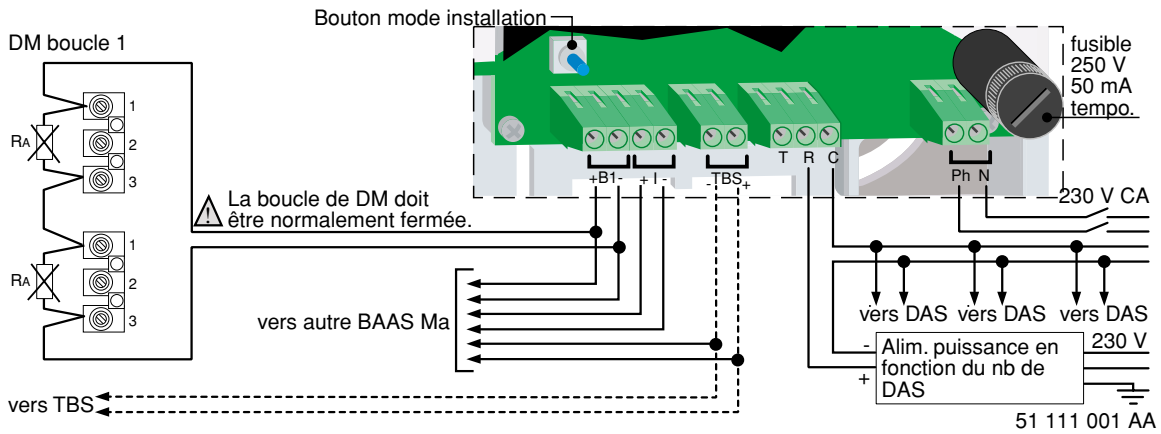
Bouton mode installation
DM boucle 1
RA
1
2
3
La boucle de DM doit être normalement fermée.
vers autre BAAS Ma
vers TBS
+B1-
+ I -
-TBS+
T R C
Ph N
fusible 250 V 50 mA tempo.
230 V CA
vers DAS
vers DAS
vers DAS
Alim. puissance en fonction du nb de DAS
230 V
51 111 001 AA

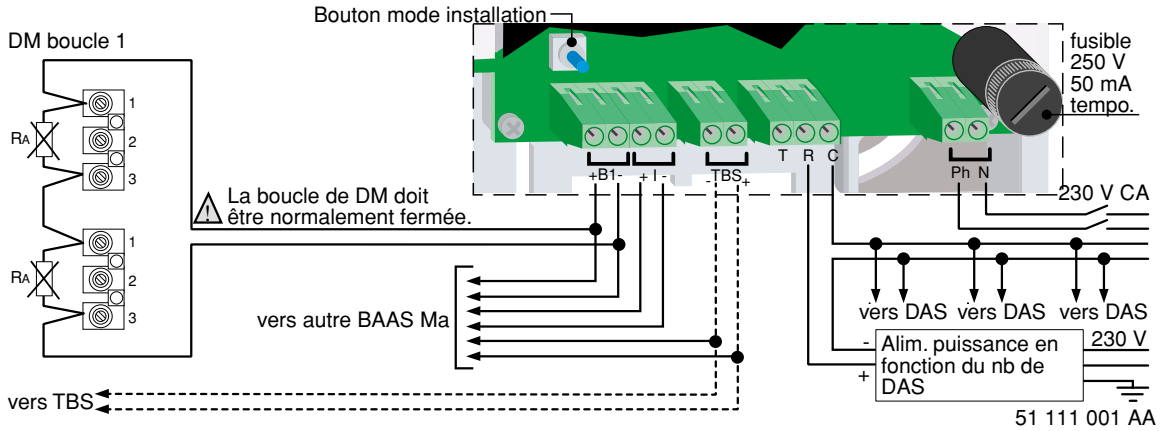
Bouton mode installation
DM boucle 1
RA
1
2
3
La boucle de DM doit être normalement fermée.
vers autre BAAS Ma
vers TBS
+B1-
+ I -
-TBS+
T R C
Ph N
fusible 250 V 50 mA tempo.
230 V CA
vers DAS
vers DAS
vers DAS
Alim. puissance en fonction du nb de DAS
230 V
51 111 001 AA

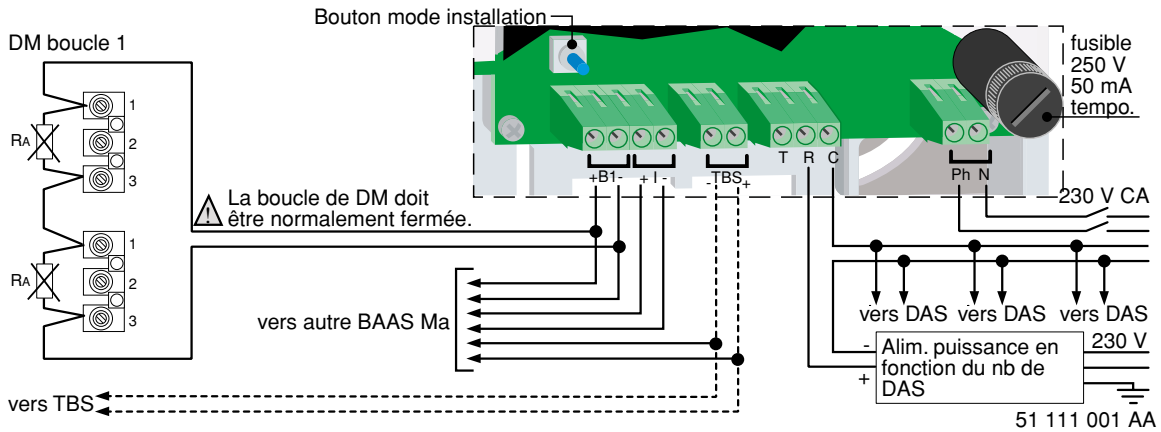
Bouton mode installation
DM boucle 1
RA
1
2
3
La boucle de DM doit être normalement fermée.
vers autre BAAS Ma
vers TBS
+B1-
+ I -
-TBS+
T R C
Ph N
fusible 250 V 50 mA tempo.
230 V CA
vers DAS
vers DAS
vers DAS
Alim. puissance en fonction du nb de DAS
230 V
51 111 001 AA

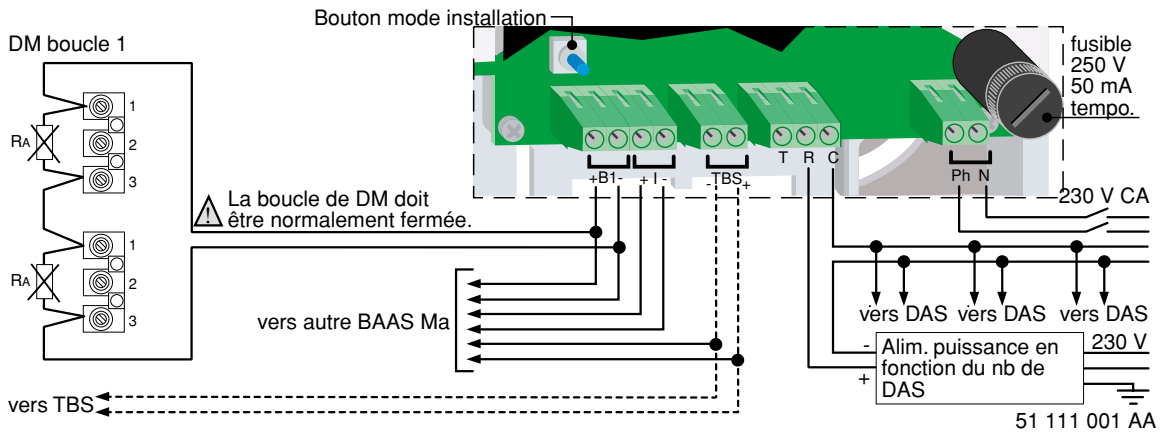
Bouton mode installation
DM boucle 1
RA
1
2
3
La boucle de DM doit être normalement fermée.
vers autre BAAS Ma
vers TBS
+B1-
+ I -
-TBS+
T R C
Ph N
fusible 250 V 50 mA tempo.
230 V CA
vers DAS
vers DAS
vers DAS
Alim. puissance en fonction du nb de DAS
230 V
51 111 001 AA