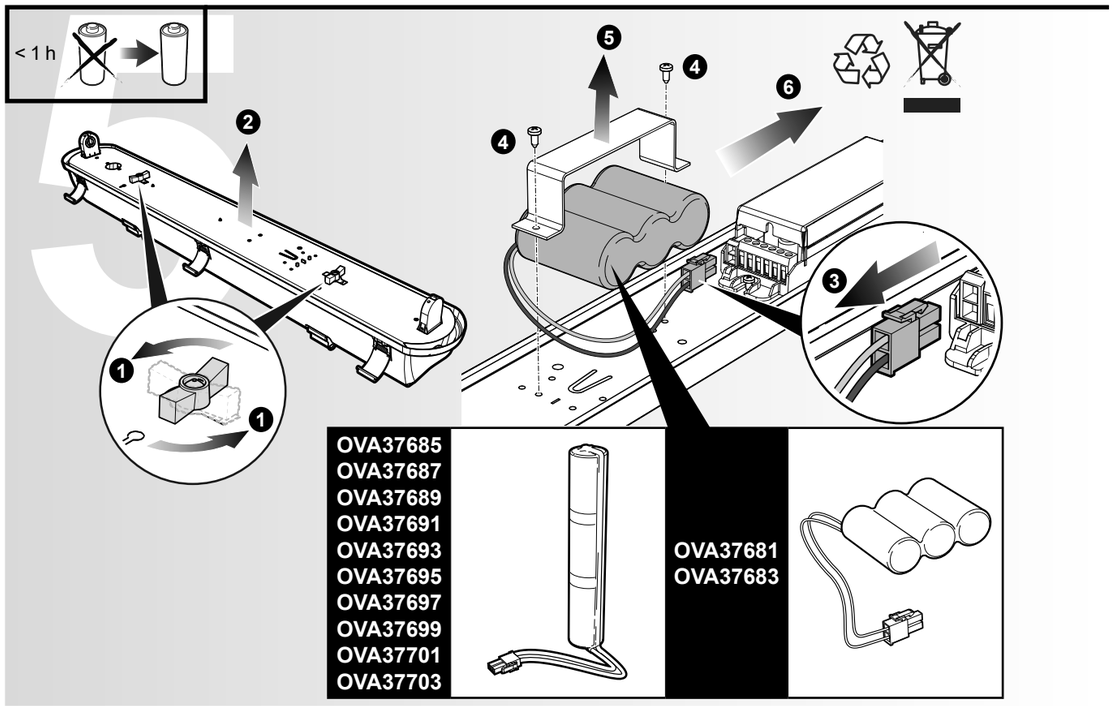

	IP/IK		h	W	VA	lm		Kg	EEI
OVA37681	65/06	3,6 V 2 Ah Ni-Cd	1	18/240 (G13)	3,5	175	/	1,30	-
OVA37683	65/06	3,6 V 2 Ah Ni-Cd	1	18/240 (G13)	33,4	175	840	1,40	A3
OVA37685	65/07	3,6 V 4 Ah Ni-Cd	1	36/240 (G13)	4,1	540	/	2,10	-
OVA37687	65/07	3,6 V 4 Ah Ni-Cd	1	36/240 (G13)	43,2	540	2260	2,40	A2
OVA37689	65/08	6 V 4 Ah Ni-Cd	1	58/240 (G13)	5,1	900	/	2,80	-
OVA37691	65/08	6 V 4 Ah Ni-Cd	1	58/240 (G13)	60,3	900	3900	3,10	A2
OVA37693	65/06	3,6 V 2 Ah Ni-Cd	1	2x18/240 (G13)	33,4	160	840	1,70	A3
OVA37695	65/06	3,6 V 2 Ah Ni-Cd	1	2x18/240 (G13)	63,3	160	1500	1,80	A3
OVA37697	65/08	3,6 V 4 Ah Ni-Cd	1	2x36/240 (G13)	43,2	500	2260	2,80	A2
OVA37699	65/08	3,6 V 4 Ah Ni-Cd	1	2x36/240 (G13)	82,3	500	3800	3,10	A2
OVA37701	65/08	6 V 4 Ah Ni-Cd	1	2x58/240 (G13)	60,3	860	3900	3,70	A2
OVA37703	65/08	6 V 4 Ah Ni-Cd	1	2x58/240 (G13)	115,5	860	6530	4,00	A2

EN 60598-1
EN 60598-2-22

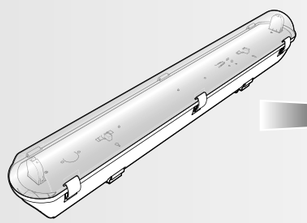

IST002050-Ed.00-10/2016

SMALTIMENTO

Il cassonetto barrato riportato sull'apparecchio specifica che il prodotto alla fine della propria vita utile deve essere consegnato ai centri di raccolta autorizzati o in alternativa riconsegnato al distributore/rivenditore all'atto dell'acquisto di uno nuovo (i prodotti con dimensioni inferiori a 25cm possono essere riconsegnati gratuitamente senza l'acquisto di uno nuovo presso i rivenditori con superficie di vendita di almeno 400m2). L'adeguata raccolta differenziata e il riciclaggio dell'apparecchio dismesso durante la fase di smaltimento favoriscono la conservazione delle risorse naturali e assicurano che venga riciclato in maniera tale da ridurre i possibili effetti negativi sulla salute e sull'ambiente. Per maggiori informazioni sui centri di raccolta, modalità e sui termini della Legge in vigore, rivolgersi all'ufficio competente del proprio ente locale.

DISPOSAL

The crossed out wheelie bin symbol on the product indicates that at the end of its life the product shall be returned to authorized waste collection centers or to whom has the right to manage it. The proper separate collection and recycling of waste equipment at the time of disposal will help to protect natural resources and ensure that it is recycled in a manner that reduces possible negative effects on human health and the environment. For more information regarding waste collection centers, modalities and terms of law in force, please contact your local waste disposal authority.

Schneider Electric Industries SAS
35 Rue Joseph Monier
92500 Rueil Malmaison (France)
Tél : +33 (0)1 41 29 70 00
Fax : +33 (0)1 41 29 71 00
http://www.schneider-electric.com

Questo prodotto deve essere installato, collegato ed utilizzato in conformità alle norme in vigore e/o norme di installazione.
Per quanto riguarda le normative, specifiche e sviluppo di progetti vogliate di volta in volta chiedere sempre conferma delle informazioni riportate in questa pubblicazione.
This product must be installed, connected up and used in accordance with current legislation and/or installation standards.
The information regarding standards, specifications and design developments contained in this publication may not be up to date. Always contact us to obtain the latest information.

EVERDRY **IP65**

OVA37681	**OVA37693**
OVA37683	**OVA37695**
OVA37685	**OVA37697**
OVA37687	**OVA37699**
OVA37689	**OVA37701**
OVA37691	**OVA37703**

Schneider Electric

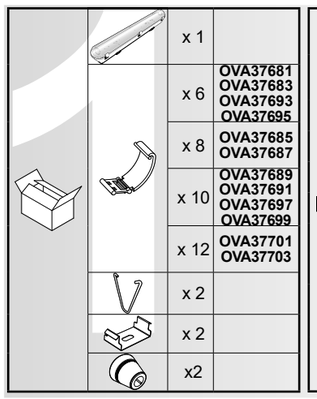

x 1	
x 6	**OVA37681 OVA37683 OVA37693 OVA37695**
x 8	**OVA37685 OVA37687**
x 10	**OVA37689 OVA37691 OVA37697 OVA37699**
x 12	**OVA37701 OVA37703**
x 2	
x 2	
x2	

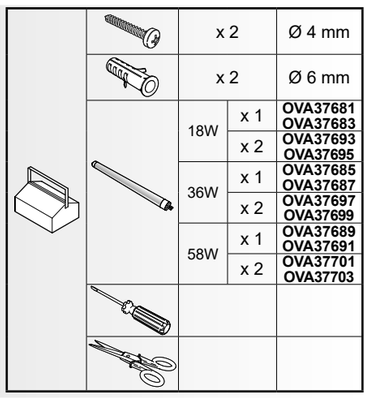

x 2		Ø 4 mm	
x 2		Ø 6 mm	
18W	x 1	**OVA37681 OVA37683**	
	x 2	**OVA37693 OVA37695**	
36W	x 1	**OVA37685 OVA37687**	
	x 2	**OVA37697 OVA37699**	
58W	x 1	**OVA37689 OVA37691**	
	x 2	**OVA37701 OVA37703**	

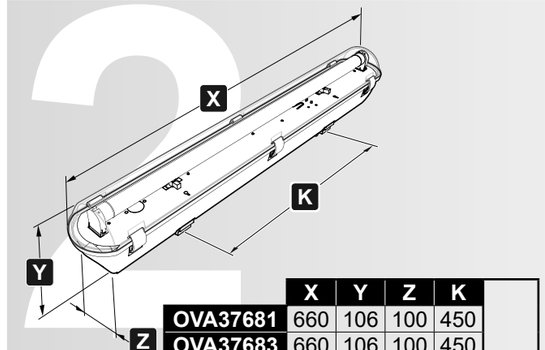

	X	Y	Z	K	
OVA37681	660	106	100	450	mm.
OVA37683	660	106	100	450	
OVA37685	1270	106	100	900	
OVA37687	1270	106	100	900	
OVA37689	1570	106	100	900	
OVA37691	1570	106	100	900	

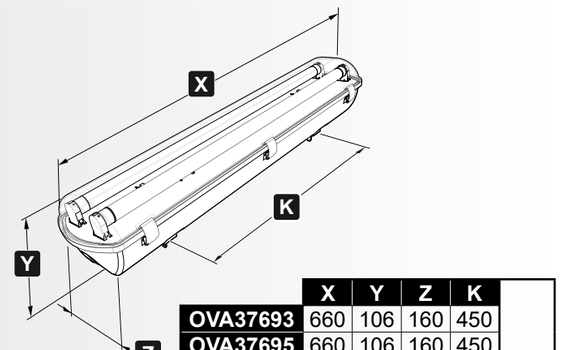

	X	Y	Z	K	
OVA37693	660	106	160	450	mm.
OVA37695	660	106	160	450	
OVA37697	1270	106	160	900	
OVA37699	1270	106	160	900	
OVA37701	1570	106	160	900	
OVA37703	1570	106	160	900	

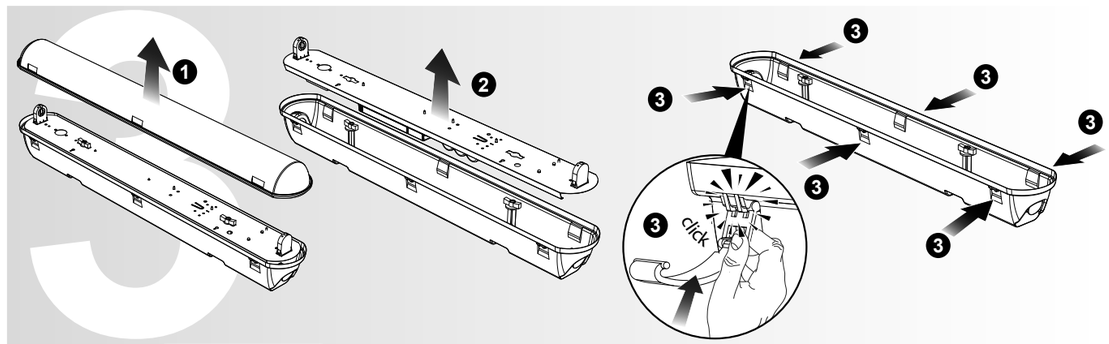

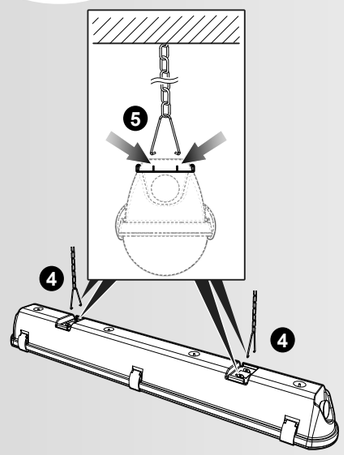

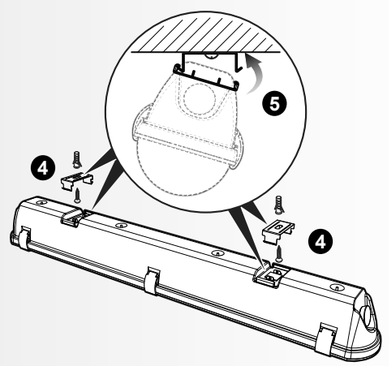

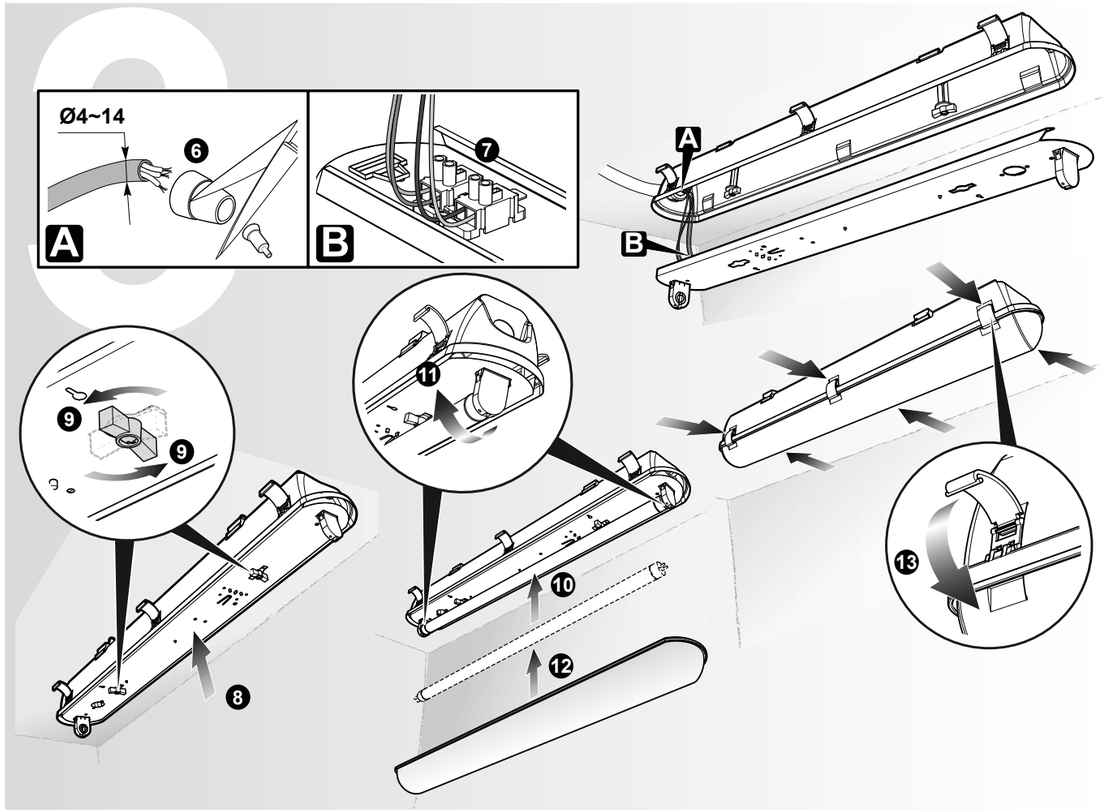

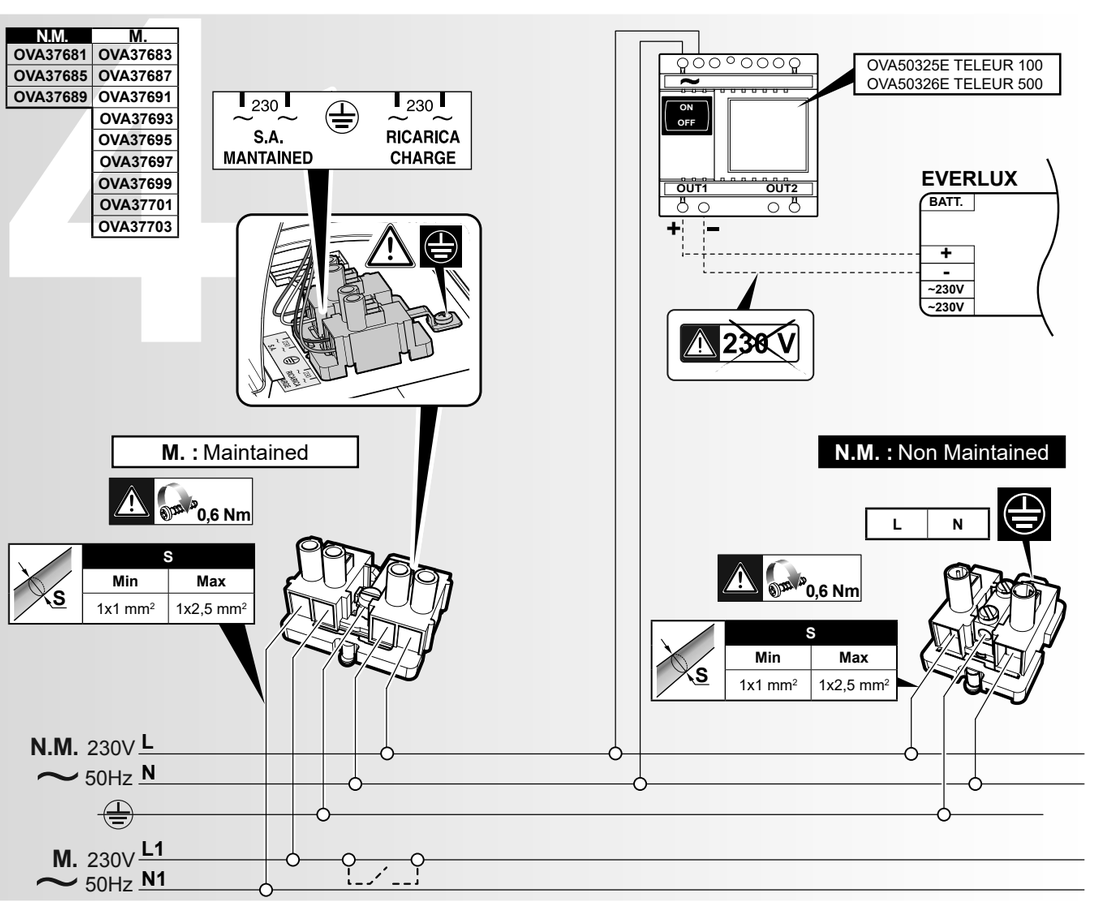

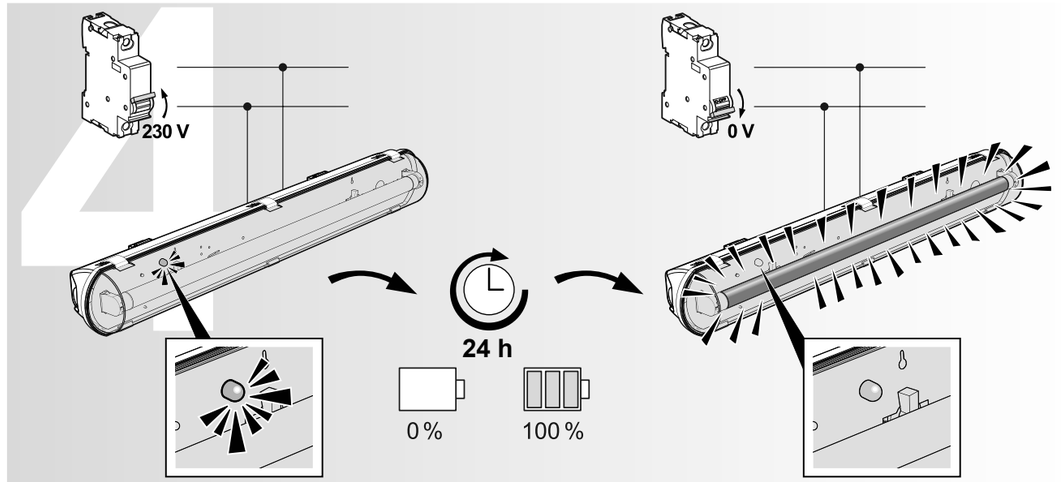
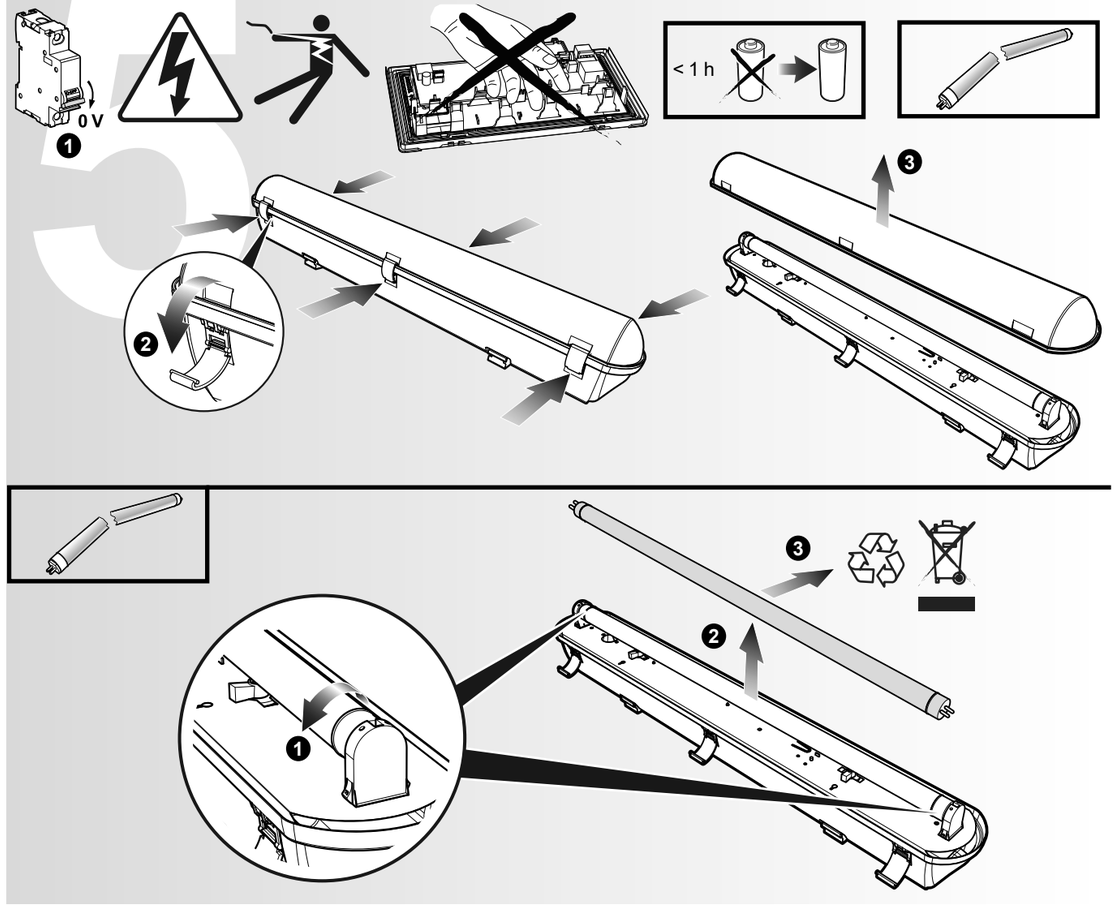
230 V	230 V	230 V + 230 V	230 V / 230 V + 230 V
OVA37681 OVA37685 OVA37689	OVA37683 OVA37687 OVA37691	OVA37693 OVA37697 OVA37701	OVA37695 OVA37699 OVA37703