www.apc.com

InfraStruXure™ Cooling Distribution Unit (CDU)

Instructions pour la réception, le déballage et le transport

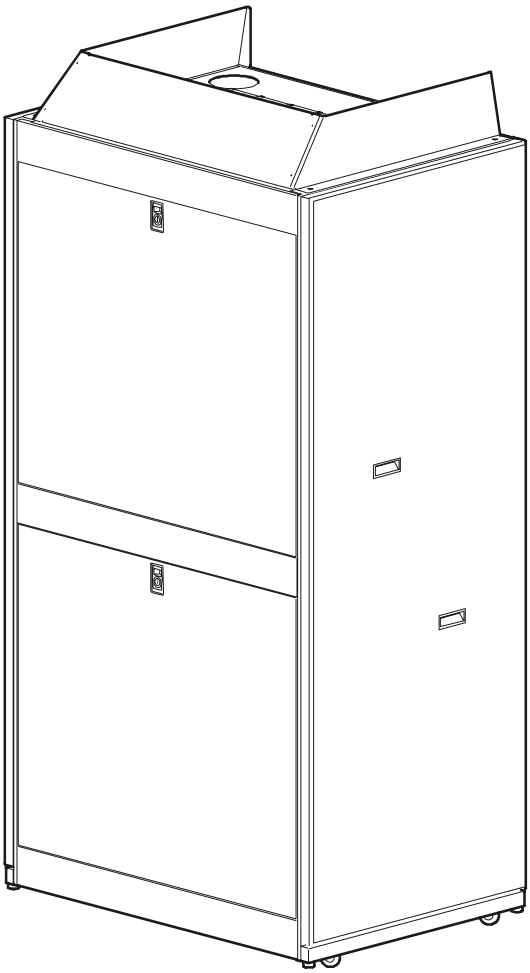

Remarque

Conservez ce manuel d'utilisation. Il contient des informations importantes sur la réception, le déballage et le transport du CDU jusqu'à son emplacement définitif.

CERTIFIED InfraStruXure by APC

990-2824-012

01/2006

Informations de sécurité

Lourd

N'essayez en aucun cas de déplacer le CDU sans assistance. L'outillage suivant est recommandé pour le transport du CDU sur palette :

Transpalette

Chariot élévateur

Le centre de gravité de l'unité est élevé. Soyez extrêmement prudent lorsque vous déballez ou inclinez l'unité pour l'amener à son emplacement définitif.

Inspection du colis à la livraison

Avant d'ouvrir les colis, vérifiez que leur étiquetage correspond bien à la lettre de transport. Inspectez l'intérieur et l'extérieur des colis dès leur réception afin de vous assurer du bon état des équipements.

Inspection du CDU

Après déballage de l'unité, inspectez minutieusement l'armoire.

Remarque

En cas de dommages survenus pendant le transport, par exemple si l'unité est rayée ou bosselée, contactez les services techniques d'APC au + 353 91 702000.

Outils nécessaires

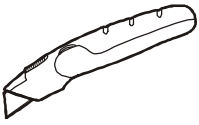

Cutter

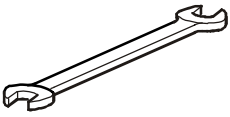

Clé 13 mm

Déballage du CDU

Les matériaux d'emballage utilisés sont recyclables. Veuillez les conserver en vue d'une utilisation ultérieure ou les mettre au rebut conformément à la réglementation en vigueur.

Remarque

Procédez avec soin lors du retrait du film plastique à l'aide d'un cutter. Découpez uniquement le film plastique aux emplacements de contact direct avec l'emballage en carton.

1. Retirez le film plastique qui fixe les rampes à l'unité et mettez-les de côté. Continuez à retirer le film plastique de l'unité.

   Remarque : Les rampes sont fournies dans un carton emballé avecl'unité.

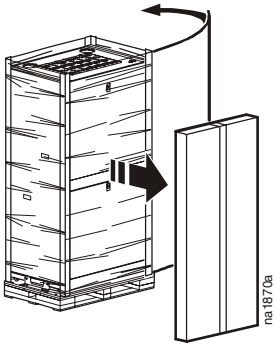

2. Retirez l'emballage en carton.

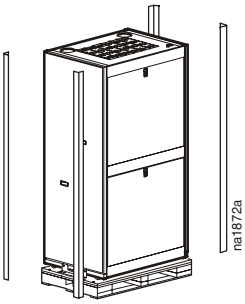

3. Retirez le sac en plastique de l'unité.

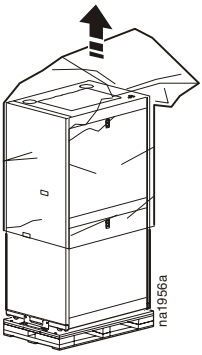

Remarque

Si possible, laissez le CDU sur la palette tant qu'il n'est pas à son emplacement définitif.

4. Retirez les huit boulons, les huit rondelles et les deux fixations qui retiennent le CDU sur la palette à l'aide d'une clé de 13 mm.

   REMARQUE : Si l'unité doit être fixée au sol, conservez les boulons, les rondelles et les fixations.

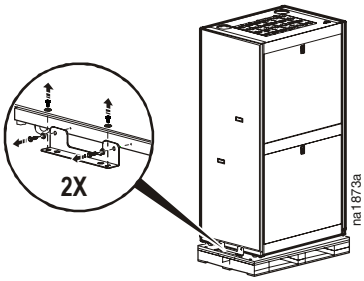

5. Retirez les rampes de l'emballage en carton.

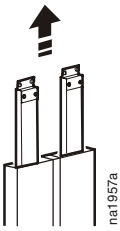

6. Pour fixer les rampes à la palette, insérez les languettes de fixation de ces rampes dans les trous de palette prévus à cet effet.

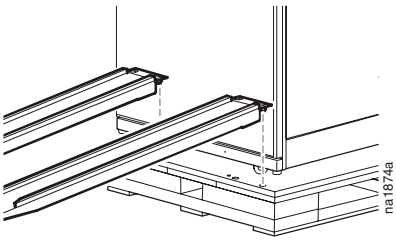

Deux personnes sont nécessaires pour déplacer l'unité. Poussez toujours l'unité par l'avant.

7. Retirez l'unité de la palette ; ceci nécessite l'intervention de deux personnes.

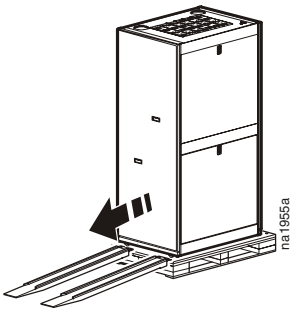

N'exposez pas le CDU sans protection aux intempéries : ceci annule la garantie et pourrait entraîner l'endommagement de l'équipement.

Dimensions et poids

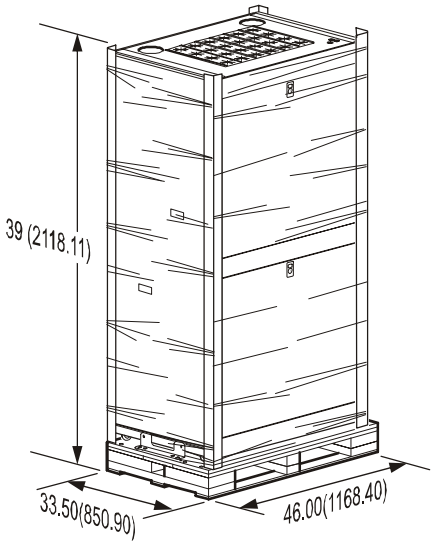

Emballé : 282,13 kg (622 lbs.)

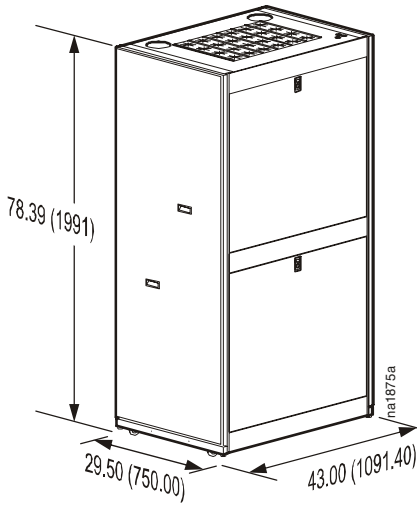

Déballé : 249,47 kg (550 lbs.)

* Les dimensions sont indiquées en pouces, avec les millimètres indiqués entre parenthèses.