XUSZCA Safety Light Curtain Mounting Brackets Installation Kit
XUSZCA Kit de fixation pour barrières sur pied de fixation
Installationskit für die Montagewinkel des XUSZCA Unfallschutz-Lichtvorhangs

Retain for future use. / À conserver pour usage ultérieur. / Für den späteren Gebrauch aufbewahren.

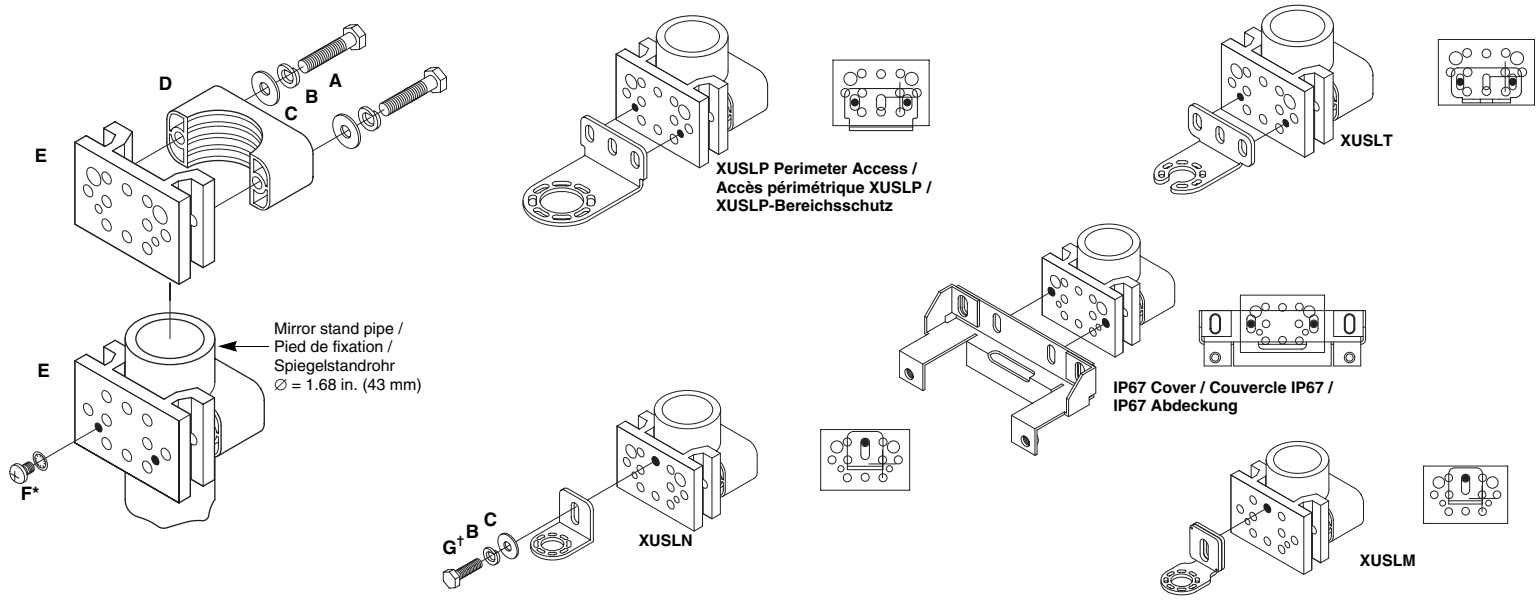

* Use with / Utilisation avec / Verwendbar mit XUSLP, XUSLT

† Use with / Utilisation avec / Verwendbar mit XUSLM, XUSLN

★Maximum Torque / Couple maximum / Maximales Anzugsmoment 30 lb-in. (3,4 N•m)

A	(2) 1/4-20 Hex screws★ / Vis de serrage1/4-20★ / 1/4-20 Sechskantschrauben ★
B	(4) 1/4 Split lock washers / Rondelles freins 1/4 po / 1/4" Federringe
C	(4) 1/4 Flat washers / Rondelles plates 1/4 po / 1/4" Unterlegscheiben
D	(1) Pipe clamp / Collier de serrage / Rohrklemme
E	(1) Mounting clamp / Pièce de fixation des équerres / Befestigungsklemme
F	(2) 10-32 x 1/2 Phillips screws with internal tooth lock washer ★/ Vis Phillips 10-32 x 1/2 avec rondelles fendues★ / 10-32 x 1/2 Kreuzschlitzschrauben mit Innenzahnscheibe★
G	(2) 1/4-20 Hex screw★ / Vis de serrage 1/4-20★ / 1/4-20 Sechskantschraube★

© 2006 Schneider Electric All Rights Reserved / Tous droits réservés / Alle Rechte vorbehalten

Instruction Bulletin | Directives d'utilisation | Bedienungsanleitung

a brand of Schneider Electric

Telemecanique

03/2006
30072-451-48

XUSZCA Safety Light Curtain Mounting Brackets Installation Kit
XUSZCA Kit de fixation pour barrières sur pied de fixation
Installationskit für die Montagewinkel des XUSZCA Unfallschutz-Lichtvorhangs

Retain for future use. / À conserver pour usage ultérieur. / Für den späteren Gebrauch aufbewahren.

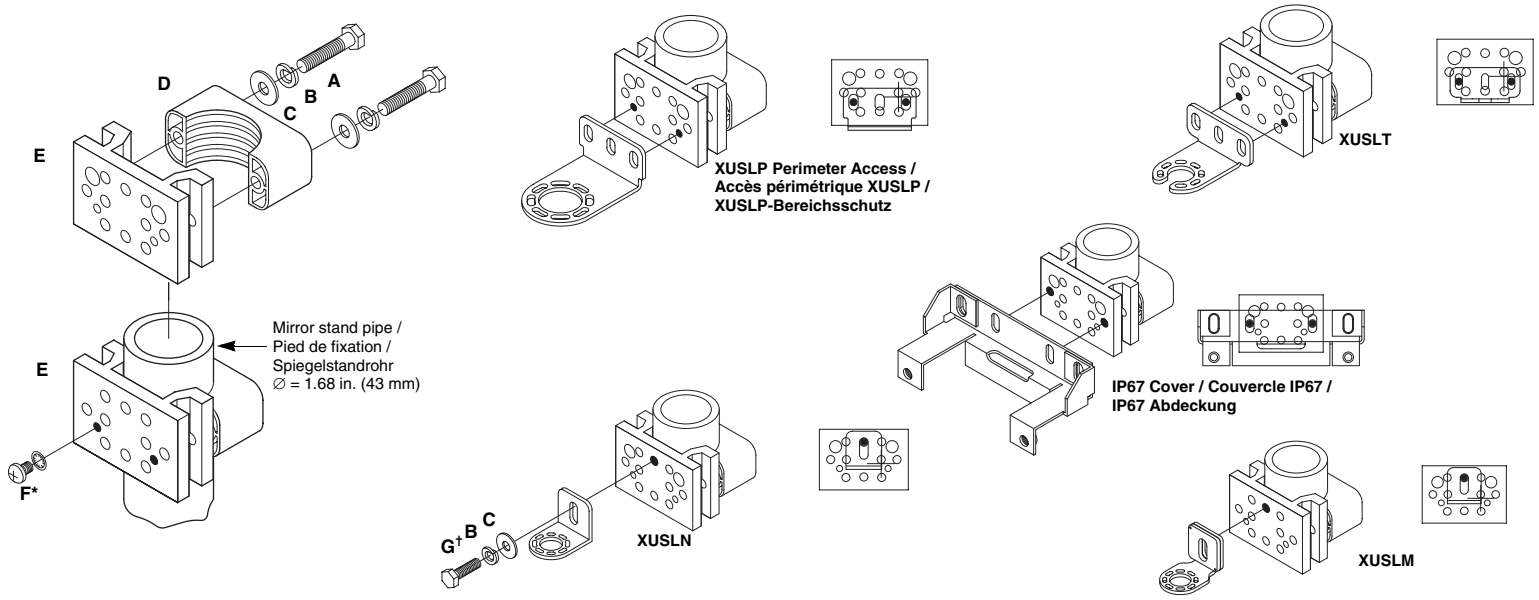

* Use with / Utilisation avec / Verwendbar mit XUSLP, XUSLT

† Use with / Utilisation avec / Verwendbar mit XUSLM, XUSLN

★Maximum Torque / Couple maximum / Maximales Anzugsmoment 30 lb-in. (3,4 N•m)

A	(2) 1/4-20 Hex screws★ / Vis de serrage1/4-20★ / 1/4-20 Sechskantschrauben ★
B	(4) 1/4 Split lock washers / Rondelles freins 1/4 po / 1/4" Federringe
C	(4) 1/4 Flat washers / Rondelles plates 1/4 po / 1/4" Unterlegscheiben
D	(1) Pipe clamp / Collier de serrage / Rohrklemme
E	(1) Mounting clamp / Pièce de fixation des équerres / Befestigungsklemme
F	(2) 10-32 x 1/2 Phillips screws with internal tooth lock washer ★/ Vis Phillips 10-32 x 1/2 avec rondelles fendues★ / 10-32 x 1/2 Kreuzschlitzschrauben mit Innenzahnscheibe★
G	(2) 1/4-20 Hex screw★ / Vis de serrage 1/4-20★ / 1/4-20 Sechskantschraube★

© 2006 Schneider Electric All Rights Reserved / Tous droits réservés / Alle Rechte vorbehalten

www.Schneider-Electric.com

Equipo de instalación de los soportes de montaje de la barrera inmaterial XUSZCA
Kit d'installazione delle staffe di montaggio della Barriera immateriale XUSZCA
Kit de Instalação das Braçadeiras de Montagem da Barreira Imaterial XUSZCA

Conservar para uso futuro. / Conservare per uso futuro. / Guardar para uso futuro.

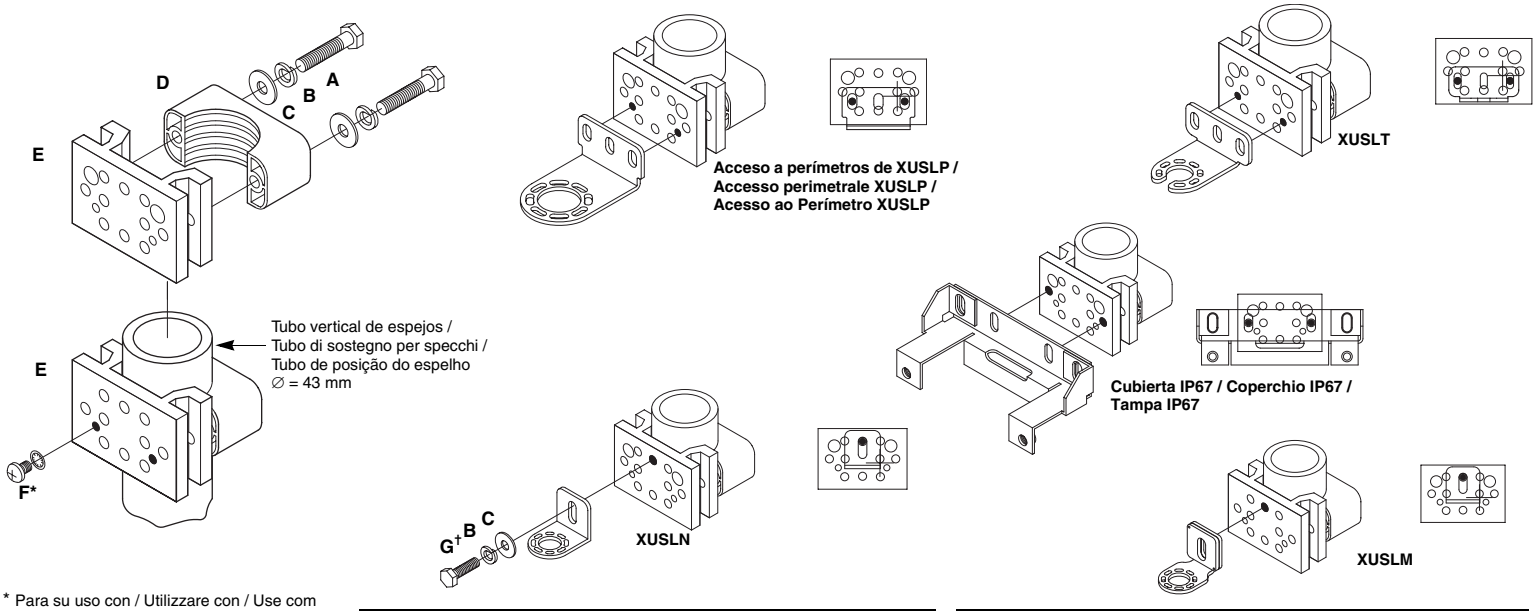

* Para su uso con / Utilizzare con / Use com XUSLP, XUSLT

† Para su uso con / Utilizzare con / Use com XUSLM, XUSLN

★ Par máximo de apriete / Coppia massima di serraggio / Binário Máximo 3,4 N•m

A	(2) Tornillos hexagonales de 1/4-20★ / Viti esagonali 1/4-20★ / Parafusos sextavados de 1/4-20 ★
B	(4) Arandelas de sujeción hendidas de 1/4 / Rondelle elastiche spaccate 1/4 / Anilhas de mola de 1/4
C	(4) Arandelas planas de 1/4 / Rondelle piatte 1/4 / Arruelas planas de 1/4
D	(1) Sujetador de tubos / Morsetto per tubo / Soporte de tubos

E	(1) Sujetador de montaje / Morsetto di montaggio / Grampo de montagem
F	(2) Tornillos Phillips de 10-32 x 1/2 con arandela de sujeción dentada interior★ / Viti Phillips 10-32 x 1/2 con rondella di fermo a denti interna★ / Parafusos Phillips de 10-32 x 1/2 com anilha dentada interior★
G	(2) Tornillo hexagonal de 1/4-20★ / Vite esagonale 1/4-20★ / Parafuso sextavado de 1/4-20★

© 2006 Schneider Electric Reservados todos los derechos / Tutti i diritti riservati / Todos os direitos reservados

Boletín de instrucciones | Bollettino di istruzioni | Boletim de Instruções

a brand of Schneider Electric

Telemecanique

03/2006
30072-451-48

Equipo de instalación de los soportes de montaje de la barrera inmaterial XUSZCA
Kit d'installazione delle staffe di montaggio della Barriera immateriale XUSZCA
Kit de Instalação das Braçadeiras de Montagem da Barreira Imaterial XUSZCA

Conservar para uso futuro. / Conservare per uso futuro. / Guardar para uso futuro.

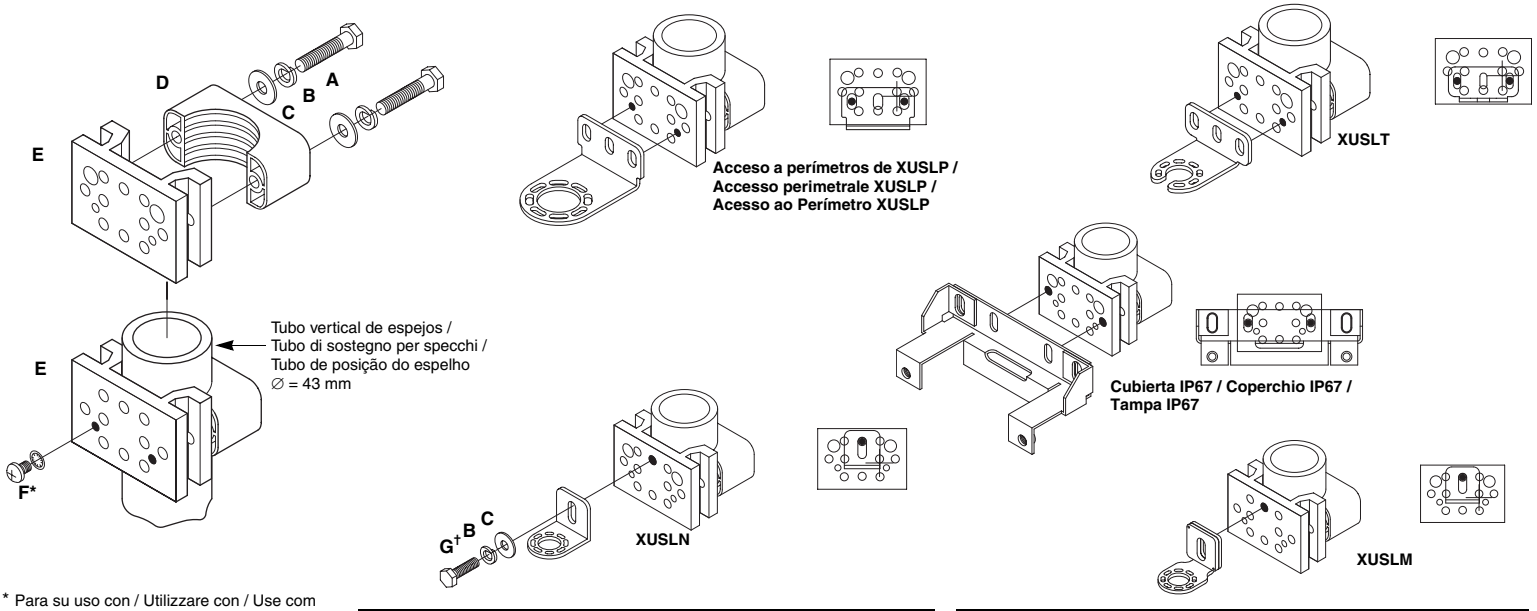

* Para su uso con / Utilizzare con / Use com XUSLP, XUSLT

† Para su uso con / Utilizzare con / Use com XUSLM, XUSLN

★ Par máximo de apriete / Coppia massima di serraggio / Binário Máximo 3,4 N•m

A	(2) Tornillos hexagonales de 1/4-20★ / Viti esagonali 1/4-20★ / Parafusos sextavados de 1/4-20 ★
B	(4) Arandelas de sujeción hendidas de 1/4 / Rondelle elastiche spaccate 1/4 / Anilhas de mola de 1/4
C	(4) Arandelas planas de 1/4 / Rondelle piatte 1/4 / Arruelas planas de 1/4
D	(1) Sujetador de tubos / Morsetto per tubo / Soporte de tubos

E	(1) Sujetador de montaje / Morsetto di montaggio / Grampo de montagem
F	(2) Tornillos Phillips de 10-32 x 1/2 con arandela de sujeción dentada interior★ / Viti Phillips 10-32 x 1/2 con rondella di fermo a denti interna★ / Parafusos Phillips de 10-32 x 1/2 com anilha dentada interior★
G	(2) Tornillo hexagonal de 1/4-20★ / Vite esagonale 1/4-20★ / Parafuso sextavado de 1/4-20★

© 2006 Schneider Electric Reservados todos los derechos / Tutti i diritti riservati / Todos os direitos reservados

www.Schneider-Electric.com