Rehaussez votre productivité

en mettant à niveau votre automate Modicon Compact 984

Vous désirez...

- **prolonger la durée utile de votre système d'automatisation existant** avec **risques** et investissements minimums;
- **tirer profit des investissements passés et de la propriété intellectuelle** dans vos applications d'automate;
- **utiliser des technologies à l'épreuve du temps** offrant une évolutivité vers les technologies de pointe;
- **minimiser les risques** inhérents aux arrêts imprévus et prolongés pendant toute mise à niveau;
- **conserver la connectivité** à tout autre automate et IHM/SCADA **sans programmation additionnelle.**

La modernisation de votre usine constitue beaucoup plus **qu'une simple mise à niveau technologique.** Elle est la première étape d'un cheminement vers **une gestion novatrice des processus industriels**.

Aujourd'hui, vous recherchez des méthodes **économiques** pour conserver vos investissements dans les équipements et la programmation tout en **prolongeant la durée utile des composants** et en améliorant vos processus de fabrication. Schneider Electric vous appuie avec de l'**expertise technique**, des services et du soutien afin que vos systèmes fonctionnent à des **niveaux de rendement optimaux.**

Améliorez votre productivité et protégez vos investissements passés dans les technologies en mettant à niveau vos automates Modicon™ vers de l'équipement moderne de pointe en utilisant des outils de mise à niveau **simples, efficaces et abordables**, ainsi que des adaptateurs de câblage rapides offerts uniquement par Schneider Electric™.

Restez concurrentiel
Mettez à niveau avec aisance vos automates Modicon Compact 984 vers Modicon M340 avec logiciel Unity Pro

On retrouve une foule d'avantages proposés par les processeurs Modicon plus récents, incluant **coût total de propriété inférieur, entretien réduit et fiabilité accrue**, associés aux composants électroniques nouveaux. En outre, vous aurez un meilleur **accès aux technologies les plus récentes** et aux composants de pointe, à de **meilleurs diagnostics** et à la possibilité d'une productivité accrue.

Notre solution de modernisation des automates Modicon Compact permet de mettre à niveau progressivement vos processeurs, logiciels et modules d'E/S, vous permettant de mieux gérer le processus de transition afin qu'il convienne à vos temps d'arrêt d'entretien prévus et budgets.

Choisissez votre propre cheminement de modernisation

À Schneider Electric, nous avons l'expertise des produits, des applications et des industries pour vous aider à élaborer une stratégie de modernisation éclairée. Nos solutions éprouvées vous permettront de tirer parti de vos investissements existants dans les connaissances et les équipements tout en gérant la transition à votre rythme.

> Optimisez votre système de commande en mettant à niveau vos automates Modicon Compact vers Modicon M340

Nous avons les outils pour assurer la simplicité à tous les niveaux : matériels, logiciels et réseaux.

Votre nouvel automate Modicon M340

Nous vous aiderons à convertir votre plateforme, et ce, sans perturber le câblage sur place. Les borniers Modicon Compact™ se fixent aisément au nouvel adaptateur de câblage rapide Modicon M340, éliminant le besoin de recâblage et d'investissements additionnels, en plus des pertes de production onéreuses.

Profitez des nouvelles capacités logicielles

Conservez vos algorithmes élaborés en les important facilement dans notre logiciel Unity™ Pro, le seul outil de programmation dont vous aurez besoin pour développer, mettre à l'essai, gérer et entretenir vos applications.

Rehaussez facilement et rapidement votre réseau d'usine

Adoptez les solutions de réseautage les plus récentes pour Ethernet et IHM FactoryCast, ou conservez vos Modbus + existants, ajoutez un mandataire Modbus + qui maintiendra la connectivité à vos autres automates et IHM/ SCADA sans nécessiter de programmation additionnelle.

> Qu'est-ce qui est offert par Modicon 340?

- Accès facile aux solutions réseau les plus récentes, pour cerner les données nécessitant une optimisation pour vos activités de production
- Rapidité : améliorez vos capacités de traitement au sein de vos activités de fabrication
- Moyenne des temps de bon fonctionnement (MTBF) accrue
- Économies de coûts en matière d'entretien et de réparation de votre système mis à niveau
- Batterie d'appoint non requise
- Extension mémoire de format SD
- Avantages haut de gamme d'un automate programmable (PAC)
- Prêt pour le remplacement des automates Compact dans leurs applications les plus populaires :
  - fonds de panier étendus
  - températures de fonctionnement étendues
  - RTU
  - automatisation de sous-stations - PS et E/S 125 V c.c.
  - E/S analogiques améliorées

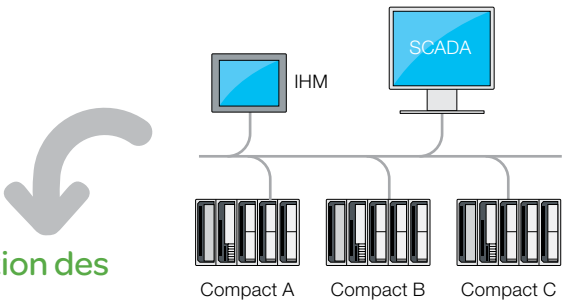

Modernisation des automates

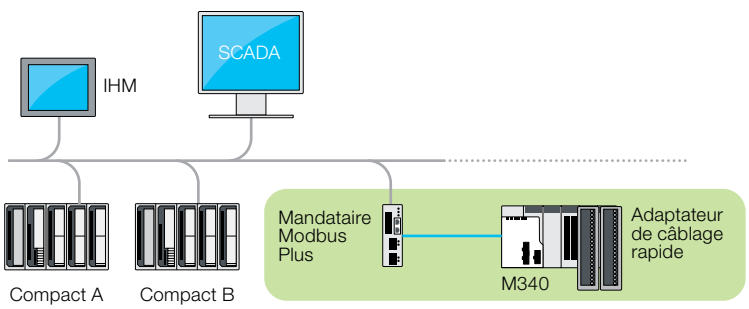

Modernisation des automates et du réseau

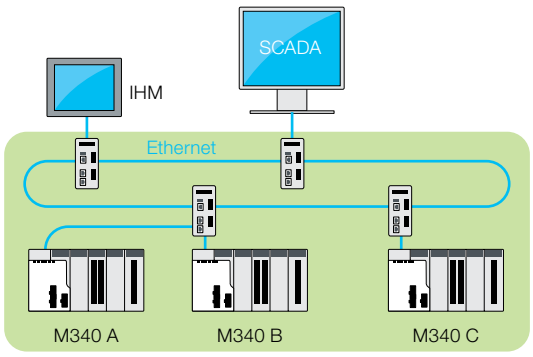

Accédez à de nouvelles possibilités

Modernisez votre plateforme de commande en adoptant les produits de pointe les plus récents de Schneider Electric

> Choisissez la nouvelle plateforme Modicon et profitez de ce qui suit :

- fiabilité accrue des composants électroniques plus récents;
- temps et efficacité de production accrus;
- accès ouvert aux applications d'entreprise communes par l'entremise du réseau Ethernet ordinaire;
- fonctionnalités intégrées des applications de base de données, du courriel et des rapports sur les applications basées navigateur;
- garantie.

> Tout en :

- minimisant les temps d'arrêt de production;
- réduisant le coût de propriété;
- conservant vos investissements existants dans les automates.

Après que la FKAA (Florida Keys Aqueduct Authority) ait amélioré grandement son efficacité en mettant à niveau ses automates Modicon Compact vers les automates les plus récents de Schneider Electric, Carl Brewster, dirigeant principal de l'information, FKAA, a déclaré :

« Avant la mise à niveau, nous devions nous rendre à chaque automate, à plus de 130 miles. Les coûts de transport et des heures supplémentaires pour envoyer un technicien à un site étaient à eux seuls immenses. Nous sommes maintenant beaucoup plus efficaces, car nous avons éliminé les besoins de déplacement pour nous rendre à tout automate afin de le dépanner. Nos techniciens peuvent identifier les problèmes à distance, puis amener avec eux tout équipement requis plutôt que d'effectuer de trois à quatre déplacements pour le dépannage et les réparations. »

Avec Schneider Electric, vous avez toujours le choix

De plus, si ce n'est pas le moment de moderniser...

Schneider Electric possède l'expertise professionnelle et les services d'entretien pour assurer le fonctionnement continu de vos automates Compact pendant que vous vous préparez pour la modernisation, à votre rythme.

> Réparation et retour

Schneider Electric offre des services de réparation pour prolonger la durée utile de vos automates Modicon. Soyez assuré que le produit vous sera retourné de notre centre de réparation en état de fonctionnement optimal.

Pour la sécurité maximale de vos activités, nous vous offrons :
- seulement des composants approuvés pour l'automatisation de Schneider Electric ayant fait l'objet d'essais en utilisant les spécifications techniques les plus courantes;
- les versions de micrologiciel les plus récentes;
- des analyses détaillées des défaillances.

> Échange évolué sans temps d'arrêt

Si l'échange d'un produit est requis, communiquez avec un représentant du service à la clientèle de Services d'automatisation au 1 800 565-6699, options 2, 1, 4 ou par courriel à CDNautomationservices@schneider-electric.com, ou avec votre distributeur autorisé Schneider Electric local. Nous vous ferons parvenir un produit entièrement remis à neuf intégrant les mises à niveau de conception les plus récentes. Afin de prévenir tout temps d'arrêt, votre produit d'origine nous sera envoyé uniquement après avoir reçu le produit de remplacement.

Schneider Electric constitue le choix par excellence pour la réparation et l'entretien de vos systèmes d'automatisation

Selon vos objectifs et contraintes spécifiques, et ce, peu importe si vous décidez de moderniser ou de conserver votre système courant, soyez assuré que Schneider Electric sera là pour vous appuyer.

Profitez des avantages d'une plateforme de commande modernisée offerte par Schneider Electric :

> Productivité accrue
grâce à des produits d'automatisation de pointe

> Souplesse optimisée
avec une nouvelle architecture ouverte

> Coûts d'entretien réduits

> Connectivité rehaussée
grâce à l'accès à des options réseau multiples

> Gestion de l'énergie améliorée
grâce aux capacités PlantStruxure

Parlez-en à quelqu'un digne de confiance.

Lorsque nous avons lancé le premier automate programmable, nous avons répondu aux besoins en matière de contrôle de processus supérieur et plus efficace de nos clients. Plus de 40 ans plus tard, nous continuons à écouter et à travailler avec vous afin de créer de nouvelles façons novatrices pour réaliser valeur, efficacité et rendement.
Cet engagement nous a valu une réputation de confiance, d'innovation et de fiabilité qui démarque les membres de l'équipe de Schneider Electric partout au monde. Ceux-ci incluent des spécialistes, des experts de l'industrie, des intégrateurs de systèmes et d'innombrables membres de la famille Schneider Electric. Chacun est chargé de poursuivre notre mission pour vous donner les moyens de tirer le meilleur de votre énergie[MS].

Puisque la première étape est toujours la plus importante, Schneider Electric est en mesure de faire une vérification sur place et une évaluation personnalisée pour confirmer la portée du projet, puis de valider les risques pour offrir la solution adéquate répondant à vos besoins et budgets.

Pour profiter pleinement des fonctionnalités évoluées de la gamme courante d'automates industriels Modicon et du logiciel de programmation Unity Pro, consultez votre expert local de l'automatisation et du contrôle Schneider Electric.

Schneider Electric Canada

Nous sommes membres du réseau de services Schneider Electric établi dans plus de 130 pays.

Établissements de services au Canada

1. Belleville (ON)
2. Calgary (AB)
3. Cambridge (ON)
4. Chicoutimi (QC)
5. Edmonton (AB)
6. Halifax (N.-É.)
7. London (ON)
8. Mississauga (ON)
9. Moncton (N.-B.)
10. Montréal (QC)
11. Ottawa (ON)
12. Ville de Québec (QC)
13. Regina (SK)
14. Richmond (C.-B.)
15. Saskatoon (SK)
16. Sudbury (ON)
17. Val d'Or (QC)
18. Victoria (C.-B.)
19. Windsor (ON)
20. Winnipeg (MB)

> **Nous offrons** des solutions de service complètes destinées à l'installation, à l'entretien, à l'analyse et à la modernisation de votre réseau électrique et de vos systèmes d'automatisation.

> **Nous offrons** une vaste gamme de solutions complètes et ciblées aux problèmes liés au rendement de tous les types de système d'automatisation industriels.

Plus plus d'information, composez le 1 800 565-6699, options 2, 1, 4 ou visitez www.schneider-electric.ca

Schneider Electric Canada Inc.

5985, McLaughlin Road
Mississauga (Ontario) L5R 1B8
Tél. : 1 800 565-6699
www.schneider-electric.com/ca

Numéro de document 998-4401_CA-GB

Ce document a été imprimé sur du papier recyclé.

© Schneider Electric, 2013. Tous droits réservés.

Mars 2013 SF