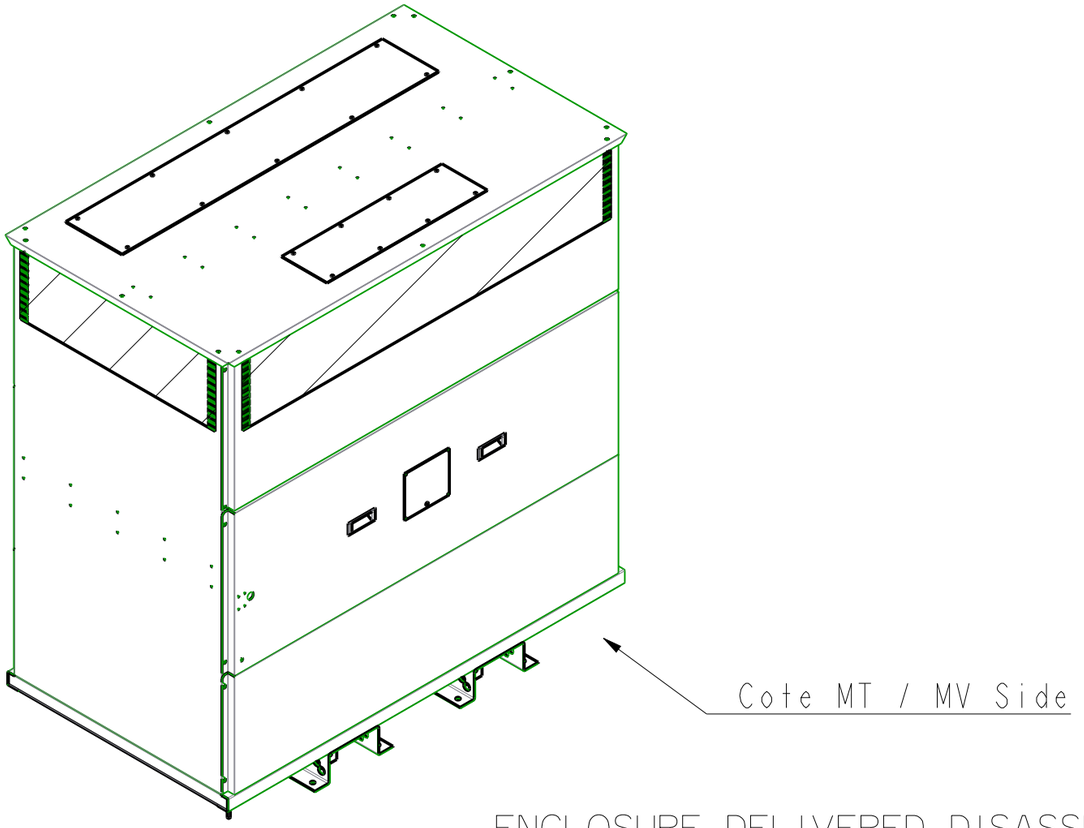

ENCLOSURE DELIVERED DISASSEMBLED
HABILLAGE LIVRE DEMONTE

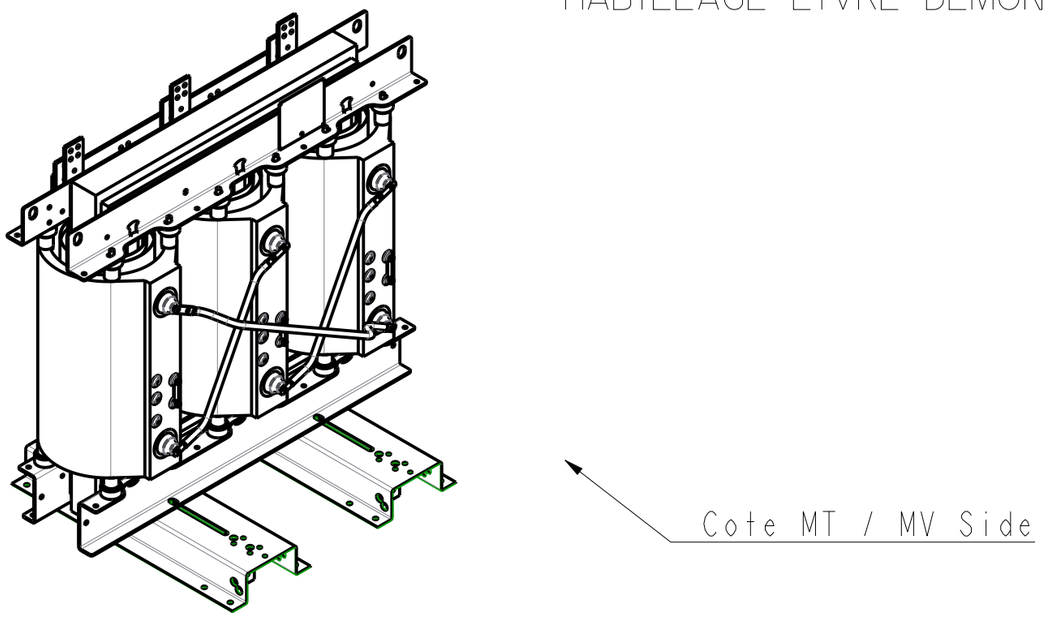

016	PROVISION POUR SERRURE (SERRURE NON FOURNIE)	LOCK LOCATION (LOCK NOT SUPPLIED)
015	VERROUILLAGE MT (* OPTION)	MV LOCKING DEVICE (* OPTION)
014	BORNE EMBROCHABLE MT HN52S61 250A (* OPTION)	MV BUSHING HN52S61 250A (* OPTION)
013	PARAFOUDRE (* OPTION)	SURGE ARRESTER (* OPTION)
012	SABOT AMORTISSEUR (* OPTION)	SHOCK ABSORBER (* OPTION)
011	TRAPPE ACCES AU REP 1-2	SIDE PLATE FOR MARK 1-2
010	OUVERTURE RACCORDEMENT BT	TOP PLATE FOR LV CONNECTION
009	OUVERTURE RACCORDEMENT MT	TOP PLATE FOR MV CONNECTION
008	PLAQUE SIGNALETIQUE	RATING PLATE
007	LEVAGE	LIFTING
006	PRISE DE TERRE M10	EARTHING TERMINAL M10
005	GALET DE ROULEMENT ORIENTABLE	BI-DIRECTIONAL ROLLERS
004	PLAGE DE RACCORDT NEUTRE BT	LV NEUTRAL TERMINAL
003	PLAGE DE RACCORDT BT	LV PHASE TERMINAL
002	REGLAGE DE TENSION MT	MV OFF TAPPINGS
001	RACCORDEMENT MT	MV TERMINALS

TRANSFORMATEUR TRIPHASE	THREE PHASED TRANSFORMER
ENROBE TRIHAL	CASTRESIN TRIHAL
DEGRE DE PROTECTION	DEGREE OF PROTECTION
IP31 IK7 SAUF FOND IP21	IP31 IK7 EXCEPT THE BOTTOM IP21

	EN 50588-1	
PUISSANCE	RATED POWER	630 kVA
FREQUENCE	FREQUENCY	50 Hz
MOYENNE TENSION	MEDIUM VOLTAGE	20000 V
REGLAGE	OFF VOLTAGE TAPPING	+ 5.00+ 2.50 %
REGLAGE	OFF VOLTAGE TAPPING	- 5.00- 2.50 %
BASSE TENSION A VIDE	LOW VOLTAGE AT NO LOAD	410 V
UCC	UCC	6 %
GROUPE DE COUPLAGE	VECTOR GROUP	D yn11
MODE DE REFROIDISSEMENT	COOLING	AN
CLASSE THERMIQUE	THERMAL CLASS	F
MASSE TOTALE	TOTAL WEIGHT	2100 kg
NIVEAU D ISOLEMENT MT	MV INSULATION LEVEL	24 kV
BT : ALUMINIUM	LV : ALUMINIUM	
MT : ALUMINIUM	MV : ALUMINIUM	
L x l x h		1840 x 1030 x 1955 mm

Ind	Dessine/Verifie	Le	Validation	Modification
0	HILLARD	22/02/2018	FRANCOIS	Creation

Echelle

PLAN D'ENCOMBREMENT

ASSEMBLY DRAWING

Schneider Electric

Dessine/Verifie	Le 22/02/2018	Par HILLARD
Validation	Le 22/02/2018	Par FRANCOIS

A3-100-903251 1/4

0

Cf. PRO 020

TOLERANCES : RACCORDEMENTS MT ET BT + OU - 20 mm
TOLERANCES GENERALES : + OU - 10 mm

TOLERANCES : + / -20 mm MV AND LV CONNECTIONS
GENERAL TOLERANCES : + / - 10 mm

Cote MT / MV Side

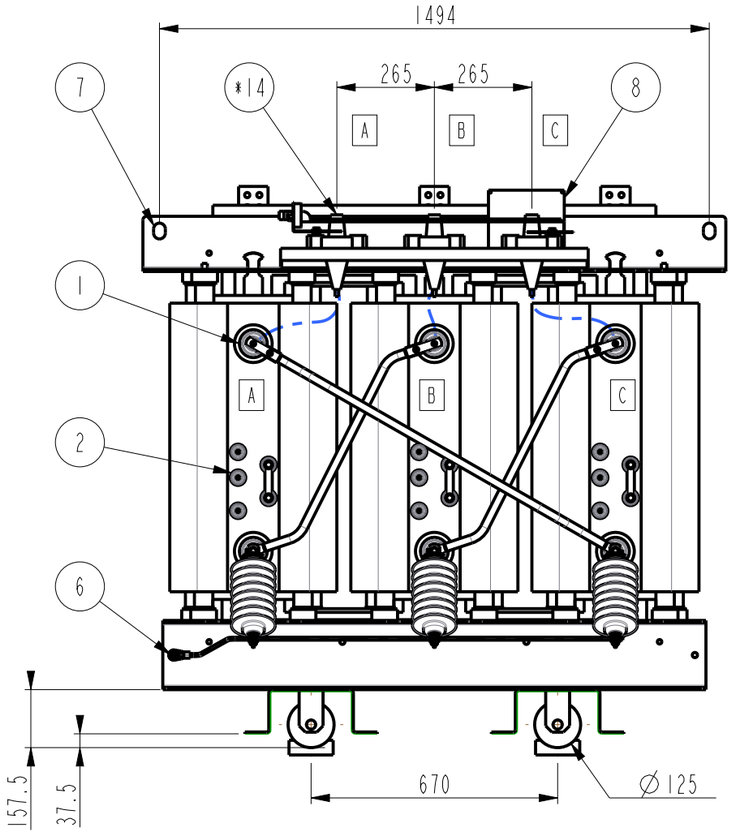

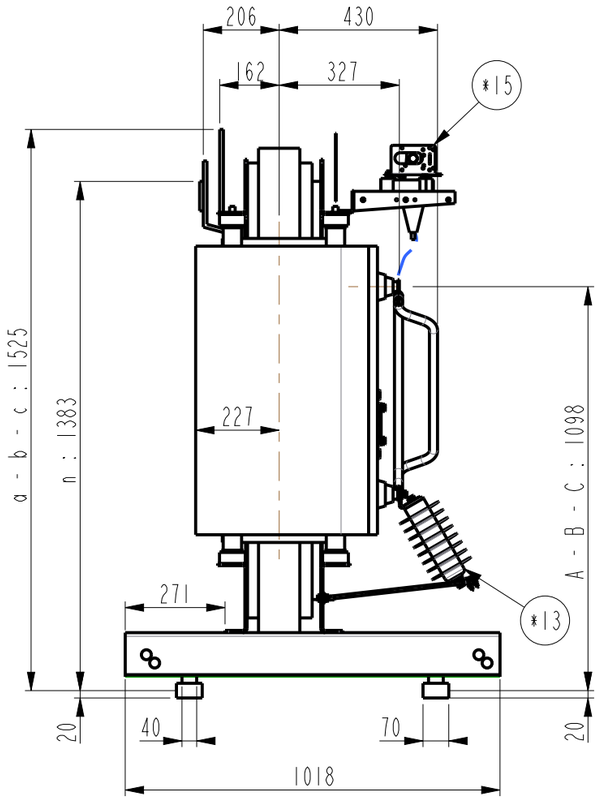

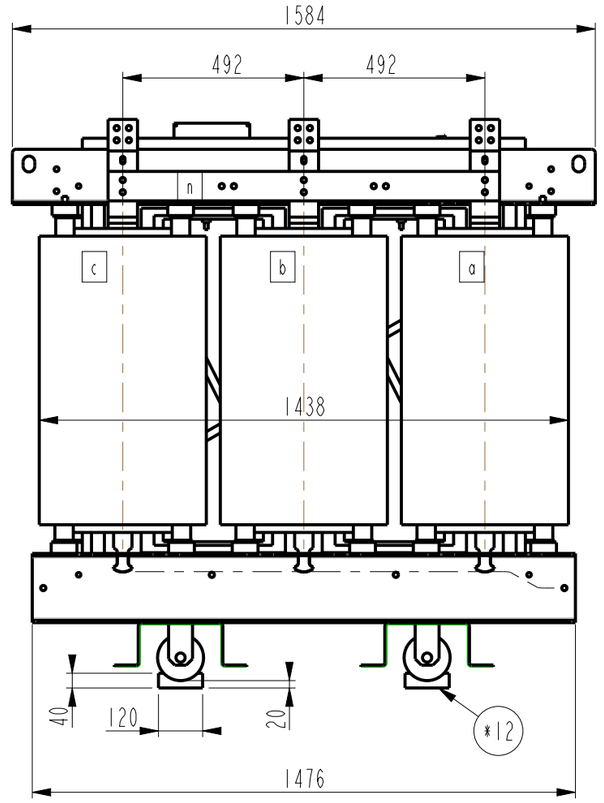

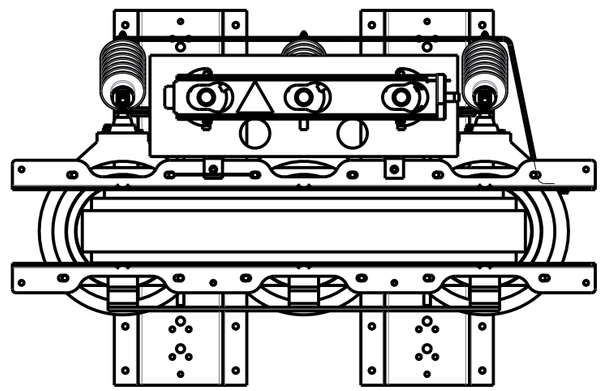

A3-100-903251 2/4

0

Cf. PRO 020

Cote MT / MV Side

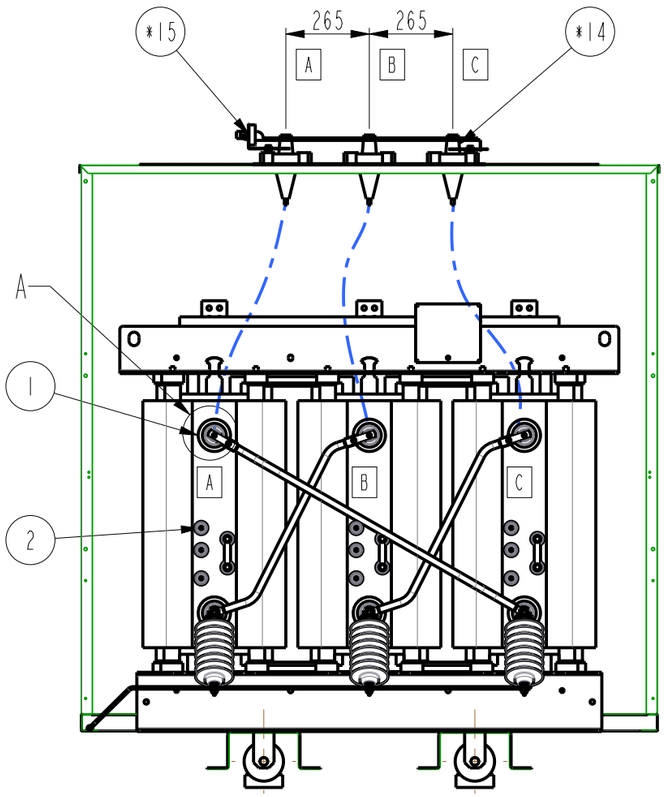

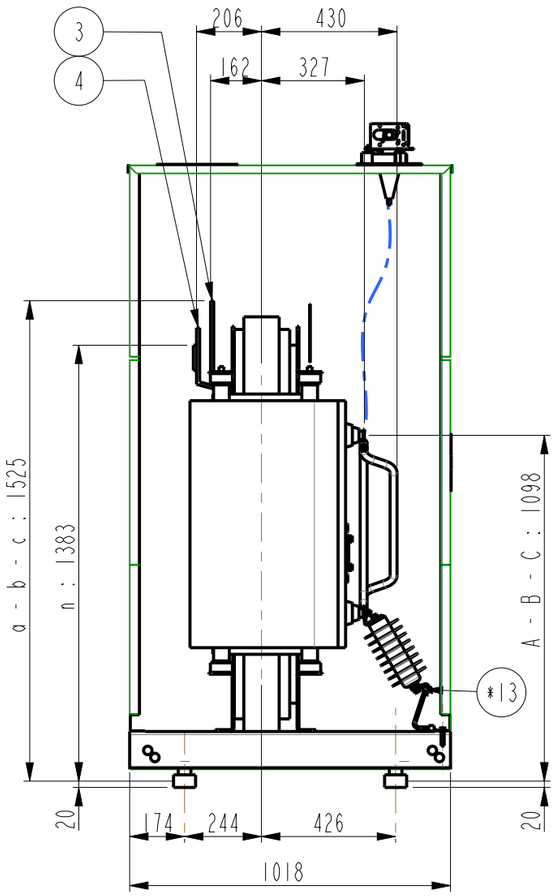

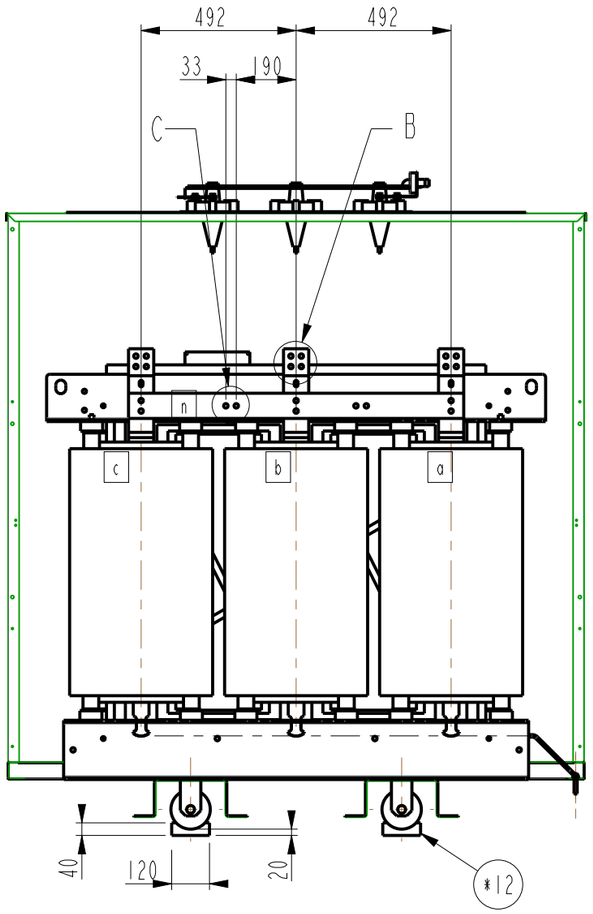

DETAIL : A
ECHELLE 0.20 / SCALE 0.20

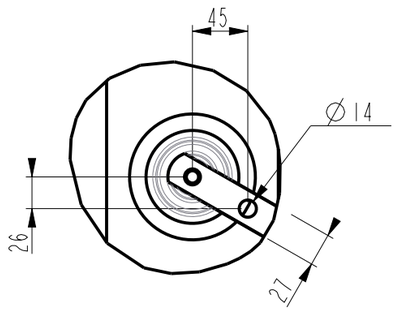

Mark 1 copper thickness : 4
Rep 1 cuivre ep : 4

DETAIL : B
ECHELLE 0.20 / SCALE 0.20

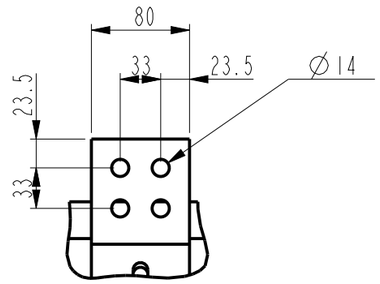

Mark 3 tin plated alu thickness : 10
Rep 3 alu etame epaisseur : 10

DETAIL : C
ECHELLE 0.20 / SCALE 0.20

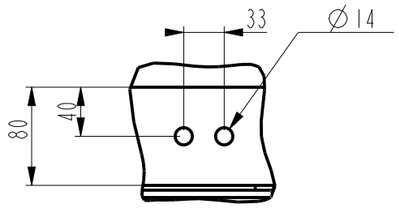

Mark 4 tin plated alu thickness : 10
Rep 4 alu etame epaisseur :10

A3-100-903251 3/4

0

Cf. PRO 020

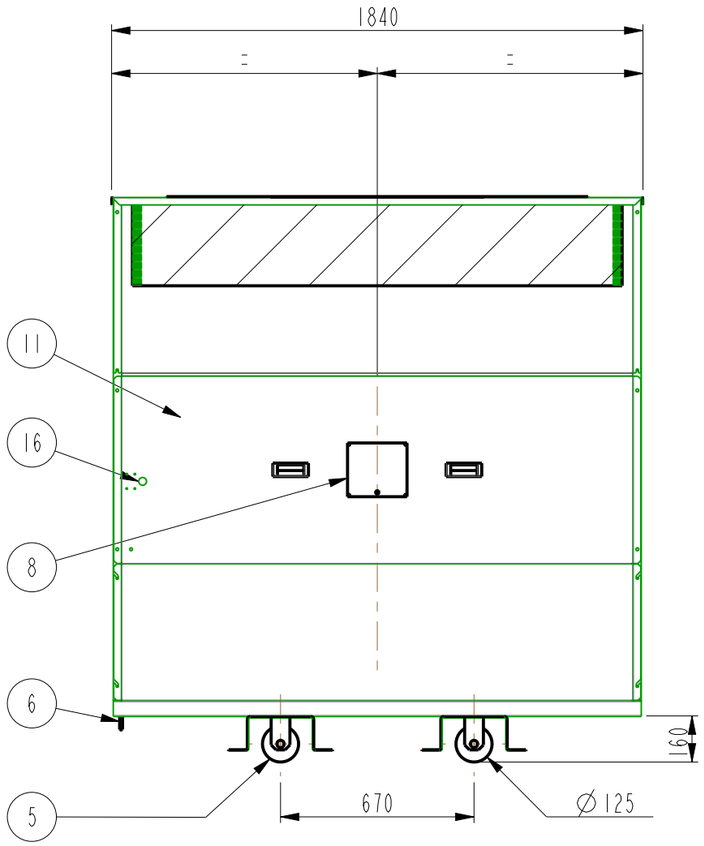

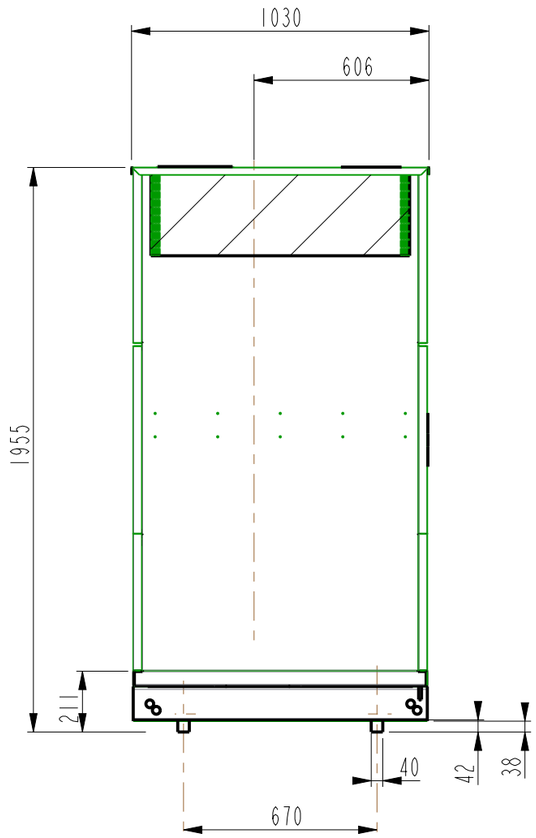

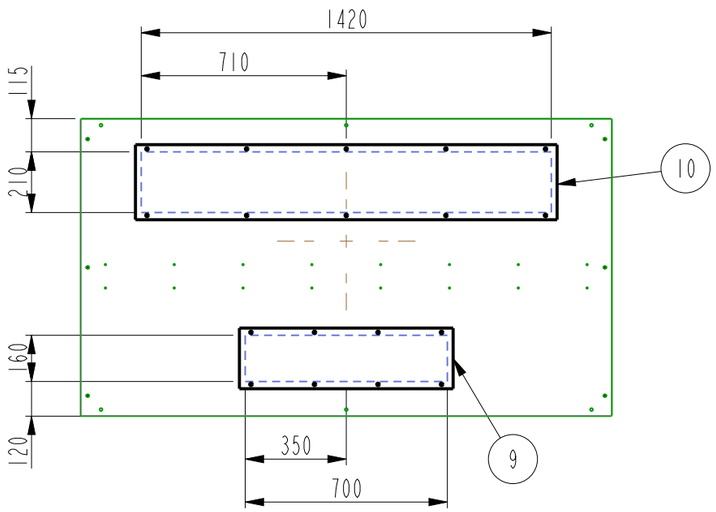

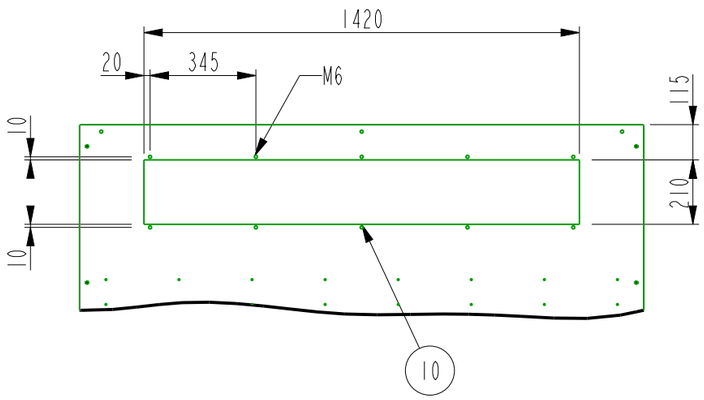

ECHELLE 0.05 / SCALE 0.05

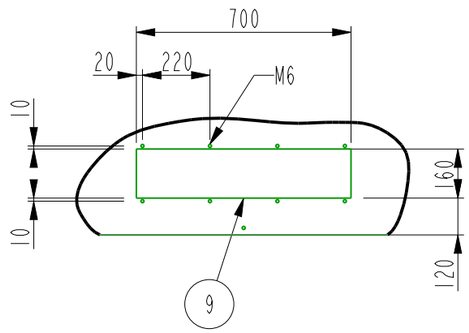

ECHELLE 0.05 / SCALE 0.05

A3-100-903251 4/4

0

Cf. PRO 020