Smart-UPS™ Ultra
Gruppo di Continuità

SRTL5KRM2UT/SRTL5KRM2UT-HW

SRTL5KRM2UI/SRTL5KRM2UI-HW

SRTL5KRM2UJ/SRTL5KRM2UJ-HW

Manuale Operativo

IT 990-6458B

11/2023

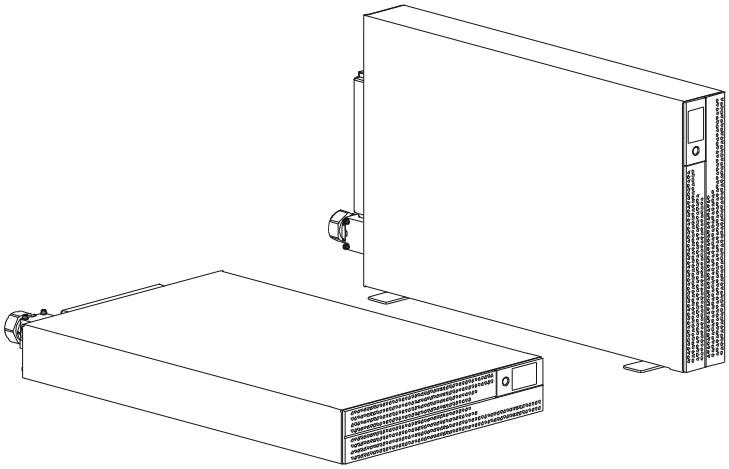

Informazioni Legali

Il marchio APC e tutti i marchi di Schneider Electric SE e delle sue consociate citati in questa guida sono di proprietà di Schneider Electric SE o delle sue consociate Tutti gli altri marchi possono essere marchi dei rispettivi proprietari.

Questa guida e il suo contenuto sono protetti dalle leggi sul copyright applicabili e vengono forniti a solo scopo informativo. Nessuna parte di questa guida può essere riprodotta o trasmessa in qualsiasi forma o con qualsiasi mezzo (elettronico, meccanico, fotocopia, registrazione o altro), per qualsiasi scopo, senza la previa autorizzazione scritta di APC.

APC non concede alcun diritto o licenza per l'uso commerciale della guida o del suo contenuto, ad eccezione di una licenza non esclusiva e personale per consultarla "così com'è". I prodotti e le apparecchiature APC devono essere installati, utilizzati, sottoposti a manutenzione solo da personale qualificato.

Poiché gli standard, le specifiche e i progetti cambiano di volta in volta, le informazioni contenute in questa guida possono essere soggette a modifiche senza preavviso.

Nella misura consentita dalla legge applicabile, APC e le sue consociate non si assumono alcuna responsabilità per eventuali errori od omissioni nel contenuto informativo di questo materiale o conseguenze derivanti da o risultanti dall'uso delle informazioni contenute nel presente documento.

Informazioni Generali

Importanti Istruzioni Sulla Sicurezza

CONSERVARE QUESTE ISTRUZIONI - La manuale in contiene importanti istruzioni da seguire durante le operazioni di installazione e manutenzione delle Smart-UPS e delle batterie.

Questo è il simbolo "Leggi il manuale dell'utente". Leggere la documentazione per l'utente per acquisire familiarità con l'apparecchiatura.

Leggere attentamente queste istruzioni e guardare l'apparecchiatura per acquisire familiarità con il dispositivo prima di provare a installarlo e operare.

I seguenti messaggi speciali possono apparire in questo bollettino o sull'apparecchiatura per avvertire di potenziali pericoli o per richiamare l'attenzione su informazioni che chiariscono o semplificano una procedura.

L'aggiunta di questo simbolo a un'etichetta di sicurezza "Pericolo" o "Avvertenza" indica che esiste un rischio elettrico che provocherà lesioni personali se le istruzioni non vengono seguite.

Questo è il simbolo di avviso di sicurezza. Viene utilizzato per avvertire della possibilità di lesioni personali. Rispettare tutti i messaggi di sicurezza che seguono questo simbolo per evitare possibili lesioni o morte.

⚠ PERICOLO

PERICOLO indica una situazione di pericolo imminente che, se non evitata, **provoca** morte o gravi lesioni.

⚠ AVVERTENZA

AVVERTENZA Indica una situazione di pericolo imminente che, se non evitata, **potrebbe provocare** morte o gravi lesioni.

⚠ CAUTELA

CAUTELA indica una situazione di pericolo che, se non evitata, **può provocare** lesioni leggere o moderate.

AVVISO

AVVISO viene utilizzato per indicare pratiche non legate a lesioni fisiche.

Linee Guida per la Manipolazione dei Prodotti

<18 kg <40 lb	18-32 kg 40-70 lb	32-55 kg 70-120 lb	>55 kg >120 lb	

Le apparecchiature elettriche devono installate e gestite soltanto da personale qualificato. Schneider Electric non si assume alcuna responsabilità per eventuali conseguenze derivanti dall'uso di questo materiale.

Sicurezza e Informazioni Generali

- Rispettare i codici nazionali e locali vigenti in materia elettrica.
- Tutti i cablaggi devono essere eseguiti da un elettricista qualificato.
- Cambiamenti o modifiche a questa unità non espressamente approvati da Schneider Electric potrebbero invalidare la garanzia.
- Questo UPS è per applicazioni aziendali professionali e non per applicazioni per consumatori.
- Questo UPS è destinato esclusivamente all'uso in ambienti interni.
- Questo UPS deve essere installato solo in ambienti IT dedicati.
- Non utilizzare questo UPS alla luce diretta del sole, a contatto con fluidi o in presenza di polvere o umidità eccessive.
- Verificare che le prese d'aria sull'UPS non siano bloccate. Controllare che vi sia spazio sufficiente per una ventilazione adeguata.
- Per un UPS con un cavo di alimentazione installato in fabbrica, collegare il cavo di alimentazione dell'UPS direttamente a una presa a muro. Non utilizzare protezioni contro le sovratensioni o prolunghe.
- L'apparecchiatura è pesante. Adottare sempre tecniche di sollevamento sicure e adeguate al peso dell'apparecchio.
- I moduli batteria sono pesanti. Rimuovere le batterie prima di installare l'UPS e i pacchi batteria esterni (XLBPs) su una griglia.
- Accertarsi che la profondità del rack sia lalmeno 1070 mm.
- Che uno spazio libero di 300 mm (minimo), per la ventilazione, sia disponibile dalle superfici anteriore e posteriore
  - del rack, quando l'UPS è installato in un rack.
  - del UPS, quando l'UPS è installato con orientamento a torre.Installare sempre il XLBPs nelle configurazioni con montaggio a rack. L'UPS deve essere installato sopra i XLBPs.
- Installare sempre le periferiche sopra l'UPS in configurazioni con montaggio a rack.
- Ulteriori informazioni sulla sicurezza sono disponibili nella Guida alla Sicurezza fornita con questa unità.
- Questo UPS deve essere installato da personale di servizio o da un elettricista qualificato.

Diseccitazione sicurezza

- L'UPS contiene moduli batteria interni e pertanto il rischio di scossa elettrica anche quando si effettua lo scollegamento dall'alimentazione AC e DC.
- Prima di installare l'UPS o qualsiasi accessorio, assicurarsi che:
  - L'interruttore automatico di principale è in posizione **OFF** o l'apparecchiatura è scollegata dalla sorgente AC.
  - I moduli batteria interni dell'UPS vengono rimossi
  - XLBP(s) è(sono) disconnesso

Sicurezza elettrica

- Non toccare alcun connettore metallico prima di aver interrotto l'alimentazione.
- Per i modelli con ingresso cablato, il collegamento al circuito di derivazione (rete) deve essere effettuato da un elettricista autorizzato.
- **Solo modelli 2UI e 2UI-HW**: Al fine di alle normative EMC, i cavi di uscita e i cavi di rete collegati agli UPS non devono superare i 10 metri di lunghezza.
- Il conduttore di terra protettivo dell'UPS trasporta la corrente di dispersione dalle periferiche di carico (attrezzatura per computer). Nel circuito di derivazione che alimentazione in ingresso l'UPS, è necessario installare un conduttore di massa isolato. Il conduttore deve essere identico per dimensioni e materiale isolante ai fili dell'alimentazione del circuito di derivazione, sia con massa che senza massa. Il conduttore sarà tipicamente verde e con o senza una striscia gialla.
- Il conduttore di terra in ingresso dell'UPS deve essere correttamente collegato alla terra protettiva sul pannello di manutenzione. Se l'alimentazione in ingresso dell'UPS viene fornita da un sistema di derivazione separato, il conduttore di terra deve essere collegato correttamente al trasformatore di alimentazione o al gruppo motore-generatore.
- Collegare solo circuiti SELV a tutte le porte di comunicazione.

Sicurezza relativa alla batteria

⚠ AVVERTENZA

RISCHIO CHIMICO E FUMO ECCESSIVO

- Sostituire il modulo batteria almeno ogni 10 anni o alla fine della sua vita utile, a seconda di quale di queste circostanze si verifica per prima.
- Sostituire immediatamente il modulo batteria quando l'UPS segnala la necessità di sostituzione.
- Sostituire il modulo della batteria con uno dello stesso numero e tipo di quello originariamente installato.

Il mancato rispetto di queste istruzioni potrebbe provocare morte o lesioni gravi.

- Schneider Electric utilizza batterie agli Ioni di Litio. In condizioni di uso e manipolazione normali, non vi è alcun contatto con i componenti interni della batteria.
- Il modulo batteria sostituibile (RBM) dura in genere 10 anni. I fattori ambientali influiscono sulla durata della batteria. Temperature ambiente elevate, alimentazione di rete di scarsa qualità nonché l'esaurimento breve e frequente della carica riducono la durata della batteria.
- CAUTELA: Quando si installano o sostituiscono le RBM, non indossare gioielli quali catene, orologi da polso o anelli. L'energia elevata attraverso materiali conduttivi potrebbe causare gravi ustioni.
- CAUTELA: Non posizionare o utilizzare il RBM o XLBP vicino a fonti di calore o al fuoco. Non schiacciare, non gettare il RBM o XLBP nel fuoco. Le batterie potrebbero esplodere.
- CAUTELA: Non aprire l'involucro di RBM. Ciò esporrà i terminali delle celle che costituiscono un pericolo energetico.
- CAUTELA: Non aprire l'RBM né mutilare le celle all'interno. Le sostanze chimiche rilasciate sono nocive per la pelle e gli occhi. Può essere tossico.

- CAUTELA: L'RBM può presentare il rischio di scosse elettriche e ustioni dovute a un'elevata corrente di cortocircuito.
- CAUTELA: Le RBMs guaste possono raggiungere temperature che superano le soglie di bruciatura per le superfici con cui si viene a contatto.
- Non utilizzare un RBM caduto, danneggiato o deformato.
- Non cortocircuitare l'RBM.
- Non piantare chiodi nell'RBM.
- Non colpire RBM con un martello.
- Gli XLBPs devono essere sostituiti solo da personale qualificato.
- RBMs può essere sostituito dall'utente.
  NOTA: Lo scambio in tempo reale dell’RBM deve essere eseguito solo da personale qualificato.

Sicurezza cablata

- Prima di installare i cavi o di effettuare i collegamenti (sia alla scatola di giunzione che all'UPS), verificare che il circuito di derivazione (rete) e il circuito di bassa tensione (controllo) non siano alimentati e che siano stati esclusi.
- Il cablaggio deve essere eseguito solo da un elettricista qualificato.
- Prima di effettuare il cablaggio, controllare i codici nazionali e locali.
- Per l'intero cablaggio è necessario un dispositivo di limitazione delle sollecitazioni (in dotazione con i prodotti selezionati). Si consigliano pressacavi a scatto.
- Tutte le aperture che consentono l'accesso ai terminali cablati dell'UPS devono essere coperte. In caso contrario, potrebbero verificarsi lesioni personali o danni alle apparecchiature.
- Selezionare la dimensione del cavo e i connettori in base ai codici nazionali e locali.

Sicurezza del sito fisico

Raccomandazioni per assicurare il sito, per prevenire attacchi fisici:

- Sicurare il pannello frontale del dispositivo e distribuirlo dispositivo in un luogo sicuro.
- Assicurare il pannello frontale installando il dispositivo all'interno di armadi o il dispositivo è protetto da restrizioni fisiche che impediscono l'accesso non autorizzato o la rimozione da aree riservate. Gli armadi devono essere chiusi con una chiave adatta o altri metodi fisici.

Per assicurare la posizione (area riservata):

- Chiaramente l'area riservata "solo per il personale autorizzato".
- Bloccare le porte dell'area riservata.
- Concedere l'accesso alle aree riservate solo a tale personale in base alla loro funzione lavorativa.
- Fornire un'indicazione minima dello scopo dei dispositivi coperti in aree riservate senza identificare la presenza di funzioni correlate.
- Fornire dispositivi di controllo (per l'accesso fisico), come lettori di chiavi magnetiche, serrature per porte e armadi. Questi dispositivi di controllo degli accessi fisici dovrebbero essere testati prima di metterli in uso e periodicamente.
- Assicurarsi che il custode delle risorse sia in grado di produrre audit trail fisici o elettronici per registrare l'accesso fisico di tutto il personale alle aree riservate per indagini sugli incidenti di sicurezza.

- Rivedere regolarmente l'inventario del personale che ha accesso fisico ai dispositivi di controllo e rimuovere prontamente qualsiasi accesso inappropriato identificato durante tali revisioni.
- Considerare la sicurezza fisica del cablaggio quando vengono utilizzati protocolli non sicuri come Modbus TCP.

Linee Guida di Sicurezza Informatica

Questa sezione include informazioni su come proteggere il sistema.

⚠ AVVERTENZA

POTENZIALE COMPROMISSIONE DELLA DISPONIBILITÀ, DELL'INTEGRITÀ E DELLA RISERVATEZZA DEL SISTEMA

Utilizzare le procedure consigliate per la sicurezza informatica per impedire l'accesso non autorizzato al software di sistema.

La mancata osservanza di queste istruzioni può causare morte, lesioni gravi o danni alle apparecchiature.

Per maggiori informazioni sulle ultime notizie sulla sicurezza informatica, registrasi alle notifiche di sicurezza o per segnalare una vulnerabilità, visitare il *Portale di Supporto per la Sicurezza Informatica di Schneider Electric*.

Azioni Consigliate

NOTA: L'elenco delle azioni consigliate di seguito non è un elenco completo delle possibili misure di sicurezza informatica. È pensato per essere un punto di partenza per migliorare la sicurezza del sistema.

Aggiornamenti

- Utilizzare sempre il firmware più recente per i dispositivi Schneider Electric per ottenere nuove funzionalità, correzioni e miglioramenti della sicurezza informatica.
- **IMPORTANTE**: Utilizzare solo le pagine Web ufficiali di Schneider Electric per scaricare il firmware per i dispositivi Schneider Electric. Utilizzare solo le procedure di aggiornamento descritte nel manuale dell'utente del prodotto.
- Mantenere aggiornati i dispositivi; verificare la presenza di un nuovo firmware o accettare le richieste di aggiornamento del firmware.
- Installare gli aggiornamenti più recenti per il sistema operativo.

Passwords

- Le password devono includere lettere maiuscole, minuscole, numeriche e caratteri speciali.
- Le password devono avere un minimo di 10 caratteri.
- La password non deve essere facilmente reperibile nel dizionario ed è preferibile una frase.
- Cambia le password frequentemente, almeno una volta all'anno.
- Modificare la password predefinita, subito dopo il primo accesso al sistema e dopo un ripristino delle impostazioni di fabbrica.
- Non riutilizzare le password.

Rete

- I dispositivi Schneider Electric non devono avere un indirizzo IP accessibile pubblicamente.
- Non utilizzare il port forwarding per accedere a un dispositivo Schneider Electric da una rete Internet pubblica.
- I dispositivi Schneider Electric devono trovarsi sul proprio segmento di rete. Se il router supporta una rete guest o una VLAN, è preferibile posizionare i dispositivi lì.
- Utilizzare la crittografia Wi-Fi più potente disponibile.
- Utilizzare HTTP nella rete locale.

Localizzazione dei Dati

La localizzazione dei dati si riferisce a un requisito legale o amministrativo obbligatorio che richiede direttamente o indirettamente che i dati siano archiviati o elaborati, esclusivamente o non esclusivamente, all'interno di una giurisdizione specifica.

Se nella propria regione si applicano le leggi sulla localizzazione dei dati, consigliamo vivamente di configurare questo dispositivo o il sistema in modo da non eseguire un trasferimento transfrontaliero di dati direttamente o attraverso altri canali. I dettagli delle leggi sulla localizzazione dei dati possono variare a seconda dell'area geografica. Il proprio team legale è la risorsa migliore per dare consigli sulla conformità della propria situazione specifica.

Messa Fuori Servizio

Prima che un dispositivo o un sistema venga rimosso definitivamente dalla rete, eseguire un ripristino completo delle impostazioni di fabbrica per cancellare tutti i dati.

Informazioni generali

- L'UPS riconosce ben 10 XLBPs collegati UPS.
  NOTA: Per ciascun XLBP aggiunto, il tempo di ricarica aumenterà.
- Il modello e i numeri di serie si trovano su un'etichetta sul coperchio superiore In alcuni modelli, un’altra etichetta è posizionata sul telaio sotto la mascherina anteriore.
- Riciclare sempre l'RBMs usato.
- Riciclare i materiali della confezione o conservarli per il riutilizzo.

Avvertenza sulla Radiofrequenza FCC Classe A

NOTA: Applicabile solo per i modelli SRTL5KRM2UT e SRTL5KRM2UT-HW.

Questa apparecchiatura è stata testata ed è risultata conforme ai limiti previsti per le apparecchiature digitali di Classe A, secondo quanto previsto dalla normativa FCC paragrafo 15. Tali limiti sono previsti per la protezione da interferenze dannose nel caso in cui l'apparecchiatura venga utilizzata in ambiente commerciale. L’apparecchiatura genera, utilizza e può irradiare energia a radiofrequenza e, se non installata e utilizzata nel rispetto del manuale delle istruzioni, può provocare interferenze dannose alle comunicazioni radio. L'utilizzo di questa apparecchiatura in un'area abitata può causare interferenze dannose. In questo caso, l'utente è tenuto a risolvere tali interferenze a proprie spese.

Avviso di Radiofrequenza

NOTA: Applicabile solo per i modelli SRTL5KRM2UI e SRTL5KRM2UI-HW.

AVVERTENZA: Questo prodotto è un UPS di categoria C2. In ambienti residenziali, questo prodotto potrebbe causare interferenze radio; in questo caso all'utente potrebbe essere richiesto di adottare misure aggiuntive.

VCCI-A Attenzione

NOTA: Applicabile solo per i modelli SRTL5KRM2UJ e SRTL5KRM2UJ-HW.

この装置は、クラスA機器です。この装置を住宅環境で使用すると電波妨害を引き起こすことがあります。この場合には使用者が適切な対策を講ずるよう要求されることがあります。

VCCI-A

su1115a

Panoramica del Prodotto

L'APC Smart-UPS™ Ultra SRTL è un gruppo di continuità (UPS) ad alte prestazioni. L'UPS consente di proteggere le apparecchiature elettroniche da blackout, abbassamento di tensione, sottotensione, sovratensione, piccole fluttuazioni e disturbi di grandi dimensioni. L'UPS fornisce inoltre alimentazione di backup tramite batteria per le apparecchiature collegate fino a quando l'alimentazione di rete non ritorna a livelli accettabili o le batterie sono completamente scariche.

E disponibile anche sul sito Web di APC, www.apc.com.

Specifiche

Per ulteriori specifiche fare riferimento al nostro sito Web, www.apc.com.

Ambientali

Temperatura	**Operativa**	Da 0 a 40 ºC (32 - 104 ºF)
	Immagazzinamento	Da -15 a 45 ºC (5 - 113 ºF)
Massima Elevazione	**Operativa**	0 - 3.000 m (0 - 10.000 ft)
	Immagazzinamento	0 - 15.000 m (50.000 ft)
Umidità		Da 0% a 95% di umidità relativa, senza condensazione
Codice di Protezione Internazionale		IP20
Livello di Inquinamento†		PD2
ANNOTAZIONI: • Caricare gli RBM immediatamente al ricevimento / prima installazione e almeno una volta ogni nove mesi durante lo stoccaggio o quando non sono in uso. • I fattori ambientali influiscono sulla durata della batteria. Temperature ambiente elevate, umidità elevata, alimentazione di rete di scarsa qualità, nonché l'esaurimento breve e frequente della carica riducono la durata della batteria.		

†Applicabile soltanto ai modelli SRTL5KRM2UI e SRTL5KRM2UI-HW.

Fisiche

NOTA: L'UPS è pesante. Seguire tutte le indicazioni sul sollevamento.

	SRTL5KRM2UT SRTL5KRM2UT-HW SRTL5KRM2UJ SRTL5KRM2UJ-HW	**SRTL5KRM2UI SRTL5KRM2UI-HW**
Peso dell'unità senza imballaggio (circa)	30 kg (66,14 lb)	27,2 kg (60 lb)
Peso dell'unità con imballaggio (circa)	41 kg (90,40 lb)	38,5 kg (84,88 lb)
Dimensioni dell'unità senza imballaggio Altezza x Larghezza x Profondità	86 x 432 x 795† mm (3,4 x 19 x 31,3 in)	
Dimensioni dell'unità con imballaggio Altezza x Larghezza x Profondità	392 x 585 x 984 mm (15,43 x 23,03 x 38,74 in)	

† include il diametro del cavo consigliato e il pressacavo in dotazione per i modelli SRTL5KRM2UI e SRTL5KRM2UI-HW.

Batteria

Tipo di batteria	Ione di Litio
Modulo batteria di ricambio Questo UPS è dotato di batteria a moduli sostituibili. Per le istruzioni sull'installazione, consultare il manuale utente appropriato della batteria di ricambio. Per informazioni sulla sostituzione delle batterie, rivolgersi al nostro rivenditore o visitare il nostro sito web, **www.apc.com**.	SRYLBM
Numero di moduli batteria **Modulo batteria Tensione** **Ah valutazione**	1 180 V 4 Ah per modulo batteria Utilizzabile: 2,47 Ah

Modulo batteria	**UPS**	**XLBP**
SRYLBM	SRTL5KRM2UI SRTL5KRM2UI-HW SRTL5KRM2UT SRTL5KRM2UT-HW	SRTL180RM2UBP
	SRTL5KRM2UJ SRTL5KRM2UJ-HW	SRTL180RM2UBPJ

NOTA: Il **LED** presente sul pannello frontale del pacco batterie si illumina in **Verde** se il pacco batterie è integro e la comunicazione è abilitata altrimenti si illumina in **Rosso**.

Elettriche

CAUTELA: Per ridurre il rischio di incendio, collegare solo ad un circuito dotato di protezione di sovracorrente di massima corrente raccomandata in conformità con il codice elettrico nazionale ANSI/NFPA 70 e il codice elettrico canadese, parte I, C22.1.

Modello		Valutazione		Valutazione di Sovracorrente del Circuito di Derivazione / Costruzione Dell'interruttore (CB) della Corrente Nominale †
		In linea	Modalità Verde	
SRTL5KRM2UI **SRTL5KRM2UI-HW**		5 kVA / 5 kW	5 kVA	40 A
SRTL5KRM2UT	208 V	4,9 kVA / 4,9 kW	4,9 kVA	30 A
SRTL5KRM2UT-HW	240 V	5 kVA / 5 kW	5 kVA	
SRTL5KRM2UJ **SRTL5KRM2UJ-HW**		5 kVA / 4,6 kW	5 kVA	

† Se si intende invece installare un Interruttore Automatico di Dispersione di Massa (ELCB), rivolgersi all'assistenza clienti Schneider Electric locale per la classificazione dell'ELCB.

NOTA: Le seguenti specifiche sono applicabili solo per il modello SRTL5KRM2UI e SRTL5KRM2UI-HW.

Categoria di Sovratensione	OVC II
Sistema di distribuzione dell'energia della rete elettrica applicabile	Sistema di Alimentazione TN
Norma Applicabile	IEC 62040-1 / UL1778

Uscita

Modello	SRTL5KRM2UI SRTL5KRM2UI-HW	SRTL5KRM2UT SRTL5KRM2UT-HW	SRTL5KRM2UJ SRTL5KRM2UJ-HW
Frequenza di Uscita	50/60 Hz ± 3 Hz		
Tensione Nominale di Uscita	220/230/240 VAC	208/240 VAC	200 VAC

Ingresso

Modello	SRTL5KRM2UI SRTL5KRM2UI-HW	SRTL5KRM2UT SRTL5KRM2UT-HW	SRTL5KRM2UJ SRTL5KRM2UJ-HW
Frequenza di Ingresso	40 a 70 Hz ± 0,1 Hz		
Tensione Nominale di Ingresso	220/230/240 VAC	208/240 VAC	200 VAC

Cablaggio Rigido

Connessioni di Entrata

SRTL5KRM2UI **SRTL5KRM2UI-HW**	Collegare i cavi ai terminali Linea (L), Neutro (N), Terra di protezione

Collegamenti in Uscita

SRTL5KRM2UT-HW **SRTL5KRM2UJ-HW**	Collegare i cavi ai terminali Linea1 (L1), Linea2 (L2), e Terra
SRTL5KRM2UI-HW	Collegare i cavi ai terminali Linea (L), Neutro (N), e Terra

Dimensioni del Cavo

Modello	Ingresso dimensioni del cavo, (tipiche)	Dimensione del filo di uscita, (tipica)
SRTL5KRM2UI	6 mm^2	6 mm^2
SRTL5KRM2UI-HW		
SRTL5KRM2UT-HW	L6-30†	
SRTL5KRM2UJ-HW		

† I cavi di alimentazione L6-30 sono integrati.

Caratteristiche del Pannello Frontale - UPS

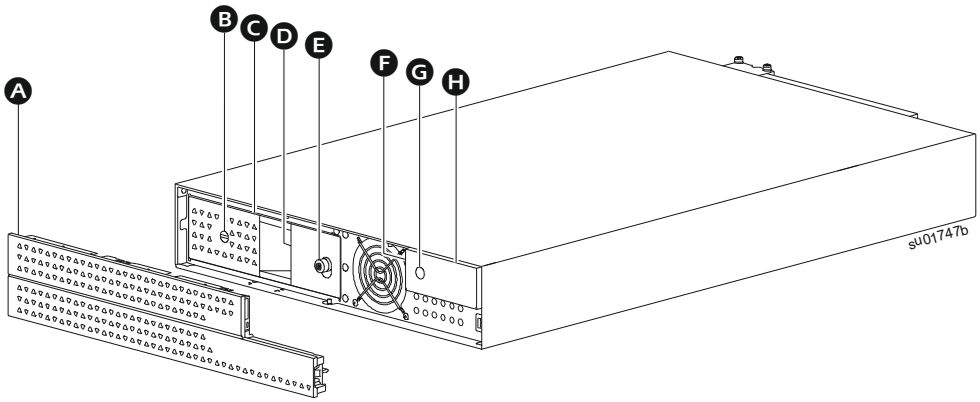

A	**Lunetta**
B	**Interruttore** BATTERIA ACCENSIONE/SPEGNIMENTO (BATTERY ON/OFF)
C	**Modulo batteria**
D	**LED di stato della batteria (situato dietro l'impugnatura della batteria)**
E	**Vite a testa zigrinata**
F	**Indicatore LED di stato dell'UPS (situato sulla parete laterale del display LCD)**
G	**Pulsante di** ACCENSIONE (POWER ON)
H	**Display LCD**

Caratteristiche del Pannello Posteriore

UPS

ANNOTAZIONI:

Consultare la tabella “Tasto per identificare le funzioni del pannello posteriore” alla pagina 15, che fornisce un tasto per i numeri di richiamo per la grafica del pannello posteriore illustrata in questo manuale.

L'illustrazione qui sopra è solo per riferimento. Le attuali funzioni del pannello posteriore possono variare a seconda del modello.

SRTL5KRM2UI

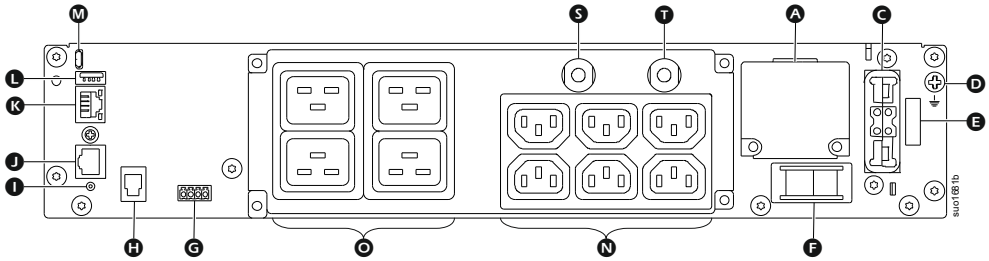

SRTL5KRM2UT

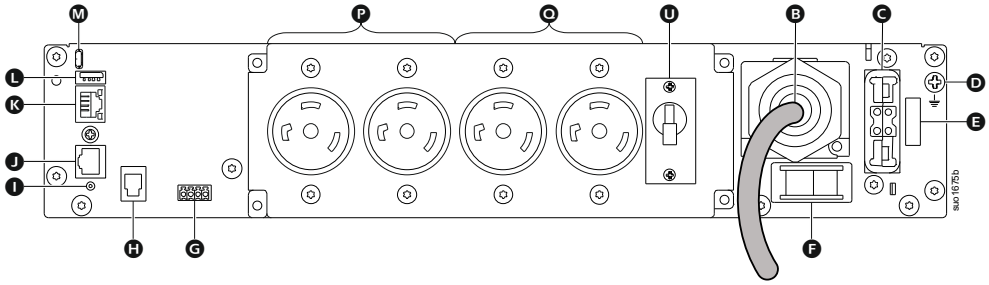

SRTL5KRM2UJ

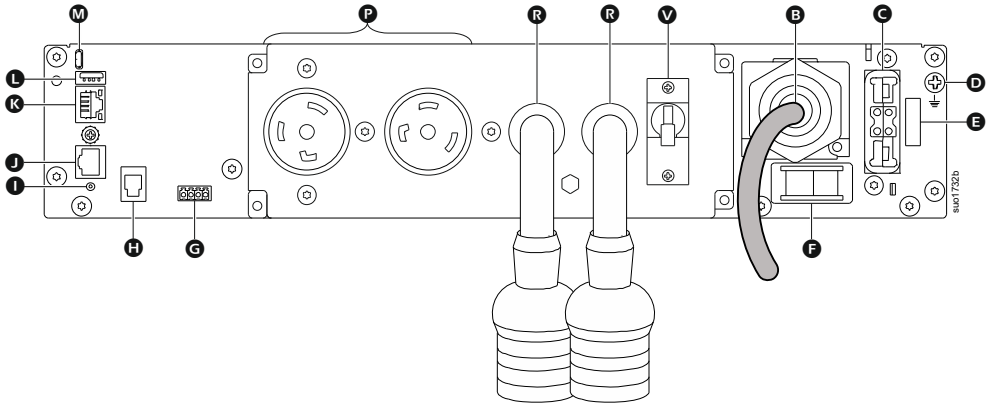

SRTL5KRM2UT-HW/SRTL5KRM2UJ-HW

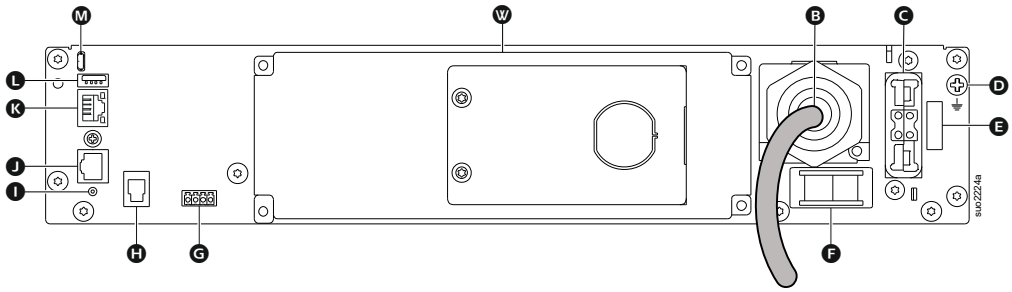

SRTL5KRM2UI-HW

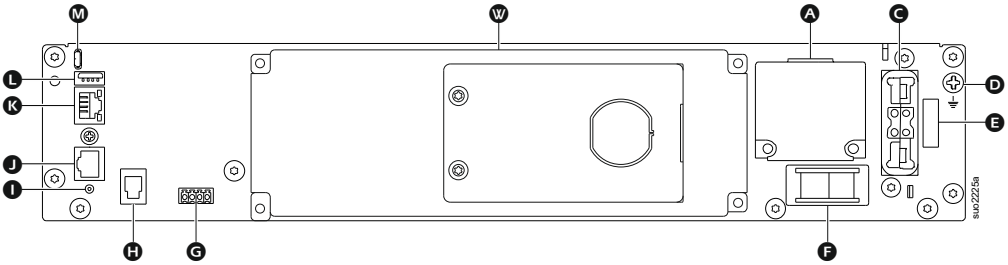

Tasto per identificare le funzioni del pannello posteriore

A	**Ingresso cablare morsettiera**	Filoduro l'ingresso di rete.
B	**Cordone dell'alimentazione in ingresso AC**	Collegare il cordone di alimentazione alla rete AC.
C	**Presa per gruppo batteria esterno**	Collegare i gruppi batteria esterni per un'autonomia prolungata. L'UPS è in grado di riconoscere automaticamente fino a 10 pacchi batteria esterni.
D	**Messa a terra del telaio**	Per il collegamento a terra dell'XLBP.
E	**Interruttore di Interblocco di Sicurezza**	Interruttore di Abilitazione/Disabilitazione della batteria
F	**Interruttore Abilita Sistema**	Interruttore di Abilitazione/Disabilitazione del sistema.
G	**Terminale EPO**	Il terminale Spegnimento d'emergenza (EPO) consente all'utente di collegare l'UPS al sistema EPO centrale.
H	**Porta di comunicazione del gruppo batteria esterno**	Comunicazione tra XLBP e UPS.
I	**Interruttore di** RIPRISTINO	Utilizzare questo interruttore per ripristinare l'interfaccia di gestione della rete.
J	**Porta I/O universale**	Usare per collegare: • Sensore di temperatura AP9335T (in dotazione) • Sensore di temperatura/umidità AP9335TH (non in dotazione) • Scheda ingresso/uscita relè AP9810 (non fornita).
K	**Porta di rete**	Utilizzare la porta rete per collegare UPS alla rete. **NOTA**: Utilizzare un cavo schermato per questa connessione.
L	**Porta host USB**	Per un'unità flash USB.

Ⓜ	**Porta console**	Utilizzare la porta console per configurare le funzioni di gestione della rete.
Ⓝ	**Uscite IEC C13**	Collegare dispositivi elettronici a queste uscite.
Ⓞ	**Uscite IEC C19**	
Ⓟ	**Uscite L6-30R**	
Ⓠ	**Uscite L6-20R**	
Ⓡ	**Pigtail con prese L6-20R**	
Ⓢ	**Interruttore di uscita 16 A per prese IEC C19**	Protegge le prese in caso si verifichi una condizione di sovraccarico. Il carico collegato deve essere inferiore alla capacità dell'interruttore.
Ⓣ	**Interruttore di uscita 10 A per prese IEC C13**	
Ⓤ	**Interruttore di uscita 20 A per prese L6-20R**	
Ⓥ	**Interruttore automatico di uscita da 20 A per treccina con prese L6-20R**	
Ⓦ	**Morsettiera di uscita con cavo rigido**	Collegare i dispositivi elettronici cablati.

XLBP

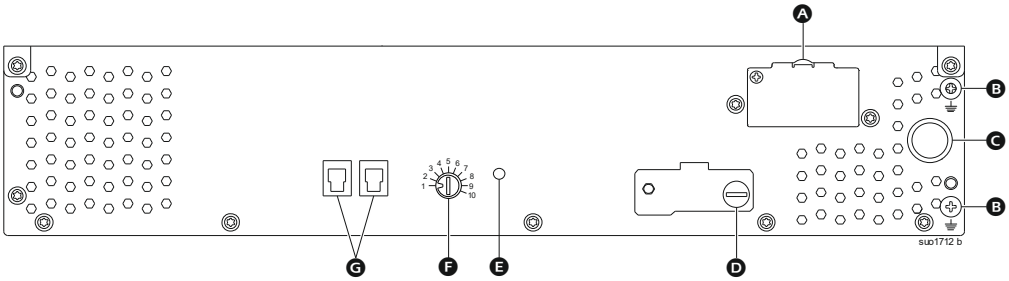

Ⓐ	**Presa della batteria**	Collegare il cavo di collegamento della batteria da un XLBP aggiuntivo a questa presa.
Ⓑ	**Terminale di terra**	Collegare i fili di messa a terra a questo terminale. Fare riferimento a “Collegare il cavo di messa a terra” alla pagina 17 per i dettagli.
Ⓒ	**Cavo di collegamento della batteria**	Collegare il cavo alla presa di collegamento della batteria sul pannello posteriore dell'UPS.
Ⓓ	**Interruttore** ABILITA XLBP	Ruotare completamente la vite a testa zigrinata in senso orario per consentire la comunicazione tra l’XLBP e UPS.
Ⓔ	**LED di Stato XLBP**	Si illumina in verde per indicare che lo stato di comunicazione tra l’XLBP e UPS è abilitato.
Ⓕ	**Interruttore** SELETTORE ID XLBP†	Impostare un ID unico per ogni XLBP connesso, utilizzando questo interruttore (non impostare lo stesso ID unico per più XLBPs).
Ⓖ	**Porta di comunicazione della batteria**	Collegare il cavo di comunicazione dall'UPS o da un XLBP aggiuntivo a questa porta.

† XLBPs prodotti dopo il mese di Agosto 2023 avranno lo schema di numerazione mostrato nell'illustrazione.

Collegamento dei Pacchi Batteria Esterni (XLBP)

Il modello dell'UPS può differire nell'aspetto da quelli illustrati nelle figure seguenti. Il processo è identico per tutti i modelli.

Collegare il cavo di messa a terra

1. Individuare e rimuovere la vite di messa a terra sul pannello posteriore sia dell'UPS che dell'XLBP.
2. Fissare il capocorda a un'estremità del filo di terra al terminale di terra sull'UPS e il capocorda all'altra estremità al terminale di terra sull'XLBP con la vite rimossa al *passo 1*.

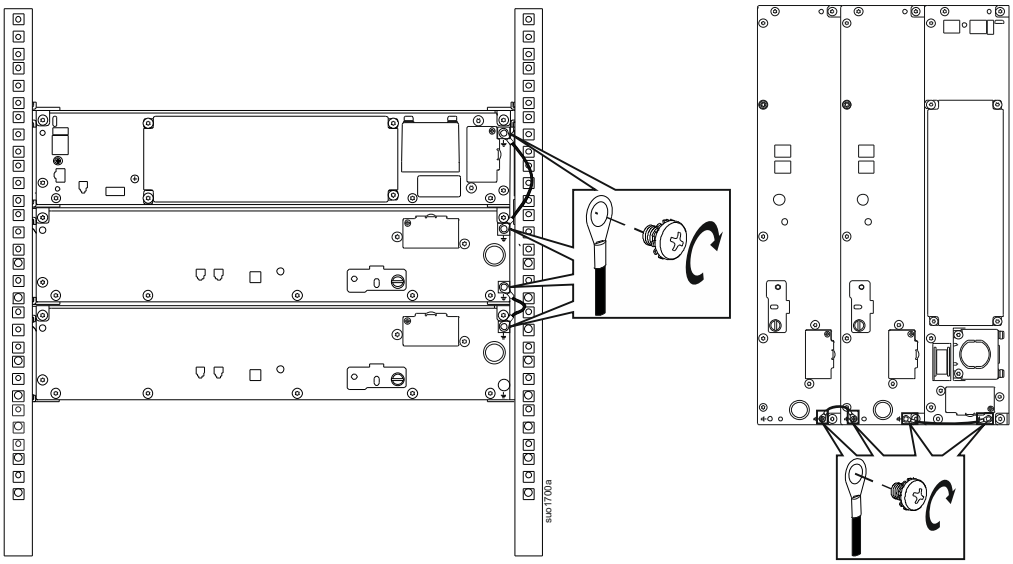

Collegare un singolo XLBP all'UPS

❶ Rimuovere il coperchio di protezione della presa della batteria nell'UPS.

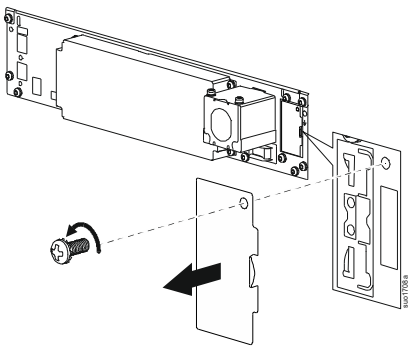

❷ Collegare il connettore della batteria e il cavo di comunicazione.

Ⓐ	Cavo di comunicazione della batteria
Ⓑ	Cavo del connettore della batteria

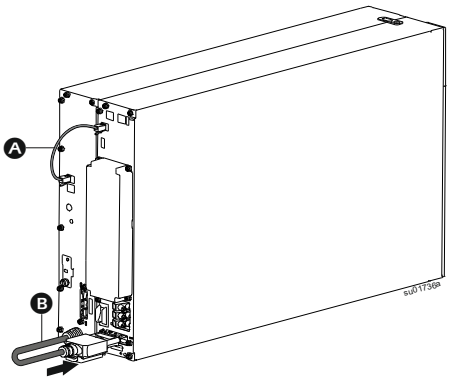

Collegare più XLBP all'UPS

❶	Collegare il primo XLBP all'UPS. Fare riferimento a “Collegare un singolo XLBP all'UPS” alla pagina 17 per i dettagli.
❷	Rimuovere il coperchio di protezione della presa della batteria nell' XLBPs. 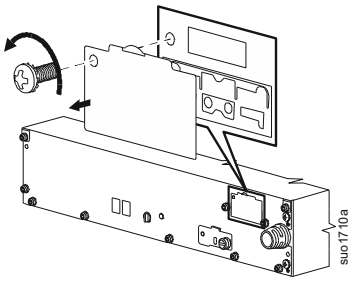
❸	Collegare il connettore della batteria e il cavo di comunicazione. 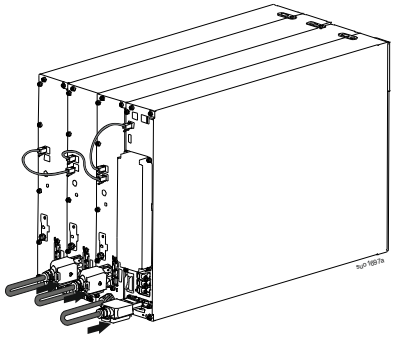
❹	Impostare il numero di identificazione unico (ID) per ogni XLPB connesso. Impostare il numero di identificazione unico (ID) nell'interruttore SELETTORE ID XLPB id per ogni XLBP. La posizione della tacca sul quadrante dell'interruttore indica il numero ID unico impostato. **NOTA**: Impostare un ID unico per ogni XLBP. 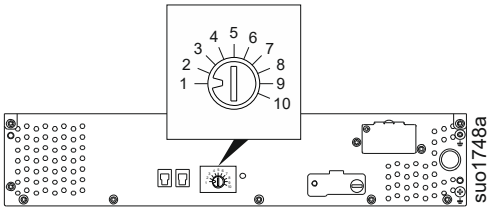

Funzionamento

Collegare L'apparecchiatura

⚠ CAUTELA

RISQUE DE DÉCHARGE ÉLECTRIQUE

- Scollegare l'interruttore automatico in ingresso di rete prima di effettuare l'installazione o la manutenzione dell'UPS.
- Scollegare l'RBM e l'XLBPs prima di eseguire l'installazione o la manutenzione dell'UPS.
- L'UPS contiene RBM e XLBP che possono presentare un rischio di scosse elettriche anche se scollegato dalla rete.
- Le prese a cablaggio AC e collegabili dell'UPS possono essere sempre alimentate tramite controllo remoto o automatico.
- Scollegare l'apparecchiatura dall'UPS prima di sottoporla a manutenzione.
- Non utilizzare l'UPS come disconnessione di sicurezza.
- Utilizzare passacavi a scatto.
- Coppia consigliata per la vite del terminale in ingresso: 16 lbf-in (2 Nm).

Il mancato rispetto di queste istruzioni può provocare danni all'apparecchiatura o lesioni lievi o moderate.

NOTA: Le batterie dell'UPS si caricano al 90% della capacità durante le prime three ore di funzionamento normale. **Durante il periodo di carica iniziale la capacità di autonomia della batteria non sarà completa.**

1. Collegare l'RBM. Fare riferimento al manuale di installazione dell'UPS per i dettagli.
2. Collegare l'apparecchiatura alle prese situate sul pannello posteriore dell'UPS.
3. Collegare l'UPS all'alimentazione di rete dell'edificio.
4. Accertarsi che l'interruttore ABILITA SISTEMA situato sul pannello posteriore dell'UPS sia acceso.

Accensione/spegnimento dell'UPS

La prima volta che si accende l'UPS, viene eseguita la schermata **Installazione Guidata**. Attenersi ai prompt per configurare le impostazioni dell'UPS. Fare riferimento a “Configurazione” alla pagina 28 per dettagli.

Accensione

L'UPS si *accende* quando la tensione di rete è applicata ai terminali di ingresso AC. L'interfaccia del display si illumina e visualizza una schermata "Attendi" che indica che il sistema viene inizializzato. Questo processo richiede circa 1 minuto. Dopo l'inizializzazione riuscita, i menu utente saranno accessibili dall'interfaccia del display.

Per *attivare* l'uscita e fornire alimentazione all'apparecchiatura collegata, selezionare l'icona Menu sul display e selezionare OK. Selezionare l'icona di controllo dalla schermata successiva e fare clic su OK. Selezionare *Attiva* Subito / *Attiva* con ritardo come L'uscita verrà OK. L'uscita verrà *attivata*.

Accendere Senza Alimentazione di rete

L'UPS può essere *acceso* senza alimentazione di rete tramite l'avviamento a freddo. Per avviare a freddo l'UPS, premere a lungo (2 sec) il pulsante di ACCENSIONE (POWER ON). Questo *accende* il pacco batteria e riattiva l'UPS. Il display si illumina e visualizza una schermata "Attendi" che indica che il sistema viene inizializzato. Questo processo richiede circa 1 minuto. Dopo l'inizializzazione riuscita, i menu utente saranno

accessibili dall'interfaccia del display. Per *attivare* l'uscita e fornire alimentazione all'apparecchiatura collegata, selezionare l'icona Menu sul display e selezionare OK. Selezionare l'icona di controllo dalla schermata successiva e fare clic su OK. Selezionare "*Attiva* con Nessun AC" e fare clic su OK. L'uscita verrà *attivata*.

Spegnere

Per disattivare la potenza di uscita, selezionare l'icona Menu sul display e fare clic su OK. Selezionare l'icona di controllo dalla schermata successiva e fare clic su OK. Selezionare *Disattiva* Subito/*Disattiva* con ritardo come richiesto L'uscita verrà OK. L'uscita verrà *disattivata*.

Una volta disattivata l'alimentazione AC, l'UPS continuerà a funzionare con l'alimentazione a batteria per un breve periodo di tempo a seconda del carico e della capacità rimanente della batteria. Per spegnere completamente l'UPS, toccare il pulsante pulsante di ACCENSIONE (POWER ON) sul pannello LCD, selezionare *Spegnimento interno* e fare clic su OK. L'UPS si spegnerà completamente.

Interfaccia Display LCD

A	**Tasto** MENU
B	**Icone di stato batteria**
C	**Icone di caricamento batteria**
D	**Icone della modalità Verde**
E	**Icone della modalità operativa**
F	**Tasto** SU (UP)
G	**Gruppo di Prese Commutato1 (SOG1)**
H	**Gruppo di Prese Commutato2 (SOG2)**
I	**Tasto** GIÙ (DOWN)
J	**Gruppo di Prese Commutato3 (SOG3)**
K	**Icona di disattivazione dell'audio**
L	**Icona di carico**
M	**Tasto** OK
P	**Pulsante di** ACCENSIONE (POWER ON) **con LED** • Toccare il tasto per riattivare l'UPS, quando è spento. • Un breve tocco del tasto mostrerà il menu di controllo. Seguire le istruzioni sullo schermo per accendere l'UPS *acceso/spento* subito o dopo un ritardo. Le indicazioni di illuminazione dei tasti sono le stesse del LED di **Stato**.
O	**Informazioni di stato dell'UPS**
R	**LED di stato (situato sul lato dell'interfaccia del display LCD dell'UPS)** • Non illuminato: L'uscita dell'UPS è disabilitata. • Si illumina in verde fisso: L'UPS è in modalità in linea. • Si illumina in rosso, lampeggia ogni 2 secondi: L'UPS è in modalità in linea e la batteria è scollegata. • Si illumina in giallo fisso: L'UPS è in modalità batteria. • **Si illumina in rosso fisso: L'UPS ha rilevato un errore interno.**

Rotazione Interfaccia Display LCD

L'orientamento dell'interfaccia del display LCD viene regolato automaticamente in base all'orientamento dell'UPS.

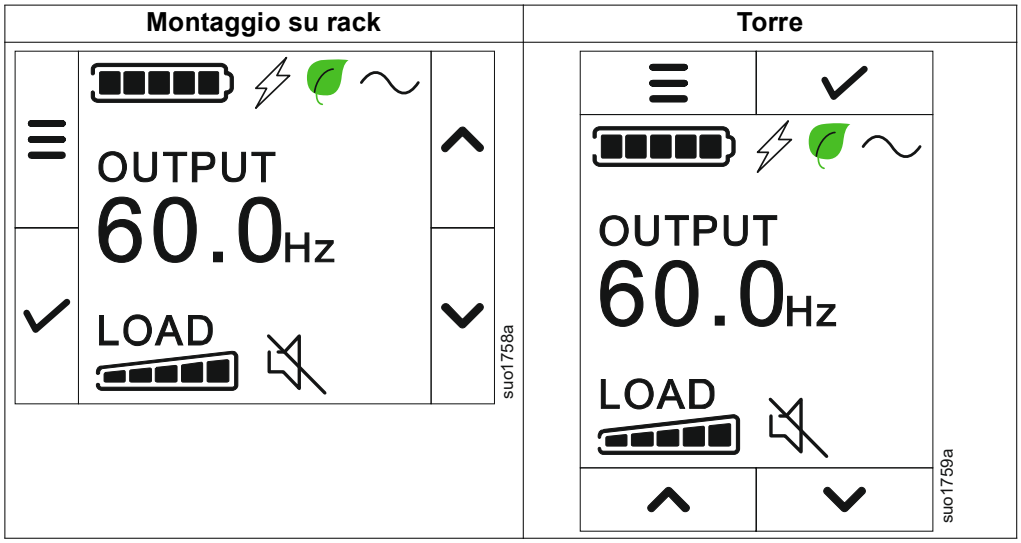

Funzionamento Interfaccia Display LCD

L'interfaccia del display dell'LCD un'interfaccia touchscreen.

Toccare l'icona per attivare la funzione tasto.

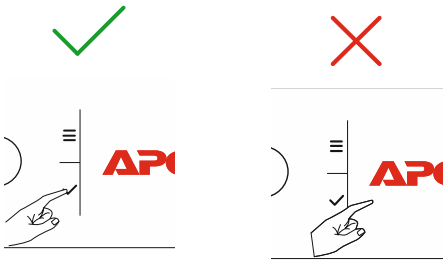

Usare i tasti freccia SU/GIÙ (UP/DOWN) per scorrere tra le opzioni del. Premere il pulsante OK per accettare l'opzione selezionata. Premere il pulsante ESC per tornare al menú precedente.

Informazioni di Stato dell'UPS

Il campo delle informazioni sullo stato fornisce informazioni chiave sullo stato dell'UPS.

Il menú **Standard** consentirà all'utente di selezionare una delle quattro schermate elencate qui sotto. Usare i tasti freccia SU/GIÙ (UP/DOWN) per scorrere tra le opzioni del menú.

Il menú **Avanzate (Advanced)** scorrerà automaticamente tra le quattro schermate.

- Tensione in Ingresso
- Tensione In Uscita
- Frequenza di Uscita
- Tempo di Funzionamento

Nel caso di un evento UPS, verranno visualizzati gli aggiornamenti di stato che definiscono l'evento o la condizione che si è verificato.
La schermata del display si illumina di giallo ad indicare un'avvertenza e di rosso per indicare un Allarme in base alla gravità dell'evento o della condizione.

Le icone sulla schermata di interfaccia del display LCD variano in base alla versione firmware installata.	
	Icona di carico: La percentuale approssimativa della capacità di carico è indicata dal numero di sezioni della barra di carico illuminate. Ciascuna barra rappresenta il circa 16% della capacità di carico.
	Icona di disattivazione dell'audio: Indica che l'allarme acustico è disabilitato/silenziato.
Icone della Modalità Operativa	
	Modalità online: L'UPS sta fornendo alimentazione di rete condizionata alle apparecchiature collegate.
	Modalità Bypass: In modalità **Bypass**, l'apparecchiatura collegata riceverà alimentazione di rete finché la tensione e la frequenza di ingresso sono entro i limiti configurati.
	Modalità verde: Nella modalità **Verde**, l'apparecchiatura collegata riceverà direttamente l'alimentazione di rete. In caso di blackout, si verifica un'interruzione dell'alimentazione al carico (fino a 10 ms) mentre l'UPS passa alla modalità **On-line** o **Batteria**. Quando si abilita la modalità **Verde** occorre tenere in considerazione i dispositivi sensibili a sbalzi di tensione.
	Modalità batteria: L'UPS alimenta le apparecchiature collegate mediante alimentazione di rete.
	Uscita UPS disattivata: Il gruppo di continuità UPS non sta alimentando le attrezzature collegate.
Icone di Stato Batteria	
	Stato di Carica Batteria: Indica lo stato di carica batteria. Ogni barra illuminata rappresenta circa il 20% di carica.
	Carica Batteria in Corso: Indica che la batteria è in carica.

Panoramica dei menù

L'interfaccia di visualizzazione dell'LCD presenta schermate di menu **Standard Avanzati (Advanced)**. La scelta tra i menu **Standard** o **Avanzati (Advanced)** è possibile durante l'installazione iniziale e può essere modificata in ogni momento nel menu **Configurazione (Configuration)**.

I menu **Standard** comprendono le opzioni usate più comunemente.

I menu **Avanzati (Advanced)** forniscono opzioni supplementari.

NOTA: Le schermate di menu effettive possono variare in base al modello e alla versione firmware.

UPS Panoramica dei Menu

NOTA: Per la forma completa delle abbreviazioni utilizzate in questa sezione, fare riferimento a “Elenco delle abbreviazioni utilizzate nella Panoramica del Menu UPS” alla pagina 27.

Menu Principale
- Stato
- Controllo
- Configurazione
- Test e Diagnosi
- Registri
- Informazioni

Menu Stato
- UPS
- Batterie
- Accessorio

UPS
- Rendimento
- Potenza in Uscita – Reale, Apparente, % Carico
- Uscita – Tensione, Frequenza, Consumo di Energia Corrente
- Batteria – % Carica, Runtime
- Ingresso – Tensione, Frequenza
- Autotest dell'UPS
- Installa FW

Batteria ww
- Riepilogo
- BP Interna
- BP Esterna (da 1 a 10)

Riepilogo
- RBM Salute
- Installato su MMYY *, Sostituisci con MMYY *
- RBM Interni, Pacchi Batteria, RBM Esterni
- % Carica, Autonomia
- Temperatura, Tensione

BP Interna
- RBM1
  - RBM Salute
  - Temperatura, Tensione

Pacco Batteria Esterno
- Numero del Pacco Batteria Esterno (da 1 a 10) www
  - RBM1/RBM2
    - RBM Salute
    - Temperatura, Tensione

B

I menu sono soggetti a modifiche a seconda della versione del firmware installata.

*	Disponibile nelle Schermate del Menu Avanzato.
**	Le opzioni visualizzate variano in base allo stato dell'UPS.
^	Le opzioni visualizzate variano in base agli accessori collegati.
^^	Disponibile solo quando è collegata una porta USB.
ww	Le opzioni visualizzate variano in base al numero di pacchi batteria esterni collegati.
www	Visualizza il numero di moduli batteria installati in ciascun pacco batteria esterno.
¢	Visualizzato solo quando il nuovo FW è disponibile per l'installazione e quando l'uscita è disattivata.
¢¢	Visualizzato solo quando il nuovo NMC FW è disponibile per l'installazione e quando l'uscita è disattivata.

A

suo2176a

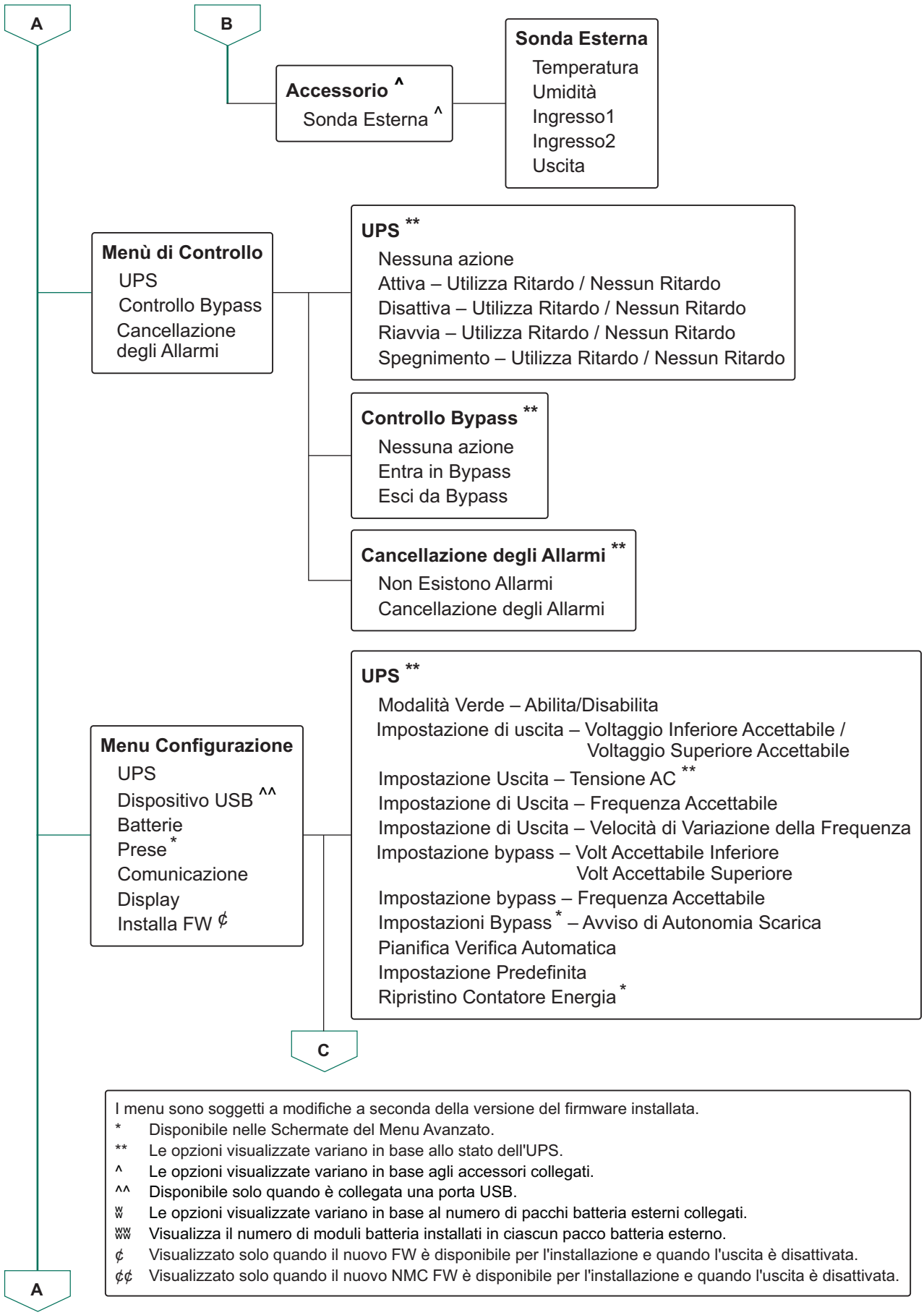

I menu sono soggetti a modifiche a seconda della versione del firmware installata.

*	Disponibile nelle Schermate del Menu Avanzato.
**	Le opzioni visualizzate variano in base allo stato dell'UPS.
^	Le opzioni visualizzate variano in base agli accessori collegati.
^^	Disponibile solo quando è collegata una porta USB.
₩	Le opzioni visualizzate variano in base al numero di pacchi batteria esterni collegati.
₩₩	Visualizza il numero di moduli batteria installati in ciascun pacco batteria esterno.
¢	Visualizzato solo quando il nuovo FW è disponibile per l'installazione e quando l'uscita è disattivata.
¢¢	Visualizzato solo quando il nuovo NMC FW è disponibile per l'installazione e quando l'uscita è disattivata.

A

C

Dispositivo USB ^^
- Espelli
- Salva File di Registro
- Salva File di Configurazione
- Installa Config
- Installa UPS FW ¢
- Installa NMC FW ¢¢

Batterie
- Sostituisci Notifica Prima
- Promemoria di Sostituzione della Batteria

Presa Principale *
- Ritardo Accensione
- Ritardo Spegnimento
- Durata Riavvio
- Durata Minima del Reso
- Tempo di Ripartizione del Carico sulla Batteria – Disabilita/Abilita
- Tempo di Ripartizione Carico su Batteria
- Runtime di Ripartizione del Carico – Abilita/Disabilita
- Runtime di Ripartizione del Carico

Comunicazione
- Rete

Rete
- Modalità Indirizzo IP
- Impostazione Indirizzo IP

Display
- Lingua
- Allarme Acustico – Disattivare, Attivare
- Retroilluminazione LCD – Sempre Accesa, Oscuramento Automatico, Spegnimento Automatico
- Impostazione LCD – Luminosità
- Tipo di Menu – Standard/Avanzato

Installazione della FW

I menu sono soggetti a modifiche a seconda della versione del firmware installata.

*	Disponibile nelle Schermate del Menu Avanzato.
**	Le opzioni visualizzate variano in base allo stato dell'UPS.
^	Le opzioni visualizzate variano in base agli accessori collegati.
^^	Disponibile solo quando è collegata una porta USB.
W W	Le opzioni visualizzate variano in base al numero di pacchi batteria esterni collegati.
WW WW	Visualizza il numero di moduli batteria installati in ciascun pacco batteria esterno.
¢	Visualizzato solo quando il nuovo FW è disponibile per l'installazione e quando l'uscita è disattivata.
¢¢	Visualizzato solo quando il nuovo NMC FW è disponibile per l'installazione e quando l'uscita è disattivata.

A

suo2179a

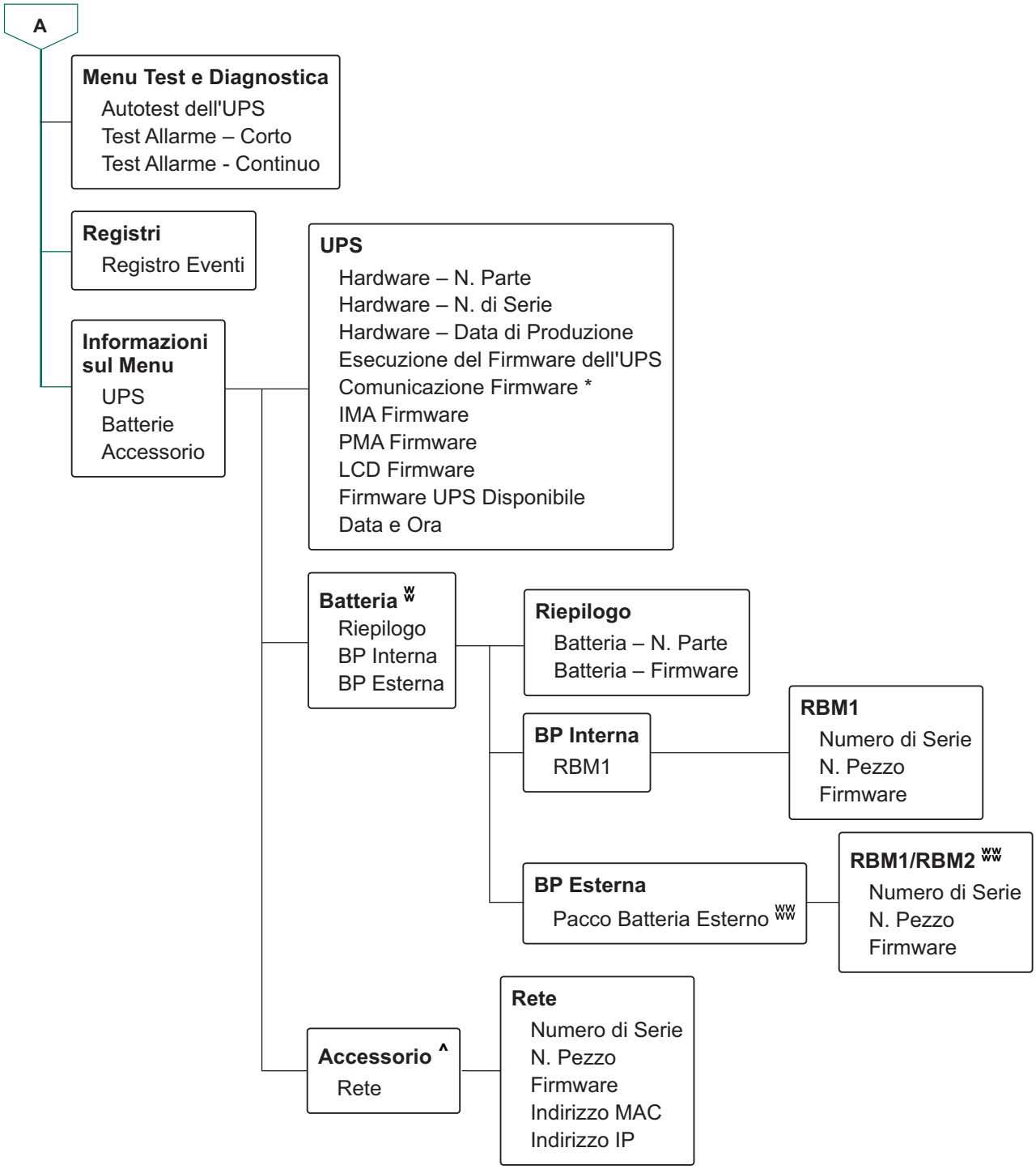

I menu sono soggetti a modifiche a seconda della versione del firmware installata.

*	Disponibile nelle Schermate del Menu Avanzato.
**	Le opzioni visualizzate variano in base allo stato dell'UPS.
^	Le opzioni visualizzate variano in base agli accessori collegati.
^^	Disponibile solo quando è collegata una porta USB.
₩	Le opzioni visualizzate variano in base al numero di pacchi batteria esterni collegati.
₩₩	Visualizza il numero di moduli batteria installati in ciascun pacco batteria esterno.
¢	Visualizzato solo quando il nuovo FW è disponibile per l'installazione e quando l'uscita è disattivata.
¢¢	Visualizzato solo quando il nuovo NMC FW è disponibile per l'installazione e quando l'uscita è disattivata.

suo2179a

Elenco delle abbreviazioni utilizzate nella Panoramica del Menu UPS

Sl.	Abbreviazione	Modulo Completo
1.	BP	Pacco Batteria
2.	Freq	Frequenza
3.	FW	Firmware
4.	IMA	Modulo di Intelligenza
5.	IP	Protocollo Internet
6.	LCD	Display a Cristalli Liquidi
7.	MAC	Controllo Dell'accesso ai Media
8.	PDU	Unità di Distribuzione Dell'alimentazione
9.	PMA	Modulo Alimentazione
10.	RBM	Modulo Batteria Sostituibile
11.	UPS	Gruppo di Continuità
12.	USB	Bus Seriale Universale
13.	Volt	Voltaggio

Configurazione

Vi sono tre metodi per selezionare le opzioni di configurazione dell'UPS.

1. La prima volta che si accende l'UPS, viene aperta la schermata **Installazione Guidata**. Selezionare le impostazioni desiderate su ciascuna schermata del menu. Premere OK dopo aver selezionato ciascuna impostazione dell'UPS. L'UPS non si *accende* fino al completamento dell'impostazione.
2. **Principale Menu** → **Configurazione** → **UPS** → **Impostazioni Predefinite**. Questa schermata consente all'utente di ripristinare le impostazioni (predefinite) dell'UPS. Premere OK dopo aver selezionato l'impostazione dell'UPS. Per ulteriori dettagli fare “Configurazione” alla pagina 28 riferimento a Panoramica del menu UPS.
3. Configurare le impostazioni utilizzando un'interfaccia esterna, come l'interfaccia Web di Gestione della Rete.

Configurazione di avvio

Nota: Le opzioni del menu di configurazione variano a seconda dei modelli di UPS.

Funzione	Descrizione
	Selezionare la lingua desiderata dell'interfaccia del display. Le opzioni relative alla lingua variano a seconda del modello e della versione firmware. Opzioni: • Inglese • Francese • Italiano • Deutsch • Spagnolo • Portoghese • Giapponese • Russo
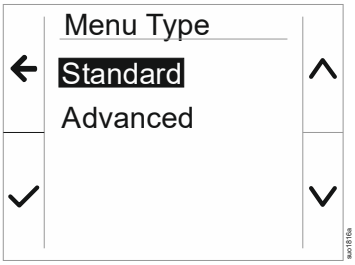	Le opzioni del menu **Standard** sono quelli usate più comunemente. Le opzioni di menu **Avanzati (Advanced)** vengono utilizzate da professionisti IT che richiedono una configurazione dettagliata e segnalazioni.
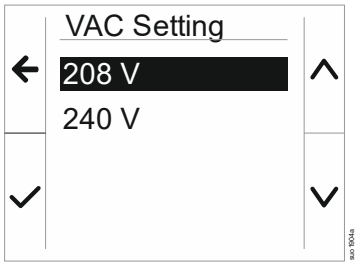	Selezionare la tensione in uscita. **NOTA**: Le opzioni possono variare a seconda del modello. Opzioni: • 200 VAC • 208 VAC • 220 VAC • 230 VAC • 240 VAC

Impostazioni generali

Configurare queste impostazioni in qualsiasi momento, mediante l'interfaccia del display o l'interfaccia Web di Gestione della Rete.

	Parametri	Valore Predefinito	Opzioni	Descrizione
Menu Configurazione **UPS**	**Modalità Verde**	Disattivato	• Disattivazione • Attiva	Disattiva o attiva il funzionamento della modalità **Verde**
	Impostazione AC	Non impostato (vedi la descrizione)	• **2UI/2UI-HW Modelli :** 220 V, 230 V, 240 V • **2UT/2UT-HW Modelli :** 208 V, 240 V • **2UJ/2UJ-HW** Modelli : 200 V	Impostare la tensione di uscita dell'UPS. Questa impostazione può essere modificata solo quando l'uscita UPS è spenta. Queste impostazioni variano in base al modello dell'UPS. Valore predefinito: Il valore deve essere selezionato dall'utente durante l'avvio iniziale. **Ripristina i valori di default** non cambia il valore selezionato.
	Tensione Accettabile Inferiore di Uscita	184 V per uscita 200 V 192 V per uscita 208 V 198 V per uscita 220 V 207 V per uscita 230 V 216 V per uscita 240 V	200 V: 180 a 192 V 208 V: 187 a 192 V 220 V: 187 a 198 V 230 V: 195 a 207 V 240 V: 204 a 216 V	Se la tensione in ingresso dell'UPS è compresa tra la tensione accettabile inferiore e quella superiore, l'UPS funzionerà in modalità **Verde** quando viene attivato. Se la tensione di uscita esce dall'intervallo accettabile, l'UPS passerà dalla modalità **Verde** alla modalità **On-Line** o alla modalità **Batteria**.
	Tensione Accettabile Superiore di Uscita	216 V per uscita 200 V 220 V per uscita 208 V 242 V per uscita 220 V 253 V per uscita 230 V 264 V per uscita 240 V	200 V: 216 a 228 V 208 V: 220 a 235 V 220 V: 242 a 253 V 230 V: 252 a 265 V 240 V: 264 a 270 V	
	Frequenza di Uscita	Auto 50/60 ± 3 Hz	• Auto 50/60 ± 3 Hz • 50 ± 0,1 Hz • 50 ± 3,0 Hz • 60 ± 0,1 Hz • 60 ± 3,0 Hz	Impostare la frequenza di uscita dell'UPS.
	Tasso di Risposta Frequenza in Uscita	1 Hz/sec	• 0,5 Hz/sec • 1 Hz/sec • 2 Hz/sec • 4 Hz/sec	Selezionare il tasso di variazione della frequenza in uscita in Hz al secondo.

	Parametri	Valore Predefinito	Opzioni	Descrizione
Menu Configurazione UPS	**Tensione Accettabile Inferiore Bypass**	160 V per uscita 200 V 160 V per uscita 208 V 160 V per uscita 220 V 160 V per uscita 230 V 160 V per uscita 240 V	200 V: 160 a 184 V 208 V: 160 a 184 V 220 V: 160 a 184 V 230 V: 160 a 184 V 240 V: 160 a 184 V	Se la tensione in ingresso dell'UPS è compresa tra la tensione accettabile inferiore e quella superiore, l'UPS funzionerà in modalità **Bypass** quando viene attivato.
	Tensione Accettabile Superiore Bypass	240 V per uscita 200 V 250 V per uscita 208 V 255 V per uscita 220 V 265 V per uscita 230 V 270 V per uscita 240 V	200 V: 216 a 240 V 208 V: 220 a 250 V 220 V: 242 a 264 V 230 V: 253 a 270 V 240 V: 264 a 270 V	
	Impostazione Frequenza Bypass Accettabile	Frequenza più Ampia 47 - 63 Hz	• Frequenza più Ampia 47 - 63 Hz • Impostazione di Utilizzo della Frequenza di Uscita	L'impostazione **Frequenza più Ampia**, abilita il funzionamento in modalità **Bypass** per un intervallo di frequenza in ingresso di 47-63 Hz.
	Avviso di Runtime Basso	150 secondi	120-3600 secondi	L'UPS emetterà un allarme acustico quando l'autonomia rimanente avrà raggiunto questa soglia.
Menu Configurazione UPS	**Pianifica Verifica Automatica**	Avvio + 14 giorni dall'ultimo test	• Mai • Solo Il'avvio • Avvio + 14 giorni dall'ultimo test • Avvio + 7 giorni dall'ultimo test	È l'intervallo tra due esecuzioni del **Test Automatico** da parte dell'UPS.
	Impostazione Predefinita	No	• Sì • No	Consente all'utente di ripristinare le impostazioni predefinite UPS.
	Ripristino Contatore Energia	No	• Sì • No	Il Contatore energia archivia informazioni sull'uso dell'energia in uscita dell'UPS. La funzione Ripristino consente all'utente di ripristinare l'**Energy Meter** su 0 kWh.
Menu Configurazione Batteria	**Ora di Notifica Sostituzione**	183 giorni	• 0-730 giorni • -1	Per impostare la notifica/allarme di **Vita Utile in Esaurimento**, selezionare il numero di giorni prima della fine della durata prevista della batteria. Al raggiungimento di questa data l'UPS emetterà un allarme acustico e apparirà un messaggio sullo schermo dell'interfaccia display. Esempio: Utilizzando il valore predefinito, l'Notifica/allarme sonoro **Vita Utile in Esaurimento** si verifica 183 giorni prima della fine stimata della vita utile. Per disabilitare la notifica/allarme selezionare **-1**.

	Parametri	Valore Predefinito	Opzioni	Descrizione
Menu Configurazione **Batteria**	**Promemoria Allarme Sostitutivo**	14 giorni	• 0-365 giorni • -1	L'allarme acustico di **Vita Utile in Esaurimento** può essere disattivato. Immettere il numero di giorni tra il momento in cui viene riconosciuto un allarme acustico di **Vita Utile in Esaurimento** e il successivo allarme acustico di **Vita Utile in Esaurimento**. Per disattivare le notifiche selezionare **-1**.
Menu Configurazione **Visualizza**	**Lingua**	Inglese	• Inglese • Francese • Italiano • Deutsch • Spagnolo • Portoghese • Giapponese • Russo	Selezionare la lingua desiderata dell'interfaccia del display. Le opzioni relative alla lingua variano a seconda del modello e della versione firmware.
	Allarme Acustico	Attivato	• Disattivazione • Attiva	Quando si disattivano gli allarmi acustici, l'UPS non emette più un allarme acustico.
	LCD Retroillumin Azione	Oscuramento automatico	• Sempre acceso • Oscuramento automatico • Spegnimento automatico	Per risparmiare energia, l'illuminazione del display LCD si riduce o si spegne quando non è attivo alcun evento. L'illuminazione completa dell'interfaccia del display torna quando l'UPS cambia stato a seguito di un evento o della pressione di un pulsante dell'interfaccia del display.
	Luminosità Impostazione LCD	Alta	• Bassa • Media • Alta • Altissima	Regolare la luminosità della retroilluminazione LCD.
Menu Configurazione **Visualizza**	**Tipo di Menu**	Scelta dell'utente	• Standard • Avanzate (Advanced)	I menu **Standard** comprendono le opzioni usate più comunemente. Le opzioni del menu **Avanzate (Advanced)** comprendono tutti i parametri.
Menu Configurazione **Presa Principale**	**Accensione Ritardo**	0 secondi	0-600 secondi	Selezionare il tempo di ritardo che i gruppi di prese principali attenderan tra la ricezione del comando di accensione e l'avvio effettivo.
	Spegnimento Ritardo	90 secondi	0-32767 secondi	Selezionare il tempo di ritardo che i principali gruppi di prese attenderan tra la ricezione del comando di spegnimento e l'effettivo spegnimento.
	Riavvio Durata	8 secondi	4-300 secondi	Selezionare il tempo in cui igruppi di prese principali rimangono spenti prima del riavvio dell'UPS.

	Parametri	Valore Predefinito	Opzioni	Descrizione
Menu Configurazione **Presa Principale**	**Ripristino Minimo Tempo di Funzionamento**	0 secondi	0-32767 secondi	Selezionare la quantità di autonomia della batteria che deve essere disponibile prima che i principali gruppi di prese si accendano utilizzando l'alimentazione a batteria, dopo uno spegnimento.
	Ripartizione Carico su Batteria	Disattivazione	• Disattivazione • Attiva	Per conservare l'alimentazione a batteria, l'UPS può disconnettere l'alimentazione dai gruppi di prese non in uso. Per configurare il ritardo di disconnessione per questa funzione, utilizzare l'impostazione **Tempo di Ripartizione Carico su Batteria**.
	Tempo di Ripartizione Carico su Batteria	32767 secondi	5-32767 secondi	Selezionare il periodo di tempo in cui i principali gruppi di prese potranno funzionare con l'alimentazione a batteria prima dello spegnimento.
	Ripartizione Carico su Autonomia	Disattivazione	• Disattivazione • Attiva	Per conservare l'energia della batteria, l'UPS può scollegare l'alimentazione dai gruppi di prese principali quando viene raggiunta la soglia di **Autonomia di Carico**.
	Runtime di Ripartizione del Carico	0 secondi	0-3600 secondi	Quando si raggiunge la soglia di autonomia selezionata, l'UPS spegne i gruppi di prese controllabili.
Menu Configurazione **Comunicazione**	**Modalità Adresse IP**		• Manuale • DHCP • BOOTP	Scorrere i campi per impostare la modalità dell'indirizzo IP e l'indirizzo IP.
	Adresse IP		• IP Programma • Subnet • Gateway	

Spegnimento di Emergenza

Panoramica

La funzione Spegnimento di Emergenza (EPO) *disattiva* l'alimentazione a tutte le apparecchiature collegate all'UPS, in tutte le modalità di funzionamento.

Nelle configurazioni in cui più unità sono collegate in parallelo, ciascun UPS deve essere collegato all'interruttore EPO.

Durante un evento EPO, l'interruttore ABILITA SISTEMA passa alla posizione *off.*

Per riaccendere l'apparecchiatura collegata, spostare manualmente l'interruttore ABILITA SISTEMA in posizione *acceso*. Dopo che l'UPS si è *acceso*, l'utente deve confermare l'evento EPO precedente sullo schermo del display e premere il ACCENSIONE (POWER ON) pulsante per continuare con il normale funzionamento.

Connessioni

Per istruzioni su come collegare il terminale di Spegnimento di Emergenza (EPO), fare riferimento al manuale di installazione fornito con l'UPS.

Interfaccia di Gestione della Rete

Introduzione

L'UPS dispone di una porta di rete e una porta consolo che possono essere utilizzate per accedere all'interfaccia di gestione della rete.

L'interfaccia di gestione della rete ha lo stesso firmware, modalità di funzionamento e interazione con altri prodotti APC come PowerChute Network Shutdown.

Caratteristiche

L'interfaccia di gestione della rete consente all'UPS di funzionare come prodotto IPv6 Ready su base Web.

L'interfaccia di gestione della rete è in grado di gestire l'UPS tramite vari standard aperti quali:

Hypertext Transfer Protocol (HTTP)	Secure SHell (SSH)
Simple Network Management Protocol versioni 1 e 3 (SNMPv1, SNMPv3)	HTTPS (Hypertext Transfer Protocol over Secure Sockets Layer)
File Transfer Protocol (FTP)	Secure Copy (SCP)
Telnet	Syslog
RADIUS	Interfaccia Seriale/Console

L'interfaccia di gestione della rete:

- Fornisce un controllo UPS e delle funzioni di pianificazione dell **Test Autodiagnostico**.
- Fornisce i registri dei dati e degli eventi.
- Consente di impostare notifiche attraverso registrazione degli eventi, e-mail, Syslog e trap SNMP.
- Fornisce supporto per PowerChute Network Shutdown.
- Supporta l'uso di un server Dynamic Host Configuration Protocol (DHCP) o BOOTstrap Protocol (BOOTP) per fornire valori di rete (TCP/IP).
- Garantisce la possibilità di esportare un file di configurazione utente (.ini) da un UPS configurato ad uno o più UPS senza conversione in file binario.
- Fornisce una serie di protocolli di sicurezza per l’autenticazione e la crittografia.
- Comunica con StruxureWare Central e InfraStruxure Manager.
- Supporta una porta di ingresso/uscita universale per:
  - Sonda di temperatura, AP9335T (in dotazione)
  - Sensore di temperatura/umidità, AP9335TH (opzionale)
  - Connettore di ingresso/uscita del relè che supporta due contatti in ingresso e un relè in uscita, Accessorio I/O contatto a secco AP9810 (opzionale)
- Supporta l'accessorio dispositivo Wi-Fi (AP9834) (opzionale)
- Supporta le seguenti interfacce:
  - NMC WEB UI
  - Command Line Interface CLI

- Browser SNMP MIB (MG-Soft, iReasoning ecc.)
- Esperto di data center IT EcoStruxure
- StruxureWare Data Center Operation (SWDCO)
- Esperto IT EcoStruxure
- Esperto IT EcoStruxure
- Applicazione mobile EcoStruxure IT (iOS e Android)
- Consulente IT di EcoStruxure
- App Servizi connessi
- Netbotz-550

Documenti Correlati

Per i documenti correlati, fare riferimento a

- NMC3 guida utente:
  https://www.apc.com/us/en/download/document/SPD_CCON-AYCEFJ_EN/
- NMC3 Command Line Interface (CLI) guida:
  https://www.apc.com/us/en/download/document/SPD_CCON-AYCELJ_EN/

Configurazione Dell'indirizzo IP

L'impostazione predefinita DHCP della configurazione TCP/IP presuppone che un server DHCP correttamente configurato è disponibile per fornire le impostazioni TCP/IP all'interfaccia di gestione della rete.

Se L'interfaccia di Gestione della Rete ottiene un indirizzo IPv4 da un server DHCP, utilizzare i menu dell'interfaccia display LCD Informazioni → Accessori → Rete per visualizzare l'indirizzo.

Per impostare un indirizzo IPv4 statico, utilizzare il menu Configurazione dell'interfaccia del display. Impostare Subnet mask e Gateway dell'indirizzo IP dal menu Configurazione.

Aggiornamento Firmware

Il firmware dell'UPS, dell'RBM e degli XLBPs può essere aggiornato utilizzando l'interfaccia Web integrata nella scheda di gestione della rete dell'UPS. L'immagine crittografata di ciascun sottosistema è combinata in un'unica immagine binaria con firma digitale, per fornire un livello avanzato di sicurezza e anti-manomissione.

- Accertarsi che la scheda di Gestione della Rete sia configurata e connessa alla rete.
- Accedere all'interfaccia Web con un nome utente e una password validi.
- Leggere le note sulla versione dell'aggiornamento del firmware e assicurarsi della compatibilità della nuova immagine del firmware con il modello di UPS e la versione del firmware esistente.
- Prima di avviare l'aggiornamento del firmware, assicurarsi che sia disponibile un adeguato backup della batteria.
- Passare alla sezione Aggiornamento firmware nell'interfaccia Web, selezionare l'immagine binaria L'installazione degli aggiornamenti . L'installazione degli aggiornamenti potrebbe richiedere alcuni minuti.
- Verifica la versione del firmware nel menu Informazioni per essere sicuro che l'aggiornamento del firmware sia avvenuto con successo.

Gestione Intelligente della Batteria

Definizioni

- Modulo batteria sostituibile (RBM): Una stringa di batteria celle disposte per produrre un assieme batteria con un connettore. Gli RBMs di ricambio possono essere ordinati sul nostro sito Web, *www.apc.com*.
- Gruppo Batteria Esterno (XLBP): Un complemento che contiene RBM(s) e componenti elettronici di gestione della batteria.
- Interfaccia Utente (UI): Un'interfaccia che consente agli utenti di interagire con il sistema. Ciò può includere un'interfaccia del display dell'LCD, un'interfaccia di gestione di rete o software PowerChute™ Network Shutdown.

NOTA:

- Non utilizzare un RBM non approvato da Schneider Electric.
- Il sistema non rileva la presenza di un modulo di una batteria non approvata da Schneider Electric che può influire negativamente sul funzionamento del sistema.
- L'uso di una RBM non approvata da Schneider Electric invalida la garanzia del produttore.

Manutenzione

- **Manutenzione per RBM:** L'APC RBM utilizza celle di batterie agli Ioni di Litio e non richiede manutenzione.
- **Monitoraggio dell'integrità della batteria:** La produzione di energia e la tensione della batteria vengono monitorate per valutare lo stato delle batterie installate quando l'UPS funziona a batteria.
  Il monitoraggio dell'integrità della batteria viene eseguito durante un **Test Automatico** dell'UPS e quando l'UPS funziona a batteria.

Fine della vita utile

- **Notifica di prossimità di fine della vita utile:** Un messaggio di avviso appare sulla schermata di interfaccia del display dell'LCD quando ogni RBM si avvicina alla fine della vita utile. Per dettagliate sulla configurazione, fare riferimento a “Ora di Notifica Sostituzione” alla pagina 30 e “Promemoria Allarme Sostitutivo” alla pagina 31.
  La data di sostituzione stimata per ogni RBM è disponibile sull'interfaccia utente (UI).
- **Notifica di sostituzione necessaria:** La schermata dell'interfaccia del display LCD mostra quando è necessaria la sostituzione dell'RBM. L’RBM deve essere sostituito al più presto. Quando si deve sostituire un RBM, l'interfaccia del display dell'LCD potrebbe consigliare la sostituzione di altri RBMs se stanno per raggiungere la fine della loro vita utile.

NOTA: Il funzionamento continuato dopo la notifica di necessità di sostituzione può causare danni alle batterie.

Riciclare l'RBM

1. Rimuovere le cartucce RBM dal XLBP.
2. Riciclare l'RBM.
   CAUTELA: Non smontare l'RBM.

Azioni consigliate dopo l'installazione di nuovi RBM o XLBP

Le seguenti operazioni devono essere eseguite dopo aver installato un nuovo RBM o XLBP:

- Quando viene installato un nuovo RBM o XLBP, il **LED di stato della batteria** si illumina in verde in entrambi gli RBM, indicando che l'XLBP è stato rilevato dal sistema e sta funzionando normalmente.
  Se il **LED di stato della batteria** si illumina in rosso o in giallo in uno dei due RBM, fare riferimento a per i “Interfaccia utente” alla pagina 37 dettagli.
- Verificare che l'UPS sia collegato all'alimentazione in ingresso e che l'alimentazione in uscita sia accesa.
  - Passare all'interfaccia del display dell'LCD tilizzare i menu di stato per verificare che l'UPS riconosca gli RBMs.
  - Assicurarsi che il carico collegato all'UPS sia maggiore di 400 watt. Questo dato apparirà sull'interfaccia del display dell'LCD.
  - Eseguire una **Prova di Scarica**.
  - Se al momento dell'installazione del XLBP, l'alimentazione in ingresso dell',UPS non è disponibile, attivare l'alimentazione a batteria dell'UPS per 30 secondi. Ciò consentirà all'UPS di rilevare tutti gli RBM o XLBP installati. Fare riferimento “Accensione/spegnimento dell'UPS” alla pagina 19 alle istruzioni per spegnere e accendere l'UPS.
  - Caricare il sistema per 24 ore per garantire una capacità di autonomia completa.

Per informazioni dettagliate sull'autotest, fare riferimento alle opzioni del menu Test e diagnostica.

Interfaccia utente

Visualizza notifiche di Stato/Errore: È possibile visualizzare lo stato degli XLBPs collegati utilizzando le opzioni di menu dell'interfaccia del display dell'LCD

LED di stato della batteria: Il **LED di stato della batteria** indica tre possibili stati.

- **Non illuminato:** Il modulo batteria è in stato di sospensione. È lo stato predefinito.
- **Illuminato in rosso:** È stato rilevato un errore interno nell'RBM.
- **Rosso lampeggiante:** Il modulo batteria non è in grado di comunicare con l'UPS.
- **Illuminato in verde:** Modulo batteria funzionante normalmente.
- **Illuminato in giallo**: Controllare il display LCD sull'UPS. Se l'icona della modalità della batteria viene visualizzata sul display LCD, la batteria si sta scaricando. In caso contrario, è stato rilevato un errore interno all'RBM.

Per cancellare l'errore interno rilevato

1. Scollegare l'RBM sganciando la vite a testa zigrinata (situata sul pannello anteriore dell'RBM).
2. Accertarsi che il LED di stato della batteria non sia illuminato.
3. Stringere la vite a testa zigrinata per collegare l'RBM.
   NOTA: Se il problema persiste anche dopo 3 tentativi, contattare l'Assistenza Clienti.

Interfacce di sistema: Lo stato della batteria, gli avvisi e le misurazioni vengono visualizzati sulla schermata di interfaccia del display dell'LCD.

Sostituire l'RBM in UPS

Un RBM deve essere scollegato o rimosso dall'UPS solo temporaneamente come parte della procedura di sostituzione della batteria.

1. Rimuovere la mascherina anteriore del Gruppo di Continuità (UPS).
2. Ruotare l'interruttore della batteria in senso orario, utilizzando un cacciavite, per spegnere la batteria.
3. Girare la vite zigrinata in senso antiorario per sbloccare il modulo batteria.
4. Premere la vite zigrinata verso il basso ed estrarre il modulo batteria.
   NOTA: Assicurarsi di sostenere il modulo batteria con entrambe le mani mentre si estrae il modulo batteria.
5. Far scorrere il modulo batteria di ricambio nell'UPS fino a quando non scatta in posizione.
6. Premere la vite zigrinata fino a quando non si arresta e girarla in senso orario per bloccare la batteria.
7. Con l'aiuto di un cacciavite, girare l'interruttore della batteria in senso antiorario per accendere la batteria.
8. Dopo l'installazione dell'RBM, l'interfaccia del display dell'LCD otrebbe richiedere all'utente di verificare lo stato dei moduli della batteria sostituiti. Se il modulo della batteria è nuovo, rispondere SÌ. Se il modulo della batteria non è nuovo, rispondere NO.

Installazione e sostituzione del XLBP

Per le istruzioni di installazione e sostituzione, consultare la Guida All'installazione del Pacco Batteria Esterno.

Risoluzione dei Problemi

Ricorrere alla tabella seguente per risolvere piccoli problemi durante l'installazione e il funzionamento.

Visitare il sito web di (www.apc.com) per assistenza nel caso si presenti un problema di natura L'UPS è dotato di firmware che può essere aggiornato.

Per ulteriori informazioni, visitare il sito Web, www.apc.com/Support o contattare il centro assistenza clienti locale.

Problema e Possibile Causa	Soluzione
L'UPS non si accende o non viene rilevata alcuna uscita	
L'UPS non è collegato all'alimentazione di rete.	Assicurarsi che il cavo di alimentazione sia collegato saldamente all'UPS e alla rete.
L'UPS non è collegato all'alimentazione di rete.	Assicurarsi che • I collegamenti di uscita dell'UPS siano fissati correttamente. • L'interruttore ABILITA SISTEMA è *attivato*. • La vite a testa zigrinata sul modulo batteria è completamente inserita.
La schermata di interfaccia del display dell'LCD stra poca o nessuna alimentazione di rete.	Controllare l'alimentazione di rete per assicurarsi che la qualità dell'alimentazione rientri nei limiti.
L'UPS ha riscontrato un errore interno.	La schermata Interfaccia display LCD mostrerà un messaggio per identificare l'avviso e l'azione correttiva.
L'UPS emette un allarme acustico	
Si tratta di un funzionamento normale dell'UPS quando viene alimentato a batteria.	L'UPS è alimentato a batteria. Consultare lo stato dell'UPS sualizzato sulla schermata di interfaccia del display dell'LCD. Premere un tasto per disattivare l'audio di tutti gli allarmi.
L'UPS emette un allarme acustico e il colore dell'interfaccia del display dell'LCD ambia in rosso o giallo.	L'UPS ha riscontrato un errore interno. Per informazioni, fare riferimento alla schermata di interfaccia del display.
L'UPS non fornisce il tempo di backup previsto	
Le batterie dell'UPS sono deboli a causa di un'interruzione di corrente recente oppure sono prossime al termine della vita utile.	Caricare le batterie. Le batterie richiedono ricarica dopo interruzioni prolungate e si consumano più rapidamente se messe in servizio spesso o se utilizzate a temperature elevate. Se le batterie sono prossime al termine della loro vita utile, si consiglia di sostituirle anche se il messaggio **Sostituzione Batteria** non è ancora visualizzato.
L'UPS sta riscontrando una condizione di sovraccarico.	Le apparecchiature collegate superano i limiti di carico specificati. Fare riferimento al nostro sito Web, *www.apc.com* per le specifiche del prodotto. UPS emette un allarme acustico ininterrotto finché si corregge il sovraccarico. Scollegare le apparecchiature non indispensabili dall'UPS per eliminare la condizione di sovraccarico. **NOTA**: Se il problema persiste, scollegare l'UPS dalla rete AC e *disattivare* il pulsante ABILITA SISTEMA e riavviare l'UPS.
L'UPS funziona a batteria mentre è collegato all'alimentazione di rete	
L'interruttore automatico di ingresso è saltato.	Ridurre il carico sull'UPS. Scollegare le apparecchiature non essenziali e ripristinare l'interruttore automatico. Assicurarsi che l'interruttore di circuito sia dimensionato per il carico collegato all'UPS.
La tensione di linea in ingresso è molto elevata, molto bassa o distorta.	Entrare nella schermata di interfaccia del display dell' LCD che mostra la tensione in ingresso. Verificare che la tensione in ingresso rientri nei limiti operativi specificati. Se sulla schermata di interfaccia del display dell'LCD non viene indicata alcuna tensione in ingresso, rivolgersi all'Assistenza clienti dal sito Web, *www.apc.com*.

Problema e Possibile Causa	Soluzione
La schermata dell'interfaccia del display LCD mostra il messaggio In attesa di un **Tempo di Esecuzione Minimo**.	L'uscita dell'UPS non si accende quando l'autonomia della batteria è inferiore al *Tempo Minimo di Ritorno* configurato. • Attendere che la batteria si carichi oppure • Modificare l'impostazione *Tempo Minimo di Ritorno* tramite il menu Config → UPS.
La schermata Stato di interfaccia del display dell'LCD mostra Sovraccarico e l'UPS emette un allarme acustico	
L'UPS sta riscontrando una condizione di sovraccarico.	La valutazione dell'apparecchiatura collegata supera la capacità dell'UPS. L'UPS emette un allarme acustico ininterrotto finché non si corregge il sovraccarico. Scollegare le apparecchiature non indispensabili dall'UPS per eliminare la condizione di sovraccarico. Nota: Se il problema persiste, scollegare l'UPS dalla rete AC e *disattivare* il pulsante ABILITA SISTEMA e riavviare l'UPS
La schermata di stato dell'interfaccia del display LCD mostra che l'UPS sta funzionando in modalità Bypass	
L'UPS ha ricevuto un comando per funzionare in modalità **Bypass**	Non è richiesta alcuna azione.
L'UPS ha riscontrato un errore interno. L'UPS è passato automatic amente alla modalità **Bypass**.	La schermata Interfaccia display LCD mostrerà un messaggio per identificare l'avviso e l'azione correttiva.
L'interfaccia del display LCD è rossa o gialla e mostra un messaggio di avviso **L'UPS emette un allarme acustico**	
L'UPS ha rilevato un errore interno nel normale funzionamento.	Attenersi alle istruzioni sulla schermata di interfaccia del display dell'LCD. Premere un tasto per disattivare l'audio di tutti gli allarmi.
La schermata di interfaccia del display LCD mostra il messaggio **Batteria Scollegata**.	Assicurarsi che l'RBM sia completamente inserito, che la vite a testa zigrinata sia completamente inserita e che l'interruttore BATTERIA ON/OFF sia *attivato*. Eseguire un UPS **Test Automatico** per essere sicuri che l'UPS rilevi tutti i RBM/XLPBPs collegati. Per eseguire un **Test Automatico** dell'UPS, utilizzare l'opzione del menu di interfaccia del display LCD **Test e Diagnostica**.
La schermata di interfaccia del display LCD mostra il messaggio **Sostistuire Batteria**.	Sostituire tutti gli RBMs. Contattare l'assistenza clienti.
Il display LCD diventa rosso o giallo, visualizza un messaggio di avviso ed emette un allarme acustico prolungato **L'illuminazione rossa indica un allarme UPS che richiede immediata attenzione** L'illuminazione gialla indica un allarme UPS che richiede attenzione	
È presente un allarme UPS interno. 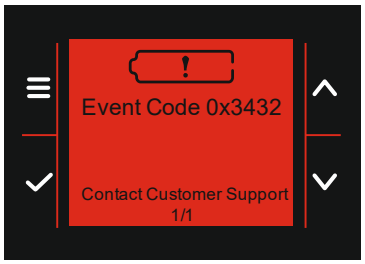 	Non tentare di utilizzare il UPS. *Spegnere* l'UPS e richiedere immediatamente un intervento di riparazione.

Problema e Possibile Causa	Soluzione
L'UPS sta riscontrando una condizione di sovraccarico.	Ridurre il carico sull'UPS. Scollegare le apparecchiature non indispensabili.
Viene visualizzato l'avviso Sostituzione batteria	
La batteria ha poca carica.	Mettere in carica la batteria per almeno quattro ore, Quindi eseguire il **Test Automatico**. Se il problema persiste dopo la ricarica, sostituire la batteria.
La batteria di ricambio non è collegata correttamente.	Assicurarsi che l'RBM sia completamente inserito, che la vite a testa zigrinata sia completamente inserita e che l'interruttore BATTERIA ACCENSIONE/ SPEGNIMENTO (BATTERY ON/OFF) sia *attivato*.

Trasporto

1. Arrestare e scollegare tutte le apparecchiature collegate.
2. Scollegare l'unità dall'alimentazione di rete.
3. Scollegare l'RBM e tutti gli XLBPs (se applicabile).
4. Attenersi alle istruzioni per la spedizione fornite nella sezione *Servizio* del presente manuale.

Servizio

Se l'unità necessita di assistenza, non restituirla al rivenditore. Attenersi alla procedura riportata di seguito:

1. Consulta la sezione “Risoluzione dei Problemi” alla pagina 39 del manuale per eliminare i problemi comuni.
2. Se il problema persiste, contattare l'assistenza clienti tramite il nostro sito Web, *www.apc.com*.
   a. Prendere nota del numero del modello, del numero di serie e della data di acquisto. Il modello e i numeri di serie sono riportati sul pannello posteriore dell'unità e su alcuni modelli possono essere visualizzati nel display LCD.
   b. Contattare l'assistenza clienti. Un tecnico tenterà di risolvere il problema telefonicamente. In caso contrario, il tecnico fornirà un numero di autorizzazione per la restituzione dei materiali (numero RMA#).
   c. Se l'unità è in garanzia, le riparazioni saranno gratuite.
   d. Le procedure di assistenza e i resi possono variare a livello internazionale. Istruzioni specifiche a seconda del paese visitare il sito Web di APC, *www.apc.com*.
3. La spedizione della batteria agli ioni di litio è altamente regolamentata e la regolamentazione si sta evolvendo. Imballare la batteria e l'UPS separatamente.
4. Contatta sempre l'assistenza clienti per ottenere le indicazioni più aggiornate sulla spedizione della batteria agli ioni di litio e dell'UPS.
5. Imballare correttamente l'unità per evitare danni durante il trasporto. Non utilizzare perline di schiuma per l'imballaggio. I danni subiti durante il trasporto non sono coperti dalla garanzia.
6. Scrivere il numero RMA# fornito dall'assistenza clienti all'esterno della confezione.
7. Spedire l'unità mediante pacco assicurato prepagato all'indirizzo fornito dall'assistenza clienti.

Garanzia di Fabbrica Limitata

Schneider Electric IT Corporation (SEIT) garantisce che i propri prodotti sono esenti da difetti nei materiali e nella lavorazione per un periodo di cinque (5) anni a partire dalla data di acquisto. Gli obblighi di SEIT ai sensi della garanzia si limitano alla riparazione o alla sostituzione, a propria insindacabile discrezione, di eventuali prodotti difettosi. La riparazione o sostituzione di un prodotto difettoso o di una sua parte non estende il periodo di garanzia originale.

La presente garanzia ha validità soltanto per l'acquirente originale che deve aver registrato correttamente il prodotto entro 10 giorni dalla data d'acquisto. È possibile registrare online i Prodotti sul sito Web warranty.apc.com.

In base alla presente garanzia SEIT non potrà essere ritenuta responsabile se alla verifica e all'esame del prodotto verrà rilevato che il supposto difetto del prodotto non esiste o è stato causato da uso, negligenza, installazione, verifica, funzionamento o utilizzo non corretti da parte dell'utente finale o di terzi, o contrari a raccomandazioni e specifiche fornite da SEIT. Inoltre SEIT non sarà responsabile per vizi derivanti da: 1) tentativi non autorizzati di riparare o modificare il prodotto, 2) tensione o collegamento elettrico errato o inadeguato, 3) condizioni di funzionamento in loco inadeguate, 4) Cause di Forza Maggiore, 5) esposizione agli elementi, o 6) furto. Ai sensi della presente garanzia, inoltre, SEIT declina ogni responsabilità per qualsiasi prodotto in ogni caso nel quale il numero di serie sia stato alterato, rovinato o rimosso.

AD ECCEZIONE DI QUANTO RIPORTATO IN PRECEDENZA, NON ESISTONO GARANZIE, IMPLICITE O ESPLICITE, RELATIVE AL PRODOTTO VENDUTO, REVISIONATO O ALLESTITO AI SENSI DEL PRESENTE CONTRATTO.

SEIT NON RICONOSCE ALCUNA GARANZIA IMPLICITA DI COMMERCIABILITÀ, SODDISFAZIONE O IDONEITÀ PER UNO SCOPO SPECIFICO.

LE GARANZIE ESPRESSE DI SEIT NON VERRANNO AUMENTATE, DIMINUITE O INTACCATE E NESSUN OBBLIGO O RESPONSABILITÀ SCATURIRÀ DALLA PRESTAZIONE DI ASSISTENZA TECNICA DA PARTE DI SEIT IN RELAZIONE AI PRODOTTI.

LE SUDDETTE GARANZIE E TUTELE SONO ESCLUSIVE E SOSTITUISCONO TUTTE LE ALTRE GARANZIE E TUTELE. LE GARANZIE SUINDICATE COSTITUISCONO L'UNICA RESPONSABILITÀ DI SEIT E IL RIMEDIO ESCLUSIVO DELL'ACQUIRENTE PER QUALUNQUE VIOLAZIONE DI TALI GARANZIE. LE GARANZIE SEIT SI ESTENDONO SOLO ALL'ACQUIRENTE ORIGINALE E NON SONO ESTESE A TERZE PARTI.

IN NESSUNA CIRCOSTANZA SEIT O SUOI FUNZIONARI, DIRIGENTI, AFFILIATI O DIPENDENTI SARANNO RITENUTI RESPONSABILI PER QUALSIASI DANNO DI NATURA INDIRETTA, SPECIALE, CONSEQUENZIALE O PUNITIVA RISULTANTE DALL'USO, ASSISTENZA O INSTALLAZIONE DEI PRODOTTI, SIA CHE TALI DANNI ABBIANO ORIGINE DA ATTO LECITO O ILLECITO, INDIPENDENTEMENTE DA NEGLIGENZA O RESPONSABILITÀ, SIA CHE SEIT SIA STATA AVVISATA IN ANTICIPO DELLA POSSIBILITÀ DI TALI DANNI. NELLA FATTISPECIE, SEIT DECLINA OGNI RESPONSABILITÀ PER EVENTUALI COSTI, QUALI MANCATI UTILI O RICAVI, DIRETTI O INDIRETTI, PERDITA DI APPARECCHIATURE, MANCATO UTILIZZO DELLE APPARECCHIATURE, PERDITA DI SOFTWARE E DI DATI, SPESE DI SOSTITUZIONE, RICHIESTE DI RISARCIMENTO DA PARTE DI TERZI O ALTRO.

NESSUNA CONDIZIONE DELLA PRESENTE GARANZIA LIMITATA SOLLEVA O RIDUCE LA RESPONSABILITÀ DI SEIT PER LESIONI GRAVI O MORTALI DERIVANTI DA UNA PROPRIA NEGLIGENZA O INTENZIONALE CATTIVA INTERPRETAZIONE O DA CONDIZIONI CHE NON POSSONO ESSERE ESCLUSE O LIMITATE DALLE LEGGI APPLICABILI.

Per ottenere assistenza ai sensi della garanzia, è necessario richiedere un numero di autorizzazione per la restituzione dei materiali (RMA) all'assistenza clienti. I clienti con richieste di garanzia possono accedere alla rete mondiale di assistenza clienti SEIT attraverso il sito web APC: *www.apc.com*. Seleziona il tuo paese dal menu a discesa Paese. Per ottenere informazioni sull'assistenza clienti per la propria zona, accedere alla scheda Assistenza nella parte superiore della pagina Web. I prodotti devono essere restituiti con spese di trasporto prepagate e accompagnati da una breve descrizione del problema riscontrato e dalla prova della data e del luogo di acquisto.

Assistenza Clienti APC nel Mondo

L'assistenza clienti per questo e altri prodotti APC è disponibile gratuitamente tramite una delle modalità descritte di seguito:

- Visitare il nostro sito Web per accedere ai documenti della Knowledge Base APC e per inviare richieste di assistenza clienti.
  - www.apc.com (Sede Principale della Società)
    Per informazioni sull'assistenza clienti, collegarsi alle pagine web APC dei paesi specifici.
  - www.apc.com/support/
    Supporto generale tramite ricerca nell'APC Knowledge Base e supporto in linea.
- Contattare un Centro assistenza clienti APC telefonicamente o tramite e-mail.
  - Centri locali specifici per paese: visitare www.apc.com/support/contact per informazioni di contatto.
  - Per informazioni sull'assistenza clienti di zona, contattare il rappresentante APC o altri distributori da cui si è acquistato il prodotto APC.

Alcuni modelli sono certificati ENERGY STAR®.

Per ulteriori informazioni sul modello specifico fare riferimento al nostro sito web, www.apc.com.

Schneider Electric
35 rue Joseph Monier
92500 Rueil Malmaison - France
Telefono: +33 (0) 1 41 29 70 00
www.apc.com

Poiché gli standard, le specifiche e i progetti cambiano di volta in volta, si invita a chiedere conferma delle informazioni fornite in questa pubblicazione.

© 2023 Schneider Electric. Tutti Diritti Riservati.

IT 990-6458B