Chassis mural 2 rails vertical 19”

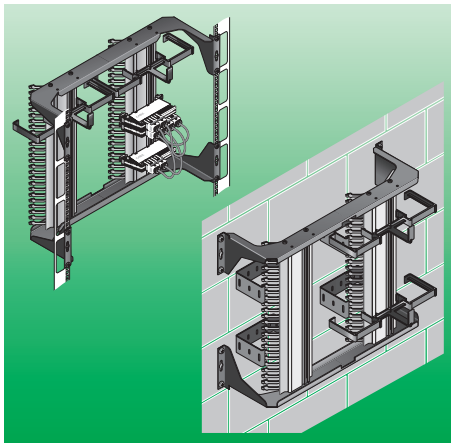

V1

S1A52141-01

Schneider Electric

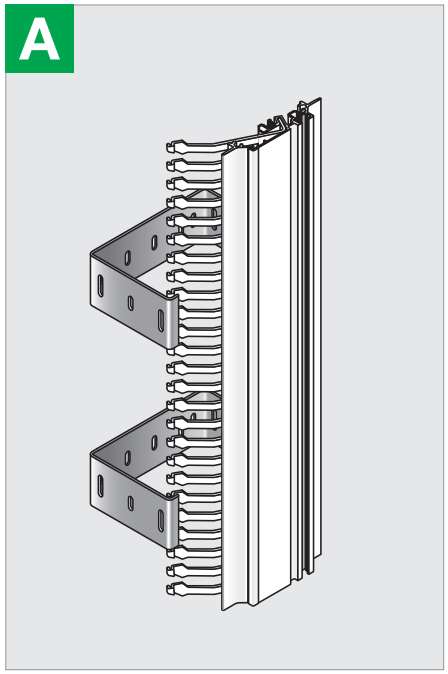

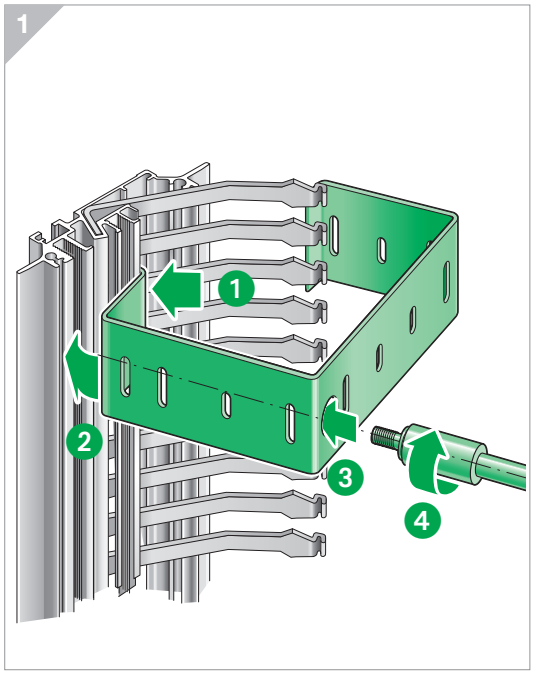

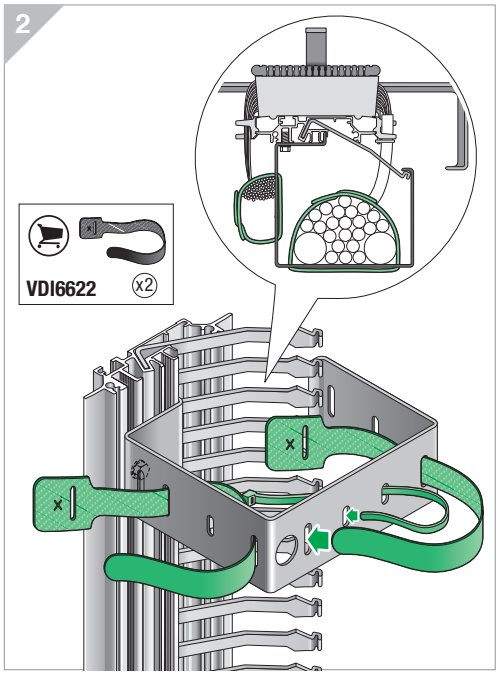

	H	Capacité / Capacity / Capacidad
VDI4511	7 U	2 × 19
VDI4512	14 U	2 × 38
VDI4513	28 U	2 × 76

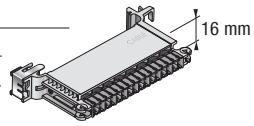

1	1	1	VDISE1643	× 2	× 8	
1			VDISEPA164501	x 2	x 2	x 2
	1		VDISEPA164502	x 2	x 4	x 2
		1	VDISEPA164503	x 2	x 4	x 4

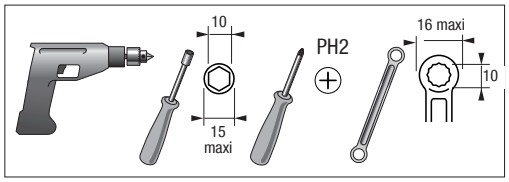

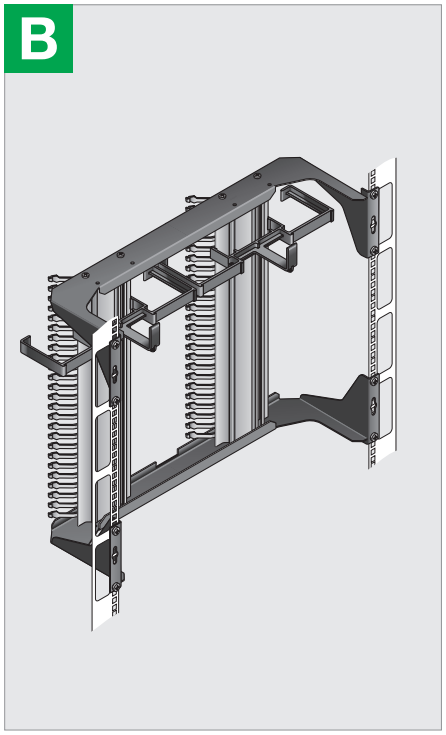

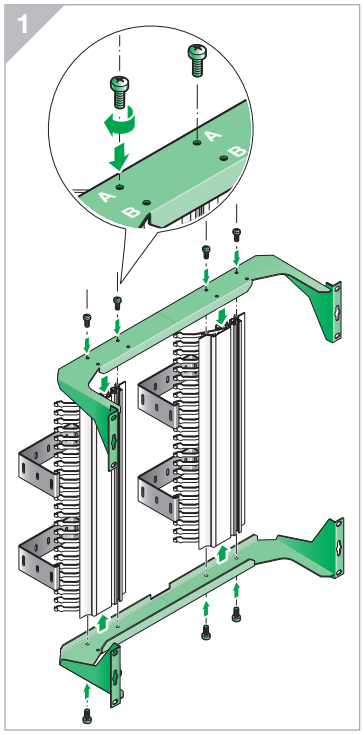

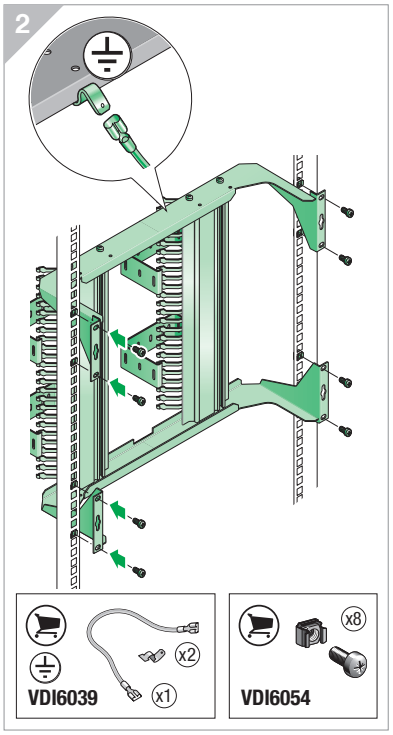

* 19” Vertical Double Rail Wall-mounted Frame / Chasis mural dos railes vertical 19” / Telaio murale 2 rotaie verticale 19”

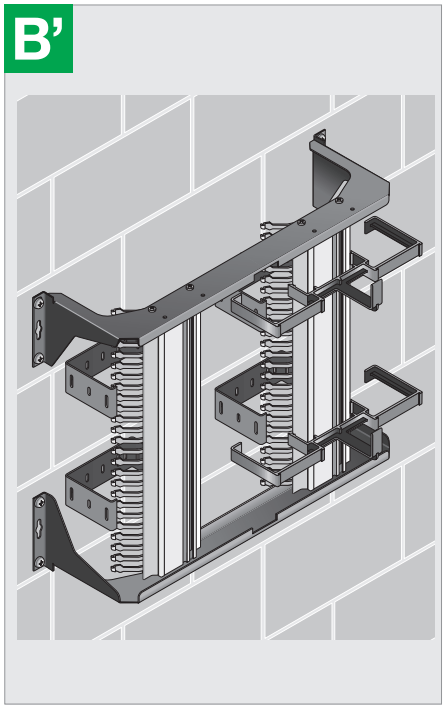

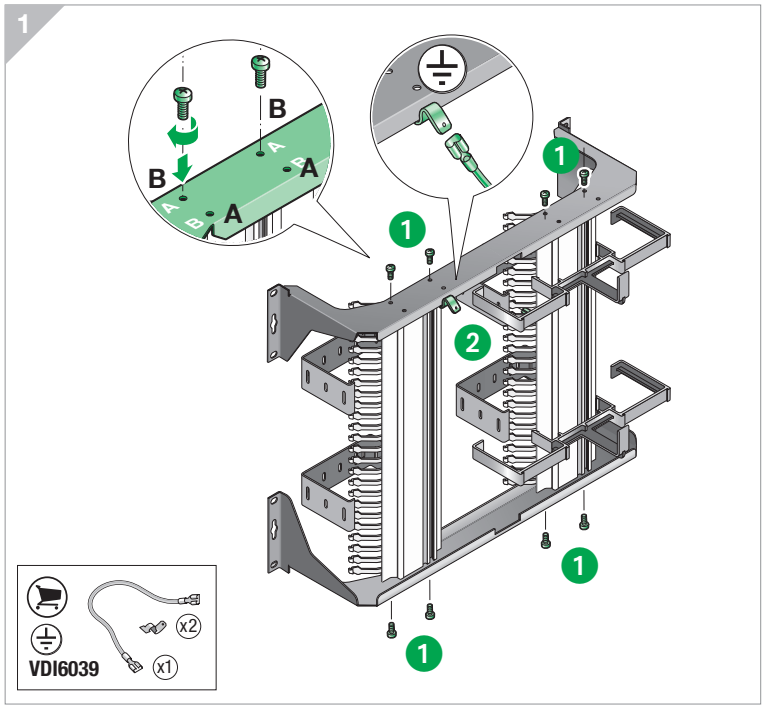

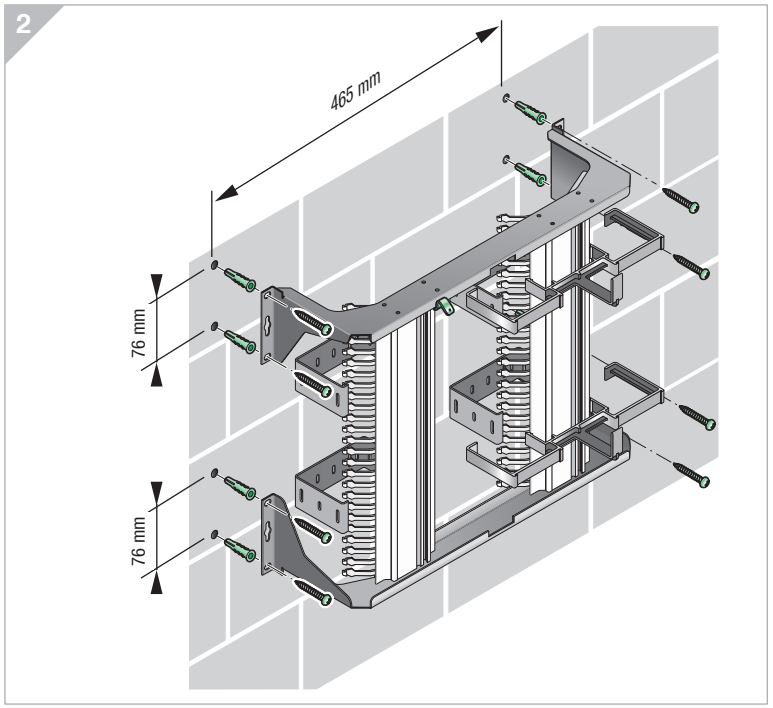

ENGLISH
This product must be installed, connected and used in compliance with applicable standards and/or installation regulations.
As standards, specifications and designs develop from time to time, always ask for confirmation of the information given in this publication.

FRANCAIS
Ce produit doit être installé, connecté et utilisé conformément aux normes applicables et/ou règles d’installation.
Du fait que les normes, les spécifications et les schémas peuvent être modifiés, nous vous recommandons de vérifier que la documentation de cette publication soit mise à jour.

NEDERLANDS
Dit product moet geïnstalleerd, aangesloten en gebruikt worden in overeenstemming met de geldende normen en/of installatievoorschriften.
Omdat normen, specificaties en modellen kunnen evolueren in de tijd, altijd vragen om bevestiging van de informatie in deze publicatie.

ESPAÑOL
Este producto debe ser instalado, conectado y utilizado en acuerdo con las normas aplicables y/o las reglas de instalación.
Dado que las normas, las especificaciones y los diseños se desarrollan de vez en cuando, se recomienda se aseguren que la información dada en esta publicación sea la correcta.

ITALIAN0
Questo prodotto deve essere installato, collegato ed usato in osservanza agli standards d'installazione e delle regolamentazioni di legge ad esso applicabili.
In ragione dell'evoluzione delle Norme e dei materiali, le caratteristiche riportate nei testi e nelle illustrazioni del presente documento si potranno ritenere impegnative solo dopo conferma da parte di Schneider Electric.

Schneider Electric Industries SAS
35, rue Joseph Monier
92500 Rueil-Malmaison, France

www.schneider-electric.com