This document must not be copied without our written permission, and the contents therein must not be imparted to a third party nor used for any unauthorized purpose. Contravention will be prosecuted.
SCHNEIDER ELECTRIC SVERIGE AB

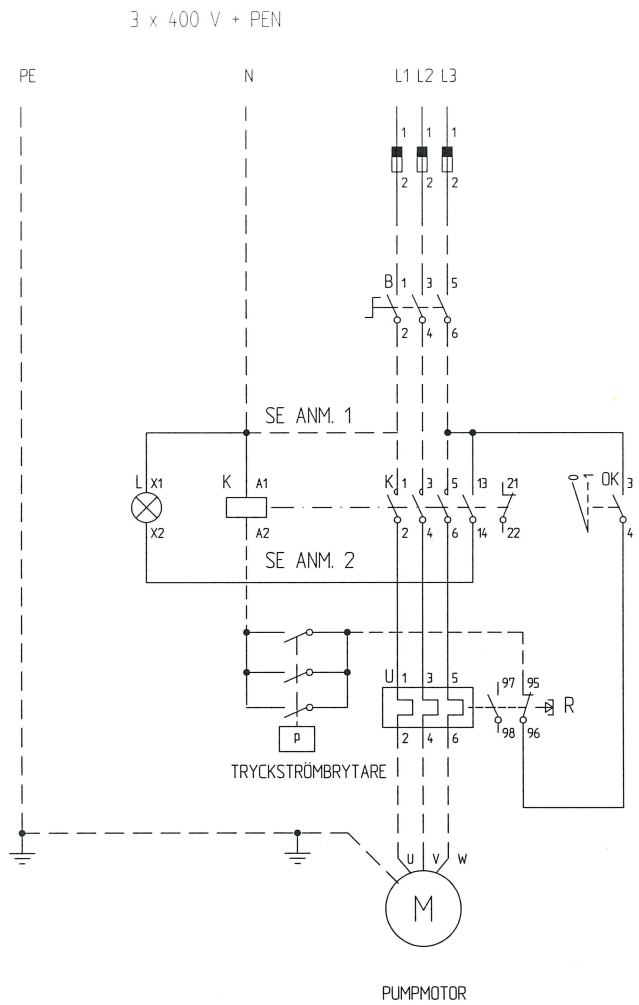

INKOMMANDE MATNING L1, L2, L3 FRÅN ARBETSBRYTARE B
ANSLUTS TILL KONTAKTOR K UTTAG 1, 3, 5.
NOLLAN N ANSLUTS TILL KONTAKTOR K UTTAG A1 VID 230V SPOLE.
SKYDDSJORD PE FÖRBINDS MED JORDPLINT I KAPSLINGENS BOTTEN
MÄRKT: ⏚

TRYCKSTRÖMBRYTAREN P ANSLUTS MELLAN KONTAKTOR K UTTAG A2 OCH ÖVERSTÖMSRELÄ U UTTAG 95.

PUMPMOTORN INKOPPLAS TILL ÖVERSTÖMSRELÄ U UTTAG 2, 4, 6.
INSTÄLL ÖVERSTRÖMSRELÄ U PÅ PUMPMOTORNS MÄRKSTRÖM.

ANM. 1 KONTAKTORN K UTTAG 1 KOPPLAS TILL UTTAG A1 VID 400V SPOLE.

ANM. 2 KONTAKTEN OK 3-4 FÅR ENDAST BELASTAS MED MANÖVERSPOLEN I KONTAKTOR K

Denna handling f?r ej utan v?rt medgivande kopieras. Den f?r ej heller delgivas annan eller eljest obeh?rigen anv?ndas. ?vertr?delse h?rav beivras med st?d av g?llande lag.
SCHNEIDER ELECTRIC SVERIGE AB

Not.	Revision	Dat.	Sign.
D	Streckat R95 till K:A2 ,spänningsjustering	090224	JÅ
C	Rev	050526	JÅ
	K 13-14 TILLKOM	940407	SEB

Dokumentnr. 415.16C

Inre förbindningar:
Där ej annat anges gäller RK 0,75mm²

Internal connections:
Unless otherwise stated use RK 0,75mm²

Konstr. Design.	Ritad Drawn	Godkänd Approved	Ritdat. Dwg dat.
MJ	SEB		910103

Schneider Electric
SCHNEIDER ELECTRIC SVERIGE AB

KONTAKTORMOTORSKYDD
PUMPAPPLIKATIONER
LE1D09P7A2407SE

KRETSSCHEMA

Ritn.nr Draw. no.	
101 172 01	
Blad Sheet: 1	Fort.bl. Contin.: -
Ersätter Replace: 101172-401	Disk. Disc.: 184
Skala Scale	Rev.not.: D