Resi9 Автоматический Выключатель Дифференциального Тока (АВДТ) / Шамадан тыс ток жүктемесінен қорғауы бар қалдық тізбек ажыратқышы (RCBO) R9D312●●

Инструкция по установке / Орнату нұсқаулығы

ru kk

ru

Автоматический Выключатель Дифференциального Тока (АВДТ)
Соответствие стандартам IEC 61009.

kk

Шамадан тыс ток жүктемесінен қорғауы бар қалдық тізбек ажыратқышы (RCBO)
Электр стандарты: IEC 61009.

⚠⚠ ОПАСНОСТЬ / ҚАУІПТІ

Опасность поражением электрическим током, опасность взрыва или вспышки дуги. Изолируйте, зафиксируйте и промаркируйте провода источника питания во время установки и обслуживания. **Несоблюдение этих инструкций приведет к смерти или серьезной травме.**	**ТОК СОҒУ, ЖАРЫЛУ НЕМЕСЕ ДОҒАЛЫҚ ЖАРҚЫЛ ҚАУПІ БАР** Орнату және техникалық қызметкөрсетуден бұрын қуат көздерін оқшаулаңыз, құлыптаңыз және таңбалаңыз. **Бұл нұсқауларды орындамау өлімге немесе ауыр жарақатқа әкеледі.**

1 Сертификат / Куәлік

ru

Мы, Шнейдер Электрик настоящим подтверждаем, что наш продукт Описание: Автоматический выключатель дифференциального тока (АВДТ)
Серия: Resi9
Бренд: Schneider Electric
проверено на нашем заводе по стандартной процедуре как указано в стандарте IEC 61009.

Дата производства определяется по коду даты производства, напечатанному на автоматическом выключателе дифференциального тока в формате ПП-ГГГГ-НХХ-Д-Л, где:
- ПП: код производственного предприятия;
- ГГГГ: год производства;
- НХХ: неделя производства;
- Д: день производства;
- Л: идентификационный номер производственной линии.

kk

Schneider Electric компаниясының өнімі Сипаттамасы: Шамадан тыс ток жүктемесінен қорғауы бар қалдық токтың тізбек ажыратқышы (RCBO)
Ауқымы: Resi9
Тауар атауы: Schneider Electric компаниясы IEC 61009 халықаралық стандартында көрсетілген күнделікті сынақтарға сәйкес тексерілгенін мәлімдейді.

Жасалу күні RCBO, ММ-YYYY-WXX-D-L өндіру күнінің коды арқылы анықтала алады, мұндағы:
- ММ: өндіруші зауыттың коды
- YYYY: өндіру жылы
- WXX: өндіру аптасы
- D: өндіру күні
- L: өндіру желісінің идентификациялық нөмірі.

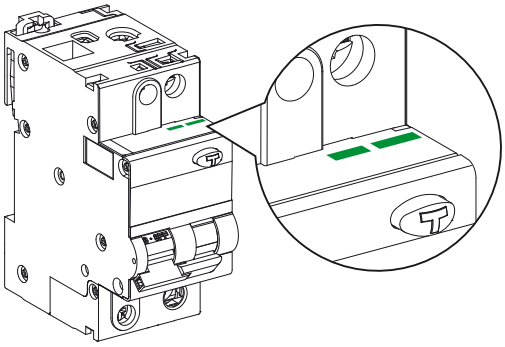

2 Описание / Сипаттама

ru

Автоматический Выключатель Дифференциального Тока (АВДТ) обеспечивает:
- защиту от токов короткого замыкания,
- защиту проводки от токов перегрузки,
- защиту людей от поражения электрическим током (30 мА),
- изолирование: позиция рычага ВЫКЛ означает разъединение нижестоящего оборудования от источника питания,
- кнопка тест (на передней панели над рычагом) позволяет проверить обеспечение защиты от поражения электрическим током.

kk

Шамадан тыс ток жүктемесінен қорғауы бар қалдық токтың тізбек ажыратқышы (RCBO) келесілерді қамтамасыз етеді:
- қысқа тұйықталудан қорғау,
- кабельдің шамадан тыс жүктемесінен қорғау,
- адамдардың тікелей әрекеттесуі арқылы электр тогымен соғылудан қорғау (30 мА),
- оқшаулау: ауыстырып-қосқыштың OFF күйі төменгі ағын бөлігінің қуат көзінен ажыратылуын білдіреді.
- сынақ түймесі (ауыстырып-қосқыштың жоғары жағының алдыңғы бетінде орналасқан) электр тогымен соғылудан қорғауының жұмыс істеп тұрғанын тексеруге мүмкіндік береді.

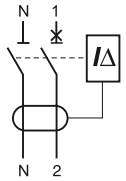

3 Размеры / Өлшемдер

mm

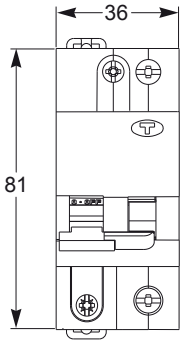

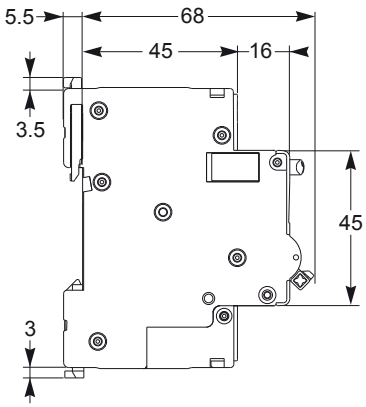

4 Установка / Орнату

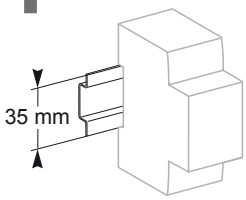

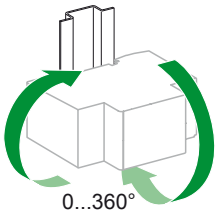

ru
Защелкнуть на DIN-рейку.

kk
DIN қысқышымен бекітіңіз.

ru
Положение монтажа любое.

kk
Орнату кезінде кез келген орналасу.

5 Соединение / Жалғау

УВЕДОМЛЕНИЕ / ЕСКЕРТПЕ

ОПАСНОСТЬ НЕПРАВИЛЬНОГО ФУНКЦИОНИРОВАНИЯ Для обеспечения правильного функционирования АВДТ Resi9, как фазный, так и нейтральный проводники должны быть подсоединены к устройству. **Несоблюдение этих инструкций может привести к повреждению оборудования.**	**ДҰРЫС ЕМЕС ЖҰМЫС ІСТЕУ ҚАУПІ** Шамадан тыс ток жүктемесінен қорғауы бар қалдық тізбек ажыратқышы (RCBO), тиісті жұмысын қамтамасыз ету үшін, құрылғыға фазалық және нейтрал өткізгіштерінің екеуі де қосылуы тиіс. **Бұл нұсқауларды орындамау жабдықтың зақымдалуына әкелуі мүмкін.**

Resi9 Автоматический Выключатель Дифференциального Тока (АВДТ) / Шамадан тыс ток жүктемесінен қорғауы бар қалдық тізбек ажыратқышы (RCBO)	15 mm	15 mm	1...16 mm²	1...10 mm²	2 N.m	5.5 mm PZ2

6 Тест / Сынақ

ru

1. Периодически должен проводиться тест работоспособности АВДТ, как описано в соответствующих стандартах на применение.
2. Для тестирования работоспособности АВДТ после установки:
- АВДТ должен быть в позиции ON (ВКЛ) и быть запитан от сети,
- нажмите кнопку тест на передней панели,
- АВДТ должен срабатывать немедленно.

Ошибка при тестировании указывает на отсутствие питания или неисправность устройства.

kk

1. RCBO құралының қорғалған орнату тиімділігі қолданылатын техникалық қызмет көрсету стандарттарға сәйкес жүйелі түрде сынақтан өткізілуі тиіс.
2. Орнатылғаннан кейін RCBO құралының жұмысын сынау үшін:
- RCBO құралы ҚОСУЛЫ күйде болып, қуат берілуі тиіс,
- Құрылғының алдыңғы жағындағы сынақ түймесін басыңыз,
- RCBO құралы дереу тоқтатылуы тиіс

Бұл әрекеттің орындалмауы RCBO құралының токпен қамтылмауын немесе оның зақымдалуын білдіреді.

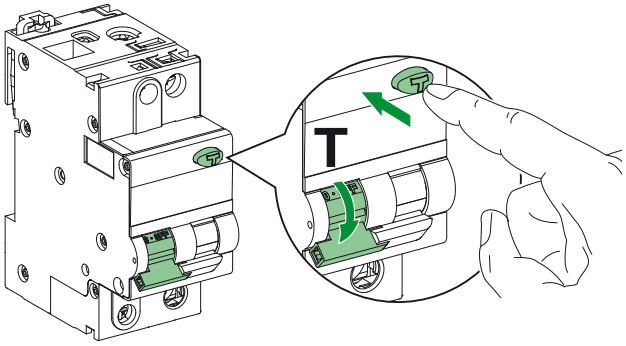

УВЕДОМЛЕНИЕ / ЕСКЕРТПЕ

ОПАСНОСТЬ НЕПРАВИЛЬНОГО ФУНКЦИОНИРОВАНИЯ Не используйте кнопку тест для выключения АВДТ. **Несоблюдение этих инструкций может привести к повреждению оборудования.**	**ДҰРЫС ЕМЕС ЖҰМЫС ІСТЕУ ҚАУПІ** RCBO құралын ӨШІРУ үшін сынақ түймесін пайдаланбаңыз. **Бұл нұсқауларды орындамау жабдықтың зақымдалуына әкелуі мүмкін.**

7 Технические характеристики / Техникалық сипаттамалар

Основные характеристики / Негізгі сипаттамалар		
Порог срабатывания / Іске қосылу шегі	Перегрузка Шамадан тыс жүктеме	в соответствии со стандартом IEC 61009 IEC 61009 стандартына сәйкес
	Короткое замыкание Қысқа тұйықталу	Кривая срабатывания C: от 5 In до 10 In C түрі: 5 In және 10 In арасында
	Поражение электрическим током Электрмен соғылу қаупі	30 мА, -50% +0%
Класс ограничения / Шектеу класы		3
Номинальная отключающая способность (Icn) / Номинальная отключающая способность (Icn)		4500 A
Номинальная остаточная отключающая и коммутационная способность (IΔn) Номиналды қалдық кернеуді ажырату және қосу мүмкіндігі (IΔn)		4500 A 4500 A
Номинальное напряжени (Ue) Номиналды кернеу (Ue)	2P	230 В∿, 50 Гц
Минимальное рабочее напряжение Жұмыс үшін қажет минималды кернеу		Токовая защита нулевой последовательности до 0 В согласно IEC 61009 IEC 61009 стандартына сәйкес 0 В дейін қалдық токтан қорғау
Питание / Қуат көзі		сверху / жоғарғы жағынан
Дополнительные характеристики / Қосымша сипаттамалар		
Степень защиты: только прибор / Қорғау дәрежесі: тек құрылғы		IP20
Электрическая износостойкость / Электрлік төзімділік		20 000 циклов / 20 000 цикл
Механическая износостойкость / Механикалық төзімділік		20 000 циклов / 20 000 цикл
Рабочая температура / Жұмыс температурасы		-5 °C...+40 °C
Температура хранения / Сақтау температурасы		-30 °C...+70 °C
Составляющие материалы / Құрамдас материалдар		соответствие RoHs 2003 / RoHs 2003 сәйкес

Уполномоченный поставщик в РФ:
АО "Шнейдер Электрик"
Адрес:
127018, г. Москва, ул.
Двинцев, д.12, корп.1,
тел. +7 (495) 777 99 88,
факс. +7 (495) 777 99 94, 8-800-200-6446
www.schneider-electric.ru

Уәкіл жеткізуші республикасында Қазақстан
ЖШС « Шнейдер Электрик »
мекен-жайы:
050009, Қазақстан,
Алматы қ., Абай даңғ., 151/115
12 қаба
тел. +7 (727) 397 04 00
факс. +7 (727) 397 04 05
www.schneider-electric.com/kz

© 2015 Schneider Electric - All rights reserved.