en de
fr da es pt

Schneider Electric

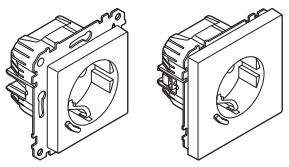

MEG2380-0xxx MEG2380-60xx

Wiser™

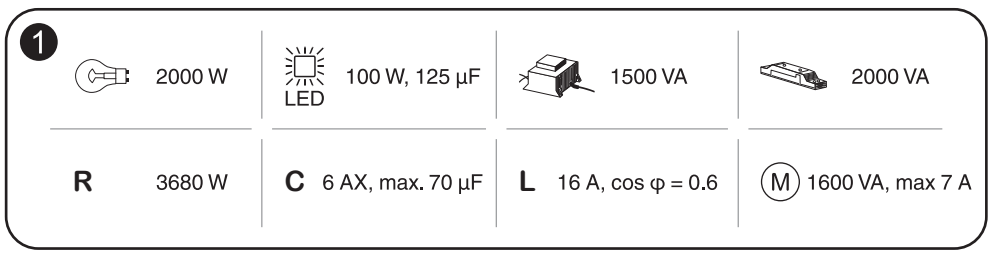

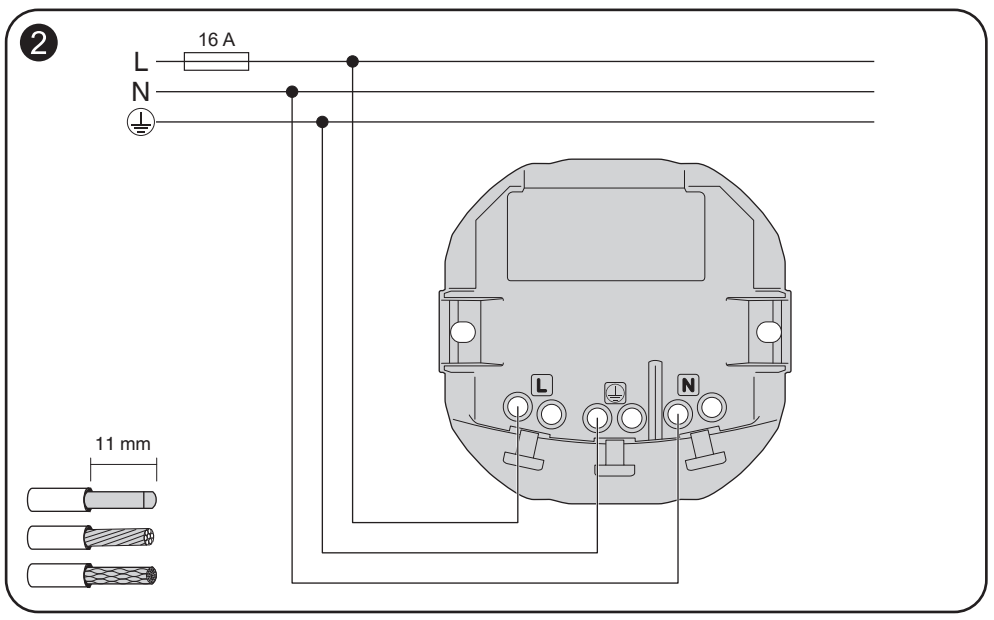

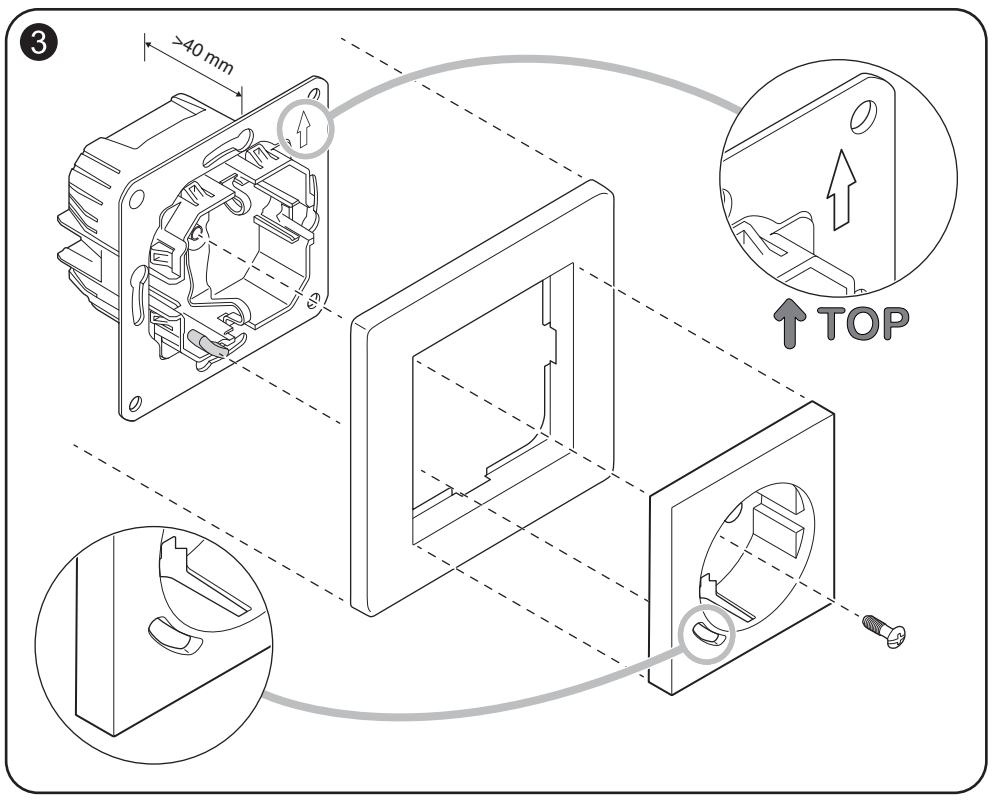

en Connected single socket outlet 16A

Getting to know the product

With the Connected single socket outlet 16A you can remotely control and monitor the power consumption of the plugged-in load.

HINT

- Do not connect any devices that depend on a permanent power supply.
- Do not mix different load types in the controlled socket.
- Do not use multi-sockets in the controlled socket.
- Do not use for EV charging.

The device is equipped with a temperature protection mechanism. When the device is used with a high load over a long time, the mechanism can switch the socket off.

❶ Check nominal power rating for load type

❷ Wiring diagrams and electrical connections

⚠⚠ DANGER

HAZARD OF ELECTRIC SHOCK, EXPLOSION, OR ARC FLASH

Safe electrical installation must be carried out only by skilled professionals. Skilled professionals must prove profound knowledge in the following areas:

- Connecting to installation networks.
- Connecting several electrical devices.
- Laying electric cables.
- Safety standards, local wiring rules and regulations.

Failure to follow these instructions will result in death or serious injury.

❸ Install the prodcut

❹ Read the full Device User Guide online

Scan the QR code and choose your language for complete information about the device, including operation, configuration and using the product with a Wiser system.

Technical data

Nominal voltage:	AC 230 V~, 50 Hz
Standby:	max 0.4 W
Fuse protection:	16 A miniature circuit breaker
Connecting terminals:	Terminals for max. 2x2.5 mm²
Operating frequency:	2405-2480 MHz
Max. radio-frequency power transmitted:	< 10 mW
Protection:	IP20
Measuring accuracy:	± 1 % for loads > 25 W
Communication protocol:	Zigbee 3.0 certified

Trademarks

- Wiser™ is a trademark and the property of Schneider Electric SE, its subsidiaries and affiliated companies.
- Zigbee® is a registered trademark of the Zigbee Alliance.

Other brands and registered trademarks are the property of the relevant owners.

EU Declaration of Conformity

Hereby, Schneider Electric Industries, declares that this product is in compliance with the essential requirements and other relevant provisions of RADIO EQUIPMENT DIRECTIVE 2014/53/EU. Declaration of conformity can be downloaded on: se.com/docs.

Schneider Electric Industries SAS

If you have technical questions, please contact the Customer Care Centre in your country.

se.com/contact

de Connected SCHUKO-Steckdose 16A

Über dieses Produkt

Mit der Connected SCHUKO-Steckdose 16A können Sie die angeschlossene Last fernsteuern und den Stromverbrauch überwachen.

HINWEIS

- Schließen Sie keine Geräte an, die von einer permanenten Stromversorgung abhängen.
- Vermischen Sie keine unterschiedlichen Lasttypen an der gesteuerten Steckdose.
- Verwenden Sie keine Mehrfachsteckdosen an der gesteuerten Steckdose.
- Nicht zum Aufladen von Elektrofahrzeugen verwenden.

Das Gerät ist mit einem Temperaturschutzmechanismus ausgestattet. Wenn das Gerät über einen längeren Zeitraum mit einer hohen Last verwendet wird, kann der Mechanismus die Steckdose ausschalten.

❶ Nennleistung für Lasttyp prüfen

❷ Schaltplan und elektische Anschlüsse

⚠⚠ GEFAHR

GEFAHR VON ELEKTRISCHEM SCHLAG, EXPLOSION ODER LICHTBOGEN

Die sichere Elektroinstallation darf ausschließlich von entsprechend geschultem Fachpersonal durchgeführt werden. Das hierfür eingesetzte Fachpersonal muss über umfangreiches Fachwissen in den folgenden Bereichen verfügen:

- Anschluss an Installationsnetze
- Verbindung mehrerer elektrischer Geräte
- Verlegung von Elektroleitungen
- Sicherheitsstandards, vor Ort geltende Regeln und Verordnungen zur Verlegung von Kabeln

Bei Missachtung dieser Anweisungen besteht schwerwiegende Verletzungs- und Lebensgefahr.

❸ Produkt einbauen

❹ Lesen Sie das komplette Gerätebenutzerhandbuch online

Scannen Sie den QR-Code und wählen Sie Ihre Sprache, um vollständige Informationen über das Gerät zu erhalten, einschließlich Betrieb, Konfiguration und Verwendung des Produkts mit einem Wiser-System.

Technische Daten

Nennspannung:	AC230 V~, 50 Hz
Standby:	max 0,4 W
Absicherung:	16 A-Leitungsschutzschalter
Anschlussklemmen:	Klemmen für max. 2x2,5 mm²
Sendefrequenz:	2405-2480 MHz
Max. Sendeleistung:	< 10 mW
Schutz:	IP20
Messgenauigkeit:	± 1 % bei Lasten > 25 W
Kommunikationsprotokoll:	Zigbee 3.0 zertifiziert

Trademarks

- Wiser™ ist eine Marke und Eigentum von Schneider Electric SE, Tochtergesellschaften und verbundenen Unternehmen.
- Zigbee® ist eine eingetragene Marke der Zigbee Alliance

Andere Marken und eingetragene Warenzeichen sind Eigentum der jeweiligen Inhaber.

EU-Konformitätserklärung

Schneider Electric Industries erklärt hiermit, dass dieses Produkt die grundlegenden Anforderungen sowie anderen relevanten Bestimmungen der FUNKANLAGENRICHTLINIE 2014/53/EU erfüllt.

Die Konformitätserklärung kann hier heruntergeladen werden: se.com/docs

Schneider Electric Industries SAS

Bei technischen Fragen wenden Sie sich bitte an das Customer Care Center in Ihrem Land.

se.com/contact.

NNZ42682-01 08/23

fr Prise de courant connectée 16A

Au sujet de ce produit

Avec la prise de courant simple connectée 16A, vous pouvez contrôler et surveiller à distance la consommation électrique de la charge branchée.

AVIS

- Ne raccordez aucun appareil dépendant d'une alimentation électrique permanente.
- Ne mélangez pas différents types de charge dans la prise contrôlée.
- N'utilisez pas de multiprises dans la prise contrôlée.
- Ne l'utilisez pas pour charger des VE.

Le dispositif est équipé d'un mécanisme de protection thermique. Lorsque l'appareil est utilisé avec une charge élevée sur une longue période, le mécanisme peut éteindre la prise.

❶ Charges

❷ Raccordements électriques

⚠⚠ DANGER

RISQUE DE DÉCHARGE ÉLECTRIQUE, D'EXPLOSION OU D'ARC ELECTRIQUE

L'installation électrique répondant aux normes de sécurité doit être effectuée par des professionnels compétents. Les professionnels compétents doivent justifier de connaissances approfondies dans les domaines suivants :

- Raccordement aux réseaux d'installation.
- Raccordement de plusieurs appareils électriques.
- Pose de câbles électriques.
- Normes de sécurité, règles et réglementations locales pour le câblage.

Le non-respect de ces instructions peut entraîner la mort ou de graves blessures.

❸ Montage

❹ Lecture du guide complet de l'appareil en ligne

Scannez le QR code et choisissez votre langue pour obtenir des informations complètes sur l'appareil, notamment son fonctionnement, sa configuration et l'utilisation du produit avec un système Wiser.

Caractéristiques techniques

Tension nominale :	230 V CA, 50 Hz
Veille :	max. 0,4 W
Protection par fusible :	disjoncteur 16 A
Bornes de raccordement :	Bornes pour 2 x 2,5 mm^2 max.
Fréquence de fonctionnement :	2 405-2 480 MHz
Puissance de radiofréquence max. transmise :	< 10 mW
Protection :	IP20
Précision de la mesure :	± 1 % pour les charges > 25 W
Protocole de communication :	Certifié Zigbee 3.0

Marques

- Wiser™ est une marque commerciale et la propriété de Schneider Electric SE, de ses filiales et sociétés affiliées.
- Zigbee® est une marque déposée de la Connectivity Standards Alliance.

Les autres appellations commerciales et marques déposées sont la propriété de leurs détenteurs respectifs.

Déclaration UE de conformité

Par la présente, Schneider Electric Industries déclare que ce produit est conforme aux exigences essentielles et aux autres dispositions pertinentes de la DIRECTIVE 2014/53/UE SUR LES ÉQUIPEMENTS RADIOÉLECTRIQUES. La déclaration de conformité peut être téléchargée à l'adresse suivante : se.com/docs.

Schneider Electric Industries SAS

Si vous avez des questions d'ordre technique, veuillez contacter le service client de votre pays.

se.com/contact

da Wiser stikkontakt 16 A

Information om produktet

Med den Wiser stikkontakt 16 A kan du fjernstyre og fjernovervåge Forbindstrømforbruget for den tilsluttede belastning.

TIP

- Tilslut ikke enheder, der er afhængige af en permanent strømforsyning.
- Bland ikke forskellige belastningstyper i det kontrollerede stik.
- Brug ikke stikdåser med flere stik i det kontrollerede stik.
- Må ikke anvendes til opladning af elbiler.

Enheden er udstyret med en temperaturbeskyttelsesmekanisme. Når enheden anvendes med stor belastning i længere tid, kan mekanismen slå stikkontakten fra.

❶ Kontrollér mærkeeffekt for belastningstype

❷ Ledningsdiagram og elektriske forbindelser

⚠⚠ FARE

FARE FOR ELEKTRISK STØD, EKSPLOSION ELLER LYSBUER

Af hensyn til sikkerheden må den elektriske installation kun udføres af kvalificerede fagfolk. Kvalificerede fagfolk skal kunne dokumentere omfattende viden inden for følgende områder:

- Tilslutning til fast el-installation.
- Tilslutning af forskellige elektriske enheder.
- Trækning af elektriske kabler.
- Sikkerhedsstandarder, regler og regulativer for lokal ledningsføring.

Hvis disse instruktioner ikke følges, vil det medføre dødsfald eller alvorlige kvæstelser.

❸ Installer produktet

❹ Læs den komplette brugervejledning online

Scan QR-koden, og vælg dit sprog for at få alle oplysninger om enheden, herunder drift, konfiguration og brug af produktet med et Wiser-system.

Tekniske data

Mærkespænding:	230 V~, 50 Hz
Standby:	maks. 0,4 W
Smeltesikring:	16 A miniature-effektafbryder
Tilslutningsterminaler:	Terminaler til maks. 2x2,5 mm^2
Frekvens:	2405-2480 MHz
Maks. transmitteret effekt:	<10 mW
Beskyttelse:	IP20
Målenøjagtighed:	± 1 % for belastninger > 25 W
Kommunikationsprotokol:	ZigBee 3.0-certificeret

Varemærker

- Wiser™ er et varemærke og tilhører Schneider Electric SE, dets datterselskaber og associerede selskaber.
- Zigbee® er et registreret varemærke tilhørende ZigBee Alliance.

Andre varemærker og registrerede varemærker er de pågældende ejeres ejendom.

EU-overensstemmelseserklæring

Schneider Electric Industries A/S erklærer hermed, at dette produkt er i overensstemmelse med de væsentlige krav og andre relevante bestemmelser i DIREKTIV 2014/53/EU OM RADIOUDSTYR. Overensstemmelseserklæringen kan downloades fra: se.com/docs.

Schneider Electric Industries SAS

Kontakt venligst kundeservicecentret i dit land, hvis du har tekniske spørgsmål.

se.com/contact

es Toma de corriente inteligente, 1 elemento, 16 A

Información sobre el producto

Con la toma de corriente inteligente, 1 elemento, 16 A puede controlar y supervisar remotamente el consumo de energía de la carga enchufada.

SUGERENCIAS

- No conecte ningún dispositivo que dependa de una fuente de alimentación permanente.
- No mezcle diferentes tipos de carga en la toma controlada.
- No utilice tomas múltiples en la toma controlada.
- No la utilice para la carga de vehículos eléctricos.

El dispositivo está equipado con un mecanimo de protección de temperatura. Cuando el dispositivo se utiliza con una carga elevada durante un largo periodo de tiempo, el mecanismo puede desconectar la toma.

❶ Compruebe la clasificación de potencia para el tipo de carga

❷ Diagrama de cableado y conexiones eléctricas

⚠⚠ PELIGRO

PELIGRO DE DESCARGA ELÉCTRICA, EXPLOSIÓN O ARCO ELÉCTRICO

La instalación eléctrica solo debe ser realizada por profesionales cualificados de forma segura. Los profesionales capacitados deben demostrar un amplio conocimiento en las siguientes áreas:

- Conexión a redes de instalación.
- Conexión de varios dispositivos eléctricos.
- Tendido de cables eléctricos.
- Normas de seguridad, normativas y reglamentos locales sobre cableado.

Si no se siguen estas instrucciones, podrían producirse lesiones graves o incluso la muerte.

❸ Instale el producto

❹ Lea por completo la Guía de usuario del dispositivo en línea

Escanee el código QR y seleccione su idioma para obtener información completa sobre el dispositivo, incluidos el funcionamiento, la configuración y el uso del producto con un sistema Wiser.

Datos técnicos

Tensión nominal:	230 V AC~, 50 Hz
En espera:	máx. 0,4 W
Protección del fusible:	Protección mínima de 16 A
Bornes de conexión:	Terminales para máx. 2 x 2,5 mm^2
Frecuencia de funcionamiento:	de 2405 a 2480 MHz
Potencia de radiofrecuencia máx. transmitida:	<10 mW
Protección:	IP20
Precisión de medición:	±1 % para cargas > 25 W
Protocolo de comunicación:	certificación Zigbee 3.0

Marcas registradas

- Wiser™ es una marca registrada y propiedad de Schneider Electric SE, sus filiales y empresas asociadas.
- Zigbee® es una marca registrada de Zigbee Alliance.

Otras marcas y marcas registradas pertenecen a sus respectivos propietarios.

Declaración CE de conformidad

Por la presente, Schneider Electric Industries declara que este producto cumple con los requisitos esenciales y otras disposiciones aplicables de la DIRECTIVA 2014/53/UE SOBRE EQUIPOS RADIOELÉCTRICOS. La declaración de conformidad se puede descargar en: se.com/docs.

Schneider Electric Industries SAS

Si tiene alguna duda técnica, póngase en contacto con el servicio de atención al cliente de su país.

se.com/contact

pt Tomada conectável 16A

Conhecer o produto

Com a tomada conectável 16A pode controlar e monitorizar remotamente o consumo de energia da carga ligada.

SUGESTÃO

- Não ligue dispositivos que dependam de uma fonte de alimentação permanente.
- Não misture diferentes tipos de carga na tomada controlada.
- Não utilize tomadas múltiplas na tomada controlada.
- Não utilize para carregamento de Veículos Elétricos.

O dispositivo está equipado com um mecanismo de proteção de temperatura. Quando o dispositivo é utilizado com uma carga elevada durante um longo período de tempo, o mecanismo pode desligar a tomada.

❶ Verifique a potência nominal do tipo de carga

❷ Esquema elétrico e ligações elétricas

⚠⚠ PERIGO

PERIGO DE CHOQUE ELÉTRICO, EXPLOSÃO OU ARCO ELÉTRICO

A instalação elétrica segura deve ser realizada unicamente por profissionais qualificados.
Os profissionais qualificados devem deter conhecimentos profundos nas seguintes áreas:

- Ligação a redes de instalação.
- Ligação de vários dispositivos elétricos.
- Instalação de cabos elétricos.
- Normas de segurança, regras e regulamentos locais de instalações elétricas.

O incumprimento destas instruções terá como consequências a morte ou ferimentos graves.

❸ Instalar o produto

❹ Leia o manual do utilizador do dispositivo completo online

Leia o código QR e escolha o idioma para obter informações completas acerca do dispositivo, incluindo funcionamento, configuração e utilização do produto com um sistema Wiser.

Informações técnicas

Tensão nominal:	CA 230 V~, 50 Hz
Stand-by:	máx. 0,4 W
Proteção de fusíveis:	Disjuntor 16 A
Terminais de ligação:	Terminais para máx. 2x2,5 mm^2
Frequência de operação:	2405 - 2480 MHz
Potência máx. de radiofrequência transmitida:	<10 mW
Proteção:	IP20
Precisão de medição:	± 1 % para cargas >25 W
Protocolo de comunicação:	Certificado Zigbee 3.0

Marcas registadas

- A Wiser™ é uma marca registada e propriedade da Schneider Electric SE, das respetivas associadas e filiais.
- A Zigbee® é uma marca registada da Zigbee Alliance.

Outras marcas e marcas registadas são propriedade do respetivo proprietário.

Declaração de conformidade da UE

A Schneider Electric Industries declara por este meio que o presente produto cumpre os requisitos fundamentais e outras disposições relevantes da DIRETIVA 2014/53/UE RELATIVA AOS EQUIPAMENTOS DE RÁDIO. A Declaração de Conformidade encontra-se disponível para ser transferida em: se.com/docs.

Schneider Electric Industries SAS

Para perguntas técnicas, queira contactar o Centro de Atendimento ao Cliente do seu país.

se.com/contact

NNZ42682-01 08/23