cs sk hu bg
el tr de it

Schneider Electric

ARGUS Standard

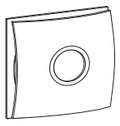

CCTR1P002 / CCTR1PA02 /
CCTR1PB02 / CCT56P002

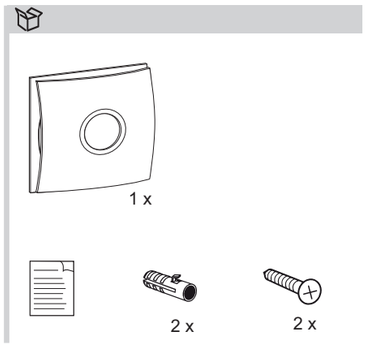

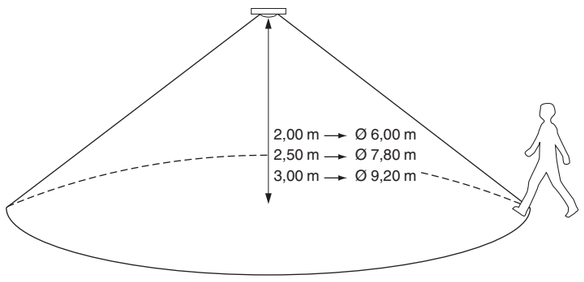

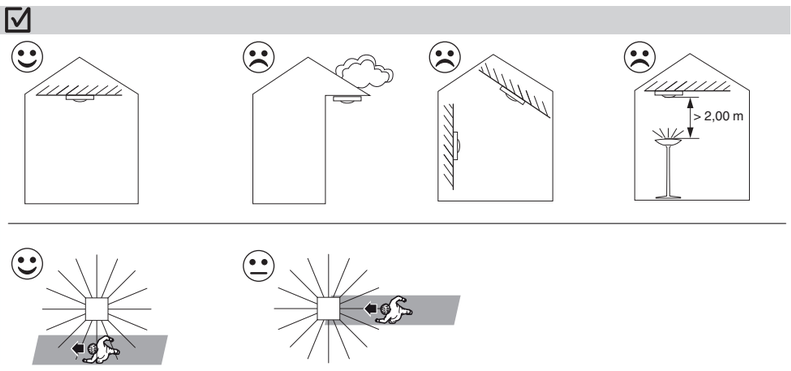

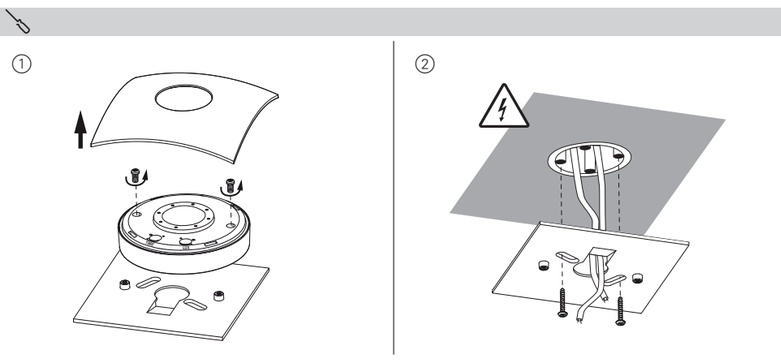

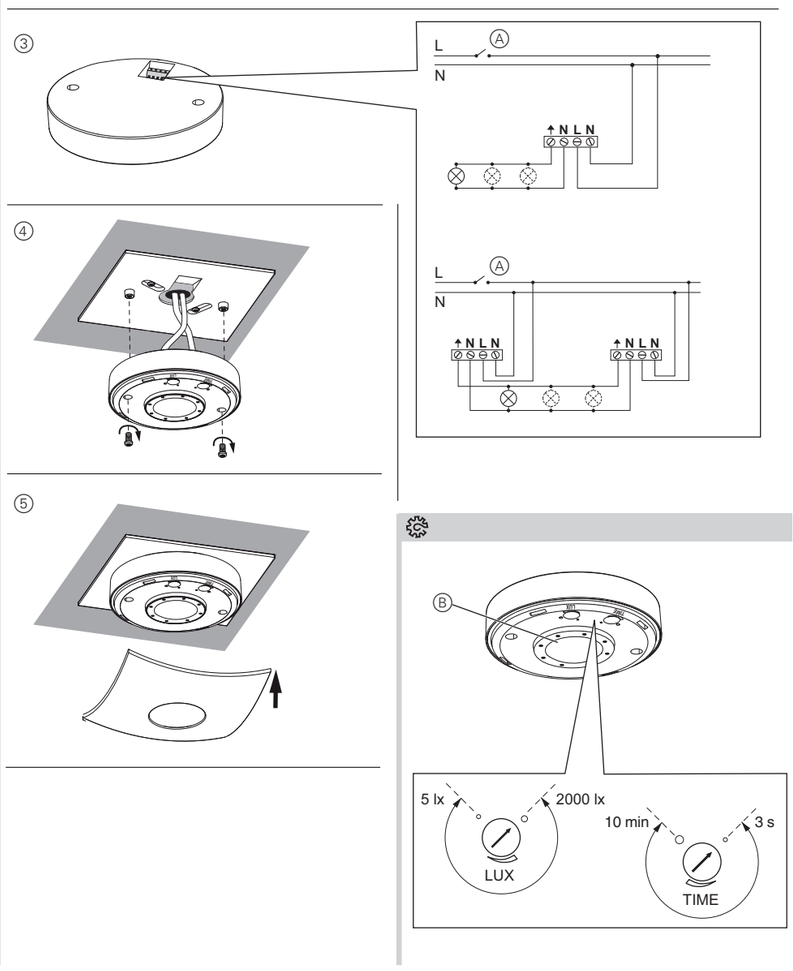

cs Návod k obsluze

Vnitřní pohybové čidlo

Pro vaši bezpečnost

NEBEZPEČÍ

Nebezpečí vážného poškození majetku a zranění, např. požárem nebo zásahem elektrickým proudem z důvodu nesprávně provedené elektrické instalace.

Bezpečnou elektrickou instalaci lze zajistit pouze v případě, že daná osoba je schopna prokázat základní znalosti v následujících oblastech:

- Připojení k instalačním sítím
- Připojení několika elektrických přístrojů
- Pokládání elektrických kabelů
- Venkovní elektrické instalace

Tyto schopnosti a zkušenosti obyčejně mají pouze odborní pracovníci, kteří jsou školeni v oblasti technologie elektrických instalací - osoby s odpovídající elektrotechnickou kvalifikací. Nejsou-li tyto minimální požadavky splněny nebo jakýmkoli způsobem zohledněny, ponesete sami odpovědnost za jakékoli škody na majetku či vzniklá zranění.

Seznámení s pohybovým čidlem

Interiérové pohybové čidlo ARGUS Standard 360° (nazývané níže **pohybové čidlo**) zjišťuje pohyblivé zdroje tepla v monitorovaném prostoru (pasivní infračervená technologie) a na předem nastavenou dobu rozsvěcuje žárovku. Nastavená doba je opětovně nastavena vždy, když je zjištěn pohyb (funkce spouště).

Pohybové čidlo má nastavitelnou prahovou hodnotu jasu, takže je aktivní pouze, pokud je okolní jas pod určitou hodnotou.

Informace o monitorovaném prostoru, viz. 👁

Volba místa montáže

Pohybové čidlo je určené výhradně pro montáž na strop v interiéru (např. v kanceláři, chodbě) prostřednictvím zapuštěné instalace.

Pohybové čidlo by mělo být nainstalováno tak, aby v oblasti monitorování nebyly žádné zdroje světla či tepla s ohledem na zamezení nežádoucímu spínání.

Pro zajištění optimálního monitorování namontujte pohybové čidlo ze strany ke směru pohybu.

Informace na pracovišti, viz ☑

Montáž pohybového čidla

Informace o instalaci, viz. 🔧

ℹ Po zapnutí napájení potřebuje pohybové čidlo přibližně 60 s (inicializace) než bude připraveno k provozu. Připojené světlo je během této doby zapnuto.

Zkouška a nastavení pohybového čidla

Informace týkající se ovládacích prvků, viz. ⚙

Zkouška

① Nastavte prahovou hodnotu jasu na 2000 lx.
② Nastavte časový limit na 3 s.
③ Přejděte přes monitorovaný prostor a zkontrolujte, zda pohybové čidlo spíná požadovaným způsobem.
④ V případě potřeby znovu zarovnejte pohybové čidlo.

Nastavení

① Nastavte požadovanou prahovou hodnotu jasu: 5 lx = tma; 2000 lx = denní světlo
② Nastavte požadovaný časový limit.

Pohybové čidlo v provozu

Pohybové čidlo má dva provozní režimy:

- Automatický režim
- Manuální provoz

Automatický režim

Pohybové čidlo je po fázi inicializace v automatickém režimu.

Červená LED pohybového čidla signalizuje jeho stav.

- **Vyp**: Okolní jas je příliš vysoký nebo nebyl detekován pohyb.
- **Zap**: Detekován pohyb.

Manuální provoz

Při manuálním provozu zůstává připojená žárovka rozsvícená po dobu 6 hodin (=režim party). Po uplynutí tohoto období se pohybové čidlo přepne zpět do automatického režimu.

Zapnutí manuálního provozu na dobu 6 hodin pomocí spínače Ⓐ:

① vypnout na dobu 1 s
② zapnout na dobu 1 s
③ vypnout na dobu 1 s
④ znovu zapnout.

Vypnutí manuálního provozu na dobu 6 hodin pomocí spínače Ⓐ:

① vypnout na dobu 1 s
② znovu zapnout.

ℹ Pokud doba stlačení a čekání neodpovídá 1 s (je kratší nebo delší), nesmí se manuální provoz zapínat nebo vypínat. Při použití tlačítka standardně zavřeného je nastavení provedeno obdobně.

Technické údaje

Max. spínací proud:	6 A, cos. φ = 0.6
Napájení:	AC 220–240 V, 50 Hz
Zatěž	
Žárovky:	max. 1000 W
Halogenové žárovky (230 V):	max. 1000 W
Nízkonapěťové halogenové žárovky s	
Vinutý transformátor s železným jádrem:	max. 315 VA
Elektronický transformátor:	max. 315 VA
Zářivky:	max. 250 VA
Kompaktní zářivky:	max. 4x 23 W
Žárovka LED:	max. 200 W
Monitorovaný prostor:	360° / ∅ 7.90 m
Prahová hodnota jasu:	5 lx až 2000 lx
Časový limit:	3 s až 10 min
Typ krytí:	IP 20
El. jištění:	10 A jistič
Směrnice ES:	Směrnice o nízkém napětí 2006/95/ES EMC směrnice 2004/108/ES

Schneider Electric Industries SAS

V případě technických dotazů se prosím obraťte na centrum zákaznické podpory ve vaší zemi.

www.schneider-electric.com

sk Prevádzkové pokyny

Interiérový pasívny infračervený detektor pohybu

Pre Vašu bezpečnosť

NEBEZPEČENSTVO

Riziko vážnych vecných škôd a zranení, napr. v dôsledku zásahu ohňom alebo elektrickým prúdom na základe nesprávnej elektrickej inštalácie.

Bezpečnú elektrickú inštaláciu možno zabezpečiť len vtedy, ak príslušná osoba disponuje základnými znalosťami v nasledujúcich oblastiach:

- Pripojenie do inštalačných sietí
- Pripojenie niekoľkých elektrických zariadení
- Uloženie elektrických káblov
- Vonkajšia elektrická inštalácia

Týmito zručnosťami a skúsenosťami zvyčajne disponujú len kvalifikovaní odborníci, ktorí sú vyškolení v oblasti elektrickej inštalácie. Ak tieto minimálne požiadavky nie sú splnené alebo sú akýmkoľvek spôsobom ignorované, preberáte výhradnú zodpovednosť za akékoľvek vecné škody alebo zranenia.

Oboznámenie sa s detektorom pohybu

ARGUS Štandardný vnútorný detektor pohybu 360° (nižšie uvedený ako **detektor pohybu**) zisťuje pohybujúce sa zdroje tepla v oblasti detekcie (pasívna infračervená technológia) a napríklad zapína lampu na stanovené trvanie. Stanovené trvanie sa reštartuje vždy pri zistení pohybu (funkcia aktivovania).

Detektor pohybu má nastaviteľnú hraničnú hodnotu jasu, takže je aktívny len vtedy, keď je jas okolia pod istou úrovňou.

Pre získanie informácií o oblasti snímania si pozrite 👁

Výber miesta inštalácie

Detektor pohybu je určený len na vnútornú montáž na strop (napr. kancelária, chodba) na inštalačnú škatuľku pre zapustenú montáž.

Detektor pohybu by mal byť namontovaný tak, aby v mieste snímania neboli žiadne zdroje svetla alebo tepla, z dôvodu neželaného prepínania.

V záujme zabezpečenia optimálnej detekcie namontujte detektor pohybu laterálne k smeru pohybu.

Pre získanie informácií o mieste inštalácie si pozrite ☑

Nainštalovanie detektora pohybu

Pre získanie informácií o inštalácii si pozrite 🔧

ℹ Po zapnutí zdrojového napätia potrebuje detektor pohybu približne 60 s (inicializácia) na spustenie činnosti. Pripojená lampa je počas tohto času zapnutá.

Testovanie a nastavenie detektora pohybu

Pre získanie informácií o ovládacích prvkoch si pozrite ⚙

Testovanie

① Nastavte hraničnú hodnotu jasu na 2000 luxov.
② Nastavte obmedzené trvanie na 3 s.
③ Prejdite sa cez oblasť snímania a skontrolujte, či sa detektor pohybu prepína podľa potreby.
④ V prípade potreby prestavte detektor pohybu.

Nastavenie

① Nastavte potrebnú hraničnú hodnotu jasu: 5 luxov = tma; 2000 luxov = denné svetlo
② Nastavte potrebné obmedzené trvanie.

Detektor pohybu v prevádzke

Detektor pohybu má dva prevádzkové režimy:

- Automatický režim
- Manuálne ovládanie

Automatický režim

Detektor pohybu sa po fáze zahriatia nachádza v automatickom režime.

Červený LED Ⓑ indikátor v dosahu snímača detektora pohybu udáva stav.

- **Vypnutý**: Jas okolia príliš vysoký, alebo pohyb nezistený.
- **Zapnutý**: Pohyb zistený.

Manuálna prevádzka

Pri manuálnej prevádzke zostáva pripojená lampa zapnutá po dobu 6 hodín (=zmena strán). Po uplynutí tejto doby sa detektor pohybu automaticky prepne späť do automatického režimu.

Aktivácia manuálnej prevádzky na dobu 6 hodín pomocou spínača Ⓐ:

① vypnite stlačením v dĺžke 1 s
② zapnite stlačením v dĺžke 1 s
③ vypnite stlačením v dĺžke 1 s
④ znovu zapnite.

Deaktivácia manuálnej prevádzky na dobu 6 hodín pomocou spínača Ⓐ:

① vypnite tlačením v dĺžke 1 s
② znovu zapnite.

ℹ Ak doby stlačenia a čakania netrvajú 1 s (sú kratšie, alebo dlhšie), nemusí dôjsť k aktivácii alebo deaktivácii manuálnej prevádzky. Nastavenia sa, pri použití tlačidlového ovládača s rozpínacím kontaktom, vykonávajú podobne.

Technické údaje

Max. spínací prúd:	6 A, cos. φ = 0,6
Sieťové napätie:	AC 220-240 V, 50 Hz
Spotrebiče	
Žiarovky:	max. 1 000 W
Halogénové žiarovky (230 V):	max. 1 000 W
Nízkonapäťové halogénové žiarovky s	
transformátorom so železným jadrom:	max. 315 VA
elektronickým transformátorom:	max. 315 VA
Žiarivky:	max. 250 VA
Kompaktné žiarivky:	max. 4x 23 W
LED žiarovky:	max. 200 W
Oblasť snímania:	360° / ∅ 7,90 m
Hraničná hodnota jasu:	5 lx až 2000 lx
Obmedzené trvanie:	3 s až 10 min
Typ ochrany:	IP 20
Poistka:	10 A istič
Smernice EÚ:	Smernica 2006/95/ES o nízkom napätí Smernica 2004/108/ES o elektromagnetickej kompatibilite

Schneider Electric Industries SAS

V prípade technických otázok kontaktujte prosím Centrum starostlivosti o zákazníkov vo Vašej krajine.

www.schneider-electric.com

hu Használati útmutató

Beltéri PIR mozgásérzékelő

Az Ön biztonsága érdekében

VESZÉLY

Súlyos dologi kár és személyi sérülés kockázata áll fenn – pl. tűz vagy áramütés révén – helytelen villamos szerelés következtében.

A biztonságos villamos szerelés csak akkor szavatolható, ha az adott személy rendelkezik a következő területeken szükséges alapvető ismeretekkel:

- Telepítőhálózatokhoz történő csatlakoztatás
- Több villamos készülék csatlakoztatása
- Villamos vezetékek fektetése
- Kültéri villamos szerelés

Ilyen készségekkel és tapasztalattal általában csak a villamos szerelési technológia területén képzett szakemberek rendelkeznek. Ha a szerelést végző személyek nem felelnek meg ezeknek a minimális követelményeknek, illetve bármilyen módon figyelmen kívül hagyják őket, a dologi károk vagy személyi sérülések egyedüli felelőssége Önt terheli.

A mozgásérzékelő ismertetése

Az ARGUS Standard 360°-os beltéri mozgásérzékelő (a továbbiakban **mozgásérzékelő**) érzékeli az érzékelési tartományban mozgó hőforrásokat (passzív infravörös technológia), és mozgás érzékelése esetén pl. adott időre bekapcsolja a lámpát. A beállított időszak mindig újraindul, ha mozgást érzékel (kioldó funkció).

A mozgásérzékelő fényerősségi küszöbértéke beállítható, így az csak akkor van bekapcsolva, ha a környezeti fényerő nem ér el egy adott szintet.

Az érzékelési területtel kapcsolatos információkhoz lásd: 👁

A felszerelési hely kiválasztása

A mozgásérzékelő kizárólag beltéri használatra (pl. irodában, folyosón) süllyesztett dobozba való szerelésre tervezett.

A mozgásérzékelőt olyan helyre kell felszerelni, hogy ne legyen fény- vagy hőforrás az érzékelési területen a véletlen kapcsolások elkerülése érdekében.

Az optimális érzékelés biztosításához a mozgásirányhoz képest oldalra szerelje fel a mozgásérzékelőt.

A telepítés helyével kapcsolatos információkhoz lásd: ☑

A mozgásérzékelő telepítése

A telepítéssel kapcsolatos információkhoz lásd: 🔧

ℹ A mozgásérzékelőnek a tápfeszültség bekapcsolása után kb. 60 s szükséges az üzemkész állapot elérésére (inicializálás). Ez alatt az idő alatt világít a csatlakoztatott lámpa.

A mozgásérzékelő ellenőrzése és beállítása

A kezelőelemekkel kapcsolatos információkhoz lásd: ⚙

Ellenőrzés

① Állítsa 2000 lux-ra a fényerősség küszöbértékét.
② Állítsa 3 másodpercre a kapcsolási időtartamot.
③ Járjon körbe az érzékelési területen, és ellenőrizze, hogy a mozgásérzékelő megfelelően kapcsol-e.
④ Szükség esetén állítsa be újra a mozgásérzékelőt.

Beállítás

① Állítsa be a fényerősség kívánt küszöbértékét: 5 lx = sötét; 2000 lx = nappal
② Állítsa be a kívánt időtartamot.

A mozgásérzékelő működése

A mozgásérzékelő két üzemmóddal rendelkezik:

- Automatikus mód
- Kézi üzem

Automatikus mód

A mozgásérzékelő a bemelegítési szakasz után automatikus módban van.

Az állapotot a mozgásérzékelő érzékelői közötti piros LED Ⓑ jelzi.

- **Ki**: A környezeti fényerősség túl magas vagy nem érzékel mozgást.
- **Be**: A készülék mozgást érzékel.

Kézi üzem

Kézi üzemben a csatlakoztatott lámpa 6 órán keresztül bekapcsolva marad (= party kapcsolás). Ezt követően a mozgásérzékelő automatikusan visszakapcsol automatikus üzembe.

A kézi üzem **aktiválása** 6 órára az Ⓐ gombbal:

① kapcsolja KI 1 s-re
② kapcsolja BE 1 s-re
③ kapcsolja KI 1 s-re
④ kapcsolja BE ismét.

A kézi üzem **deaktiválása** 6 órára az Ⓐ gombbal:

① kapcsolja KI 1 s-re
② kapcsolja BE ismét.

ℹ Ha a megnyomási és a várakozási idő nem 1 s (hanem kevesebb vagy több), akkor a kézi üzem aktiválása vagy deaktiválása adott esetben sikertelen lehet. A beállítások hasonlóképpen hajthatók végre, ha normál esetben zárt nyomógombot használ.

Műszaki adatok

Max. kapcsolási áram:	6 A, cos φ = 0.6
Hálózati feszültség:	AC 220-240 V, 50 Hz
Terhelés	
Izzólámpák:	max. 1000 W
Halogén lámpák (230 V):	max. 1000 W
Kisfeszültségű halogén lámpák a következővel:	
Vasmagos transzformátor:	max. 315 VA
Elektromos transzformátor:	max. 315 VA
Fénycsövek:	max. 250 VA
Kompakt fénycsövek:	max. 4x 23 W
LED lámpák:	max. 200 W
Érzékelési terület:	360°/∅ 7,90 m
Fényerősség küszöbértéke:	5 lx – 2000 lx
Időtartam:	3 s – 10 min
Védettség:	IP 20
Biztosító:	10 A megszakító
EK-irányelvek:	A meghatározott feszültséghatáron belüli használatra tervezett elektromos berendezésekre vonatkozó tagállami jogszabályok összehangolásáról szóló 2006/95/EK irányelv Az elektromágneses összeférhetőségről szóló 2004/108/EK irányelv

Schneider Electric Industries SAS

Műszaki problémák esetén vegye fel a kapcsolatot az Ön országában működő ügyfélszolgálatunkkal.

www.schneider-electric.com

bg Инструкции за експлоатация

Вътрешен PIR детектор за движение

За Вашата безопасност

ВНИМАНИЕ

Съществува опасност от сериозни материални и телесни щети, напр. в резултат на пожар или токов удар, поради неправилен монтаж.

Безопасен електрически монтаж може да се осигури единствено ако лицето инсталатор притежава основни познания в следните области:

- Свързване към инсталационни мрежи
- Свързване на няколко електрически устройства
- Полагане на електрически кабели
- Електрически монтаж на открито

Обикновено само квалифицирани специалисти, обучени в областта на електрическите технологии и монтаж, притежават необходимите знания и опит. Вие носите отговорност за всякакви материални или телесни щети, в случай че тези минимални изисквания не са изпълнени или не са спазени по някакъв начин.

Запознаване с детектора за движение

Вътрешният детектор за движение ARGUS Standard 360°(споменат по-долу като **детектор за движение**) засича движещи се топлинни източници в зоната на за сичане (пасивна инфрачервена технология) и включва лампата за зададен период. Зададеният период се рестартира всеки път, когато е засечено движение (функция за включване).

Детекторът за движение има светлинен праг, който може да се настрои, така че да е активен само когато светлината на обкръжаващата среда е под определено ниво.

За информация относно зоната на засичане, вижте 👁

Избор на място за монтаж

Детекторът за движение е предназначен единствено за вътрешно монтиране на таван (например офис, коридор) в конзолна кутия, скрит монтаж.

Детекторът за движение трябва да бъде монтиран така, че да няма светлинни или топлинни източници в зоната на засичане, за да се избегне нежелано включване.

За да гарантирате оптимално засичане, монтирайте детектора за движение перпендикулярно на посоката на движение.

За информация относно мястото на инсталиране, вижте ☑

Монтаж на детектора на движение

За информация относно монтажа, вижте 🔧

ℹ След включване на електро захранването, детекторът за движение изисква приблизително 60 сек. (инициализация) докато е готов за работа. Свързаната лампа се включва през този период.

Тестване и настройка на детектора за движение

За информация относно обслужващите елементи, вижте ⚙

Тестване

① Задайте светлинния праг до 2000 lx.
② Задайте продължителността на работа до 3 сек.
③ Вървете около зоната на засичане и проверете дали детекторът за движение превключва, както е желано.
④ Пренастройте детектора за движение, ако е необходимо.

Настройка

① Задайте желания светлинен праг: 5 lx = тъмнина; 2000 lx = дневна светлина
② Задайте желаната пределна продължителност.

Детектор за движение в процес на работа

Детекторът за движение има два оперативни режима:

- Автоматичен режим
- Ръчно управление

Автоматичен режим

Детекторът за движение е в автоматичен режим след етапа на инициране.

Червен LED Ⓑ на детектора за движение показва състоянието.

- **Изкл.**: Светлината на обкръжаващата среда е твърде висока или не е засечено движение.
- **Вкл.**: Засечено е движение.

Ръчно управление

В ръчно управление, свързаната лампа остава включена за 6 часа (=включваща страна). След този период от време, детекторът за движение превключва автоматично обратно на автоматичен режим.

Активиране на ръчно управление за 6 часа посредством ключ Ⓐ:

① ИЗКЛ. за 1 сек.
② ВКЛ. за 1 сек.
③ ИЗКЛ. за 1 сек.
④ ВКЛ. отново.

Деактивиране на ръчно управление за 6 часа посредством ключ Ⓐ:

① ИЗКЛ. за 1 сек.
② ВКЛ. отново.

ℹ Ако времето за натискане и изчакване не е 1 сек. (по-малко или повече), активирането или деактивирането на ръчното управление не може да бъде осъществено. Настройките се правят аналогично, когато се използва обикновен бутон за натискане.

Технически данни

Макс. комутиран ток:	6 A, cos. φ = 0.6
Напрежение на захранващата мрежа:	AC 220-240 V, 50 Hz
Мощност	
Лампи с нажежаема жичка:	макс. 1000 W
Халогенни лампи (230 V):	макс. 1000 W
Нисковолтови халогенни лампи с	
Трансформатор със стоманено ядро:	макс. 315 VA
Електронен трансформатор:	макс. 315 VA
Луминесцентни тръби:	макс. 250 VA
Енергоспестяващи лампи:	макс. 4x 23 W
Светодиодни лампи:	макс. 200 W
Зона на засичане:	360° / ∅ 7.90 m
Праг на осветеност:	5 lx до 2000 lx
Продължителност:	3 сек. до 10 мин.
Тип на защитата:	IP 20
Предпазител:	Прекъсвач 10 A
Директиви на ЕО:	Директива за ниско напрежение 2006/95/ЕО ЕМС директива 2004/108/ЕО

Schneider Electric Industries SAS

Ако имате технически въпроси, моля, свържете се с центъра за обслужване на клиенти във Вашата страна.

www.schneider-electric.com

S1A86889-03 08/15

cs sk hu bg
el tr de it

Schneider Electric

ARGUS Standard

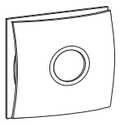

CCTR1P002 / CCTR1PA02 /
CCTR1PB02 / CCT56P002

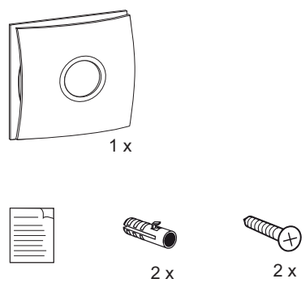

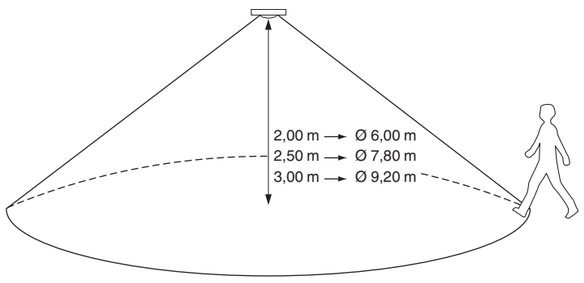

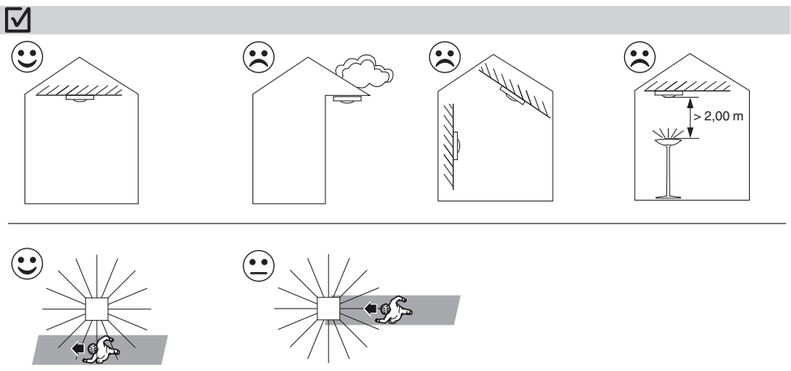

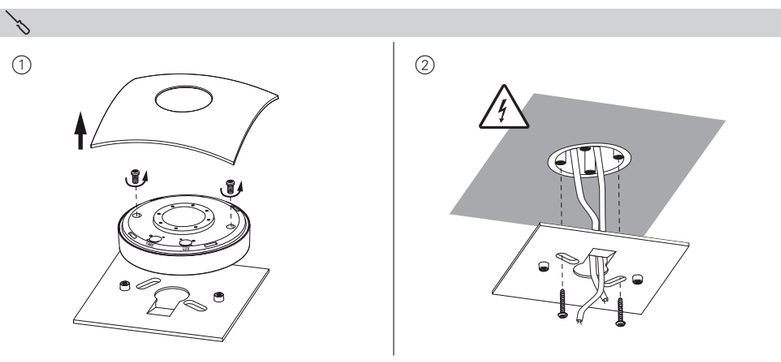

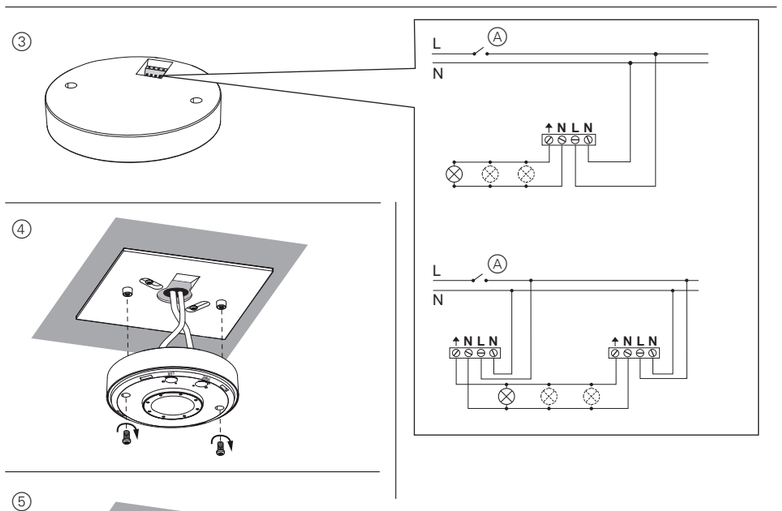

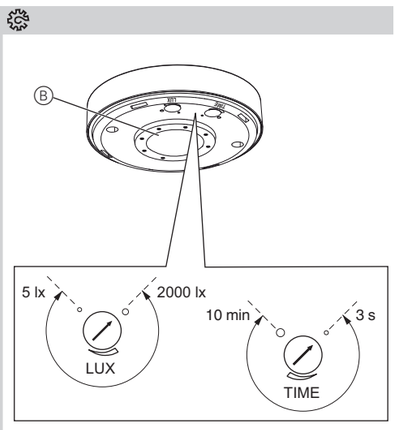

el Οδηγίες χρήσης

Εσωτερικός ανιχνευτής κίνησης PIR

Για την ασφάλειά σας

ΚΙΝΔΥΝΟΣ

Κίνδυνος σοβαρών τραυματισμών και υλικών ζημιών π.χ. από πυρκαγιά ή ηλεκτροπληξία, λόγω λανθασμένης ηλεκτρικής εγκατάστασης.

Η ασφαλής ηλεκτρική εγκατάσταση μπορεί να διασφαλισθεί μόνο εάν ο εγκαταστάτης έχει αποδεδειγμένα τις παρακάτω γνώσεις:

- Σύνδεση σε δίκτυα εγκαταστάσεων
- Σύνδεση πολλών ηλεκτρικών συσκευών
- Τοποθέτηση ηλεκτρικών καλωδίων
- Εξωτερική ηλεκτρική εγκατάσταση

Αυτές τις ικανότητες και την εμπειρία φυσιολογικά τις διαθέτουν μόνο ηλεκτρολόγοι που έχουν εκπαιδευτεί στην τεχνολογία των ηλεκτρικών εγκαταστάσεων. Αν αυτές οι ελάχιστες απαιτήσεις δεν πληρούνται ή δεν λαμβάνονται σοβαρά υπόψιν, θα φέρετε αποκλειστικά την ευθύνη για κάθε ζημιά ή τραυματισμό.

Εξοικείωση με τον ανιχνευτή κίνησης

Ο εσωτερικός ανιχνευτής κίνησης ARGUS Standard 360° (παρακάτω ως **ανιχνευτής κίνησης**) ανιχνεύει κινούμενες πηγές θερμότητας εντός της περιοχής ανίχνευσης (τεχνολογία παθητικής υπέρυθρης ακτινοβολίας) και ενεργοποιεί μια λυχνία για μια δεδομένη χρονική περίοδο. Η προκαθορισμένη περίοδος επανενεργοποιείται κάθε φορά που ανιχνεύεται μια κίνηση (λειτουργία διέγερσης).

Ο ανιχνευτής κίνησης έχει ένα ρυθμιζόμενο όριο φωτεινότητας, ώστε να ενεργοποιείται μόνο όταν η φωτεινότητα περιβάλλοντος πέσει κάτω από ένα ορισμένο όριο.
Για πληροφορίες σχετικά με τη περιοχή ανίχνευσης, βλέπε

Επιλογή θέσης εγκατάστασης

Ο ανιχνευτής κίνησης προορίζεται μόνο για τοποθέτηση σε εσωτερική οροφή (π.χ. γραφείο, διάδρομος) σε χωνευτό κουτί.

Ο ανιχνευτής κίνησης θα πρέπει να τοποθετηθεί έτσι ώστε στην περιοχή ανίχνευσης να μην υπάρχει πηγή φωτός ή θερμότητας ώστε να αποφευχθεί εσφαλμένη ενεργοποίηση.

Για να εξασφαλίσετε την καλύτερη δυνατή ανίχνευση κίνησης, εγκαταστήστε τον ανιχνευτή κίνησης σε πλάγια θέση ως προς την κατεύθυνση της κίνησης.
Για πληροφορίες σχετικά με τη θέση τοποθέτησης, βλέπε

Εγκατάσταση του ανιχνευτή κίνησης

Για πληροφορίες σχετικά με την εγκατάσταση, δείτε

Μετά από την ενεργοποίηση της τάσης τροφοδοσίας, ο ανιχνευτής κίνησης χρειάζεται περίπου 60 δευτερόλεπτα (αρχικοποίηση) ώσπου να είναι έτοιμος για λειτουργία. Η συνδεδεμένη λυχνία είναι αναμμένη κατά τη διάρκεια αυτής της περιόδου.

Δοκμή και ρύθμιση του ανιχνευτή κίνησης

Για πληροφορίες σχετικά με τα στοιχεία χειρισμού, βλέπε

Δοκμή

① Ρυθμίστε το όριο φωτεινότητας στα 2000 lx.
② Ρυθμίστε τη διάρκεια στα 3 δευτερόλεπτα.
③ Περπατήστε στην περιοχή ανίχνευσης και ελέγξτε αν ο ανιχνευτής κίνησης ενεργοποιείται όπως το θέλετε.
④ Αν χρειάζεται, ευθυγραμμίστε τον ανιχνευτή κίνησης.

Ρύθμιση

① Ρυθμίστε το όριο φωτεινότητας που θέλετε:
5 lx = σκοτάδι, 2000 lx = φως ημέρας
② Ρυθμίστε τη διάρκεια ορίου που θέλετε.

Ανιχνευτής κίνησης σε λειτουργία

Ο ανιχνευτής κίνησης έχει δύο τρόπους λειτουργίας:

- Αυτόματη λειτουργία
- Χειροκίνητη λειτουργία

Αυτόματη λειτουργία

Μετά από τη φάση προθέρμανσης, ο ανιχνευτής κίνησης είναι στην αυτόματη λειτουργία.

Μια κόκκινη λυχνία LED Ⓑ στην περιοχή του αισθητήρα του ανιχνευτή κίνησης υποδεικνύει την κατάσταση.

- **Off**: Η φωτεινότητα περιβάλλοντος είναι πολύ υψηλή ή δεν ανιχνεύτηκε καμία κίνηση.
- **On**: Ανιχνεύτηκε κίνηση.

Χειροκίνητη λειτουργία

Στη χειροκίνητη λειτουργία η συνδεδεμένη λυχνία παραμένει αναμμένη για 6 ώρες (=ενεργοποίηση για πάρτι). Μετά από αυτό το διάστημα ο ανιχνευτής κίνησης επιστρέφει αυτόματα στον αυτόματο τρόπο λειτουργίας.

Ενεργοποίηση χειροκίνητης λειτουργίας για 6 ώρες μέσω διακόπτη Ⓐ:
① διακόπτης OFF για 1 s
② διακόπτης ON για 1 s
③ διακόπτης OFF για 1 s
④ διακόπτης ON πάλι.

Απενεργοποίηση χειροκίνητης λειτουργίας για 6 ώρες μέσω διακόπτη Ⓐ:
① διακόπτης OFF για 1 s
② διακόπτης ON πάλι.

Αν οι χρόνοι πίεσης και αναμονής δεν είναι 1 s (λιγότερο ή περισσότερο), η ενεργοποίηση ή η απενεργοποίηση της χειροκίνητης λειτουργίας μπορεί να μην πραγματοποιηθούν. Οι ρυθμίσεις γίνονται παρόμοια όταν χρησιμοποιείτε ένα "κανονικά κλειστό" μπουτόν.

Τεχνικά στοιχεία

Μέγ. ρεύμα επαφής:	6 A, συν φ = 0,6
Ηλεκτρική τάση:	AC 220-240 V, 50 Hz
Φορτίο	
Λαμπτήρες πυράκτωσης:	max. 1000 W
Λυχνίες αλογόνου (230 V):	max. 1000 W
Λυχνίες αλογόνου χαμηλής τάσης με	
μετασχηματιστή πυρήνα σιδήρου:	max. 315 VA
Ηλεκτρονικός μετασχηματιστής:	max. 315 VA
Λαμπτήρες φθορισμού:	max. 250 VA
Συμπαγείς λυχνίες φθορισμού:	max. 4x 23 W
Λυχνίες LED:	max. 200 W
Περιοχή ανίχνευσης:	360° / ∅ 7,90 m
Όριο φωτεινότητας:	5 lx έως 2000 lx
Διάρκεια ορίου:	3 δευτ. έως 10 λεπτά
Τύπος προστασίας:	IP 20
Ασφάλεια:	Ασφαλειοδιακόπτης 10 A
Οδηγίες ΕΚ:	Οδηγία χαμηλής τάσης 2006/95/ΕΚ
	Οδηγία EMC 2004/108/ΕΚ

Schneider Electric Industries SAS

Εάν έχετε τεχνικές ερωτήσεις, επικοινωνήστε με το Κέντρο Εξυπηρέτησης Πελατών στη χώρα σας.

www.schneider-electric.com

tr Kullanım kılavuzu

Kapalı alan PIR hareket detektörü

Güvenliğiniz için

TEHLİKE

Yanlış elektriksel kurulumdan kaynaklanabilecek yangın veya elektrik çarpması gibi ciddi maddi hasar veya yaralanma riski mevcuttur.

Güvenli bir elektrik kurulumu, kurulumu yapan kişi ancak aşağıdaki alanlarda temel bilgi sahibi ise sağlanabilir:

- Tesisat bağlantıları
- Birden fazla elektrik cihazını bağlama
- Elektrik kablolarını döşeme
- Dış mekanlarda elektrik tesisatı kurulumu

Bu niteliklere ve deneyime, normal şartlarda sadece elektrik tesisatı konusunda eğitimli profesyonel elektrikçiler sahiptir. Bu asgari koşulların yerine getirilmemesi veya dikkate alınmaması durumunda, herhangi bir maddi hasar veya yaralanmada sorumluluk tamamen size aittir.

Hareket algılayıcı hakkında bilgi

ARGUS Standard 360 dış ortam **hareket&varlık dedektörü** (aşağıda belirtildiği gibi hareket&varlık dedektörü olarak isimlendirilmektedir), kendi algılama sahası içerisindeki hareketli ısı kaynaklarını algılar (pasif kızılötesi teknolojisi) ve örneğin bir lamba veya lamba grubunun ayarlı bir süre için yanmasını sağlar. Ayarlanan süre, her bir harekette yeniden başlatılır. Ürün bu özelliği sayesinde varlık dedektörü gibi çalışarak kullanıcıya daha fazla konfor sunar. (her harekette tetiklenme fonksiyonu).

Hareket dedektörü, ayarlanabilir bir aydınlık eşiği değerine sahiptir ve sadece ortam aydınlığı belirli bir düzeyin altında olduğunda etkindir.
Algılama alanına ilişkin bilgi için, bkz.

Kurulum yerini seçme

Hareket dedektörü sadece iç ortamlarda kullanılmak (örn. ofis, koridor, salon) ve tavana veya duvara monte edilmek için tasarlanmıştır.

Hareket detektörü, algılama alanında ışık ya da ısı kaynakları olmayacak şekilde monte edilmelidir. Diğer durumda istenmeyen anahtarlamalar yapabilir.

En iyi algılamayı sağlamak için, hareket dedektörünü insanların yürüyüş yönüne yanal şekilde monte edin.
Kurulum alanına ilişkin bilgiler için, bkz.

Hareket dedektörü kuruluyor

Kuruluma ilişkin bilgiler için, bkz.

Elektrik beslemesini açtıktan sonra hareket dedektörü, çalışmaya hazır duruma gelebilmek için yaklaşık 60 saniyelik bir süreye ihtiyaç duyar (başlatma). Bu başlatma süresi içerisinde, hareket dedektörüne bağlı olan lamba veya lamba grubu yanar.

Hareket dedektörü test ediliyor ve ayarlanıyor

Kullanım öğelerine ilişkin bilgi için, bkz.

Test ediliyor

① Aydınlık seviyesi üst eşiğini 2000 lüks olarak ayarlayın.
② Açma süresini 3sn olarak ayarlayın.
③ Algılama alanında yürüyerek hareket dedektörünün arzu edildiği şekilde algılama yapmasını sağlayarak, aydınlatmaları devreye alıp almadığını kontrol edin.
④ Hareket dedektörünü gerekirse yeniden hizalayın.

Ayarlar

① Arzu edilen ortam aydınlık eşiğini ayarlayın:
5 lüks = gece; 2000 lüks = gündüz
② Arzu ettiğiniz açma süresini ayarlayın.

Hareket dedektörü çalışma modunda

Hareket dedektörü iki işletim moduna sahiptir:

- Otomatik mod
- Manuel mod

Otomatik mod

Hareket detektörü ısınma evresinden sonra otomatik moda geçer.

Sensörde bulunan kırmızı LED Ⓑ ışık, hareket dedektörünün algılama alanında hareket olduğunu ve dedektörün çalışma durumunu gösterir.

- **Kapalı**: Ortam aydınlık seviyesi çok yüksek veya hareket algılanamadı.
- **Açık**: Hareket algılandı.

Manuel mod

Manuel modda, detektöre bağlı olan lamba 6 saat (=toplantı için anahtarlama) açık konumda kalır. Bu süre sonunda hareket dedektörü otomatik olarak yeniden otomatik moda geçer.

Manuel modunu 6 saat için anahtar Ⓐ ile **etkinleştirmek** için:
① 1 s için KAPATIN
② 1 s için AÇIN
③ 1 s için KAPATIN
④ Tekrar AÇIN

Manuel modunu 6 saat için anahtar Ⓐ ile **devre dışı bırakmak** için:
① 1 s için KAPATIN
② Tekrar AÇIN

Basma ve bekleme süreleri tam olarak 1 s olmazsa (daha az veya daha fazla olursa) manuel işletimin etkinleştirilmesi veya devre dışı bırakılması gerçekleşmeyebilir. Ayarlar, normalde açık bir düğme kullanıldığında benzer şekilde yapılır.

Teknik veriler

Maksimum anahtarlama akımı:	6 A, cos. φ = 0.6
Şebeke gerilimi:	AC 220-240 V, 50 Hz
Elektrik yükü	
Akkor flamanlı ampuller:	maks. 1000 W
Halojen lambalar (230 V):	maks. 1000 W
Düşük gerilimli halojen lambalar ile	
Demir çekirdek transformatörlü:	Maksimum 315 VA
Elektrik transformatörü:	Maksimum 315 VA
Floresan lambalar:	Maksimum 250 VA
Kompakt floresan lambalar:	max. 4x 23 W
LED lambalar:	maks. 200 W
Algılama alanı:	360° / ∅ 7.90 m
Aydınlık seviyesi eşiği:	5 lüks ilâ 2000 lüks
Açma süresi:	3 saniye - 10 dakika
Koruma sınıfı:	IP 20
Sigorta:	10 A devre kesici
EC yönergeleri:	Alçak gerilim yönergesi 2006/95/EC
	EMC yönergeleri 2004/108/EC

Schneider Electric Industries SAS

Teknik sorularınız için lütfen ülkenizdeki müşteri hizmetleri merkezine başvurunuz.

www.schneider-electric.com

de Gebrauchsanleitung

PIR-Innenbewegungsmelder

Für Ihre Sicherheit

GEFAHR

Gefahr von schweren Sach- und Personenschäden, z. B. durch Brand oder elektrischen Schlag, aufgrund einer unsachgemäßen Elektroinstallation.

Eine sichere Elektroinstallation kann nur gewährleistet werden, wenn die handelnde Person nachweislich über Grundkenntnisse auf folgenden Gebieten verfügt:

- Anschluss an Installationsnetze
- Verbindung mehrerer Elektrogeräte
- Verlegung von Elektroleitungen
- Elektroinstallation im Außenbereich

Über diese Kenntnisse und Erfahrungen verfügen in der Regel nur ausgebildete Fachkräfte im Bereich der Elektro-Installationstechnik. Bei Nichterfüllung dieser Mindestanforderungen oder Missachtung droht für Sie die persönliche Haftung bei Sach- und Personenschäden.

Bewegungsmelder kennen lernen

Der ARGUS Standard Bewegungsmelder 360° für den Innenbereich (nachfolgend **Bewegungsmelder** genannt) erkennt bewegte Wärmequellen im Erfassungsbereich (Passiv-Infrarot-Technologie) und schaltet für einen einstellbaren Zeitraum z. B. eine Lampe ein. Die eingestellte Zeit startet bei jeder Bewegung neu (Triggerfunktion).

Der Bewegungsmelder besitzt eine einstellbare Helligkeitsschwelle, so dass er nur unterhalb einer bestimmten Umgebungshelligkeit aktiv wird.
Informationen zum Erfassungsbereich siehe

Montageort auswählen

Der Bewegungsmelder ist nur für die Deckenmontage im Innenbereich (z. B. Büro, Flur) auf einer UP-Dose vorgesehen.

Um unerwünschtes Schalten zu vermeiden, Bewegungsmelder so anbringen, dass sich im Erfassungsbereich keine Licht- oder Wärmequelle befindet.

Für beste Erfassungsleistung Bewegungsmelder seitlich zur Gehrichtung montieren.
Informationen zum Montageort siehe

Melder montieren

Informationen zur Montage siehe

Nach dem Einschalten der Versorgungsspannung braucht der Bewegungsmelder ca. 60 s (Initialisierung), bis er betriebsbereit ist. In dieser Zeit bleibt die angeschlossene Lampe eingeschaltet.

Bewegungsmelder testen und einstellen

Informationen zu den Bedienelementen siehe

Testen

① Helligkeitsschwelle auf 2000 lx stellen.
② Einschaltdauer auf 3 s stellen.
③ Erfassungsbereich abschreiten und prüfen, ob der Bewegungsmelder wie gewünscht schaltet.
④ Bewegungsmelder eventuell neu ausrichten.

Einstellen

① Gewünschte Helligkeitsschwelle einstellen:
5 lx = Dunkelheit; 2000 lx = Tageslicht
② Gewünschte Einschaltdauer einstellen.

Bewegungsmelder im Betrieb

Der Bewegungsmelder hat zwei Betriebsarten:

- Automatikbetrieb
- Handbetrieb

Automatikbetrieb

Nach der Aufwärmphase befindet sich der Bewegungsmelder im Automatikbetrieb.

Eine rote LED Ⓑ im Sensorbereich des Bewegungsmelders zeigt den Status an.

- **Aus**: Umgebungshelligkeit zu hoch oder Bewegung nicht erkannt.
- **An**: Bewegung erkannt.

Handbetrieb

Im Handbetrieb bleibt die angeschlossene Lampe für 6 h eingeschaltet (= Partyschaltung). Danach wechselt der Bewegungsmelder automatisch wieder in den Automatikbetrieb zurück.

Handbetrieb für 6 h über Schalter Ⓐ **aktivieren**:
① Ausschalten für 1 s
② Einschalten für 1 s
③ Ausschalten für 1 s
④ Einschalten.

Handbetrieb über Schalter Ⓐ **deaktivieren**:
① Ausschalten für 1 s
② Einschalten.

Wenn die Betätigungszeiten nicht 1 s lang sind (kürzer oder länger), wird die Aktivierung oder Deaktivierung des Handbetriebs möglicherweise nicht ausgeführt. Die Einstellungen gelten analog bei Einsatz eines Tasters mit Öffnerkontakt.

Technische Daten

Max. Schaltstrom:	6 A, cos. φ = 0,6
Netzspannung:	AC 220–240 V, 50 Hz
Last	
Glühlampen:	max. 1000 W
Halogenlampen (230 V):	max. 1000 W
Niederspannungs-Halogenlampen mit	
Eisenkern-Trafo:	max. 315 VA
Elektronischer Trafo:	max. 315 VA
Niederspannungs-Leuchtstofflampen:	max. 250 VA
Kompakt-Leuchtstofflampen:	max. 4x 23 W
LED-Lampen:	max. 200 W
Erfassungsbereich:	360° / ∅ 7,90 m
Helligkeitsschwelle:	5 lx bis 2000 lx
Einschaltdauer:	3 s bis 10 min
Schutzart:	IP 20
Sicherung:	10 A Leitungs-Schutzschalter
EG-Richtlinien:	Niederspannungsrichtlinie 2006/95/EG
	EMV-Richtlinie 2004/108/EG

Schneider Electric Industries SAS

Bei technischen Fragen wenden Sie sich bitte an das Customer Care Centre in Ihrem Land.

www.schneider-electric.com

it Istruzioni d'uso

Rilevatore di movimento PIR per interni

Per la vostra sicurezza

PERICOLO

Sussiste il rischio di provocare seri danni a beni e lesioni personali, per es. dovuti a fiamme o a scariche elettriche, riconducibili a un'errata installazione elettrica.

Un'installazione elettrica sicura può essere garantita solo se il tecnico addetto all'installazione dimostra di possedere competenze di base nei seguenti campi:

- Collegamento di impianti elettricii
- Collegamento di molteplici dispositivi elettrici
- Posa di cavi elettrici
- Installazione elettrica all'esterno

Tutte le suddette competenze ed esperienze sono di solito possedute solo da professionisti qualificati che hanno ricevuto una formazione nel campo della tecnologia delle installazioni elettriche. Nel caso in cui questi requisiti essenziali non siano soddisfatti o rispettati in qualsiasi modo, la persona in questione sarà la sola a essere ritenuta responsabile per ogni tipo di danno a beni o di lesioni personali.

Descrizione del rivelatore

Il rivelatore di movimento per interni ARGUS Standard 360° (denominato in seguito **rivelatore di movimento**) rileva le fonti di calore in movimento nel campo di rilevamento (tecnologia a infrarossi passiva) e accende una lampada, ad esempio, per la durata impostata. La durata impostata è azzerata a ogni rilevamento del movimento (funzione trigger).

Il rivelatore di movimento presenta una soglia di luminosità regolabile e quindi è attivo solo quando la luminosità ambiente scende al di sotto di un determinato livello.
Per informazioni sul campo di rilevamento, vedere

Scelta del punto di montaggio

Il rivelatore di movimento è concepito solo per il montaggio a soffitto per interni (ad es. un ufficio, un ingresso) in una scatola a incasso.

È necessario installare il rivelatore di movimento in assenza di fonti di calore o luminose nel campo di rilevamento, per evitare una commutazione indesiderata.

Per assicurare un rilevamento ottimale, montare il rivelatore di movimento lateralmente rispetto alla direzione del movimento.
Per informazioni sul punto di montaggio, vedere

Montaggio del rilevatore di movimento

Per informazioni sul montaggio, vedere

Dopo aver alimentato il dispositivo, è necessario attendere circa 60 s (inizializzazione) prima che il rilevatore di movimento sia pronto per l'uso. Durante questo intervallo la lampada collegata è accesa.

Test e configurazione del rilevatore di movimento

Per informazioni sugli elementi di comando, vedere

Test

① Impostare la soglia di luminosità su 2000 lx.
② Impostare la durata di accensione su 3 s.
③ Camminare in corrispondenza dell'area di rilevamento e controllare se il rilevatore di movimento sta commutando come desiderato.
④ Riallineare il rilevatore di movimento se necessario.

Impostazione

① Impostare la soglia di luminosità desiderata:
5 lx = oscurità; 2000 lx = luce diurna
② Impostare la durata di accensione desiderata.

Rilevatore di movimento in funzione

Il rilevatore di movimento presenta due modalità di funzionamento:

- Modo automatico
- Funzionamento manuale

Modo automatico

Il rivelatore di movimento è in modalità automatica dopo la fase di riscaldamento.

Un LED Ⓑ rosso nel raggio d'azione del sensore del rivelatore di movimento indica lo stato.

- **Spento**: Luminosità ambiente troppo elevata o movimento non rilevato.
- **Acceso**: Movimento rilevato.

Funzionamento manuale

Nel funzionamento manuale, la lampada collegata rimane accesa per 6 ore (=commutazione parziale). Dopo questo intervallo il rilevatore di movimento ritorna alla modalità automatica.

Attivazione del funzionamento manuale per 6 ore con un interruttore Ⓐ:
① spegnere per 1 s
② accendere per 1 s
③ spegnere per 1 s
④ riaccendere.

Disattivazione del funzionamento manuale per 6 ore con un interruttore Ⓐ:
① spegnere per 1 s
② riaccendere.

Se i tempi di pressione e di attesa non sono di 1 s (in difetto o in eccesso), non è possibile eseguire l'attivazione o la disattivazione del funzionamento manuale. Le impostazioni sono eseguite in modo analogo con un pulsante normalmente chiuso.

Dati tecnici

Corrente di commutazione max.:	6 A, cos. φ = 0,6
Tensione di rete:	220-240 V ca, 50 Hz
Carico	
Lampade a incandescenza:	max 1000 W
Lampade alogene (230 V):	max 1000 W
Lampade alogene a bassa tensione con	
Trasformatore con nucleo in ferro:	max. 315 VA
Trasformatore elettronico:	max. 315 VA
Tubi fluorescenti:	max. 250 VA
Lampade fluorescenti compatte:	max. 4x 23 W
Lampade a LED:	max 200 W
Campo di rilevamento:	360° / ∅ 7,90 m
Soglia di luminosità:	da 5 lx a 2000 lx
Durata limite:	da 3 s a 10 min
Grado di protezione:	IP 20
Fusibile:	Interruttore automatico 10 A
Direttive CE:	Direttiva sulla bassa tensione 2006/95/CE
	Direttiva sulla compatibilità elettromagnetica 2004/108/CE

Schneider Electric Industries SAS

In caso di domande tecniche si prega di contattare il Centro Servizio Clienti del proprio paese.

www.schneider-electric.com

S1A86889-03 08/15