Armario con entrada inferior

Para Galaxy PX y Easy UPS 3-Phase Modular

Instalación

SP3BBEC

Las actualizaciones más recientes están disponibles en el sitio web de Schneider Electric
5/2023

www.se.com

Información legal

La marca Schneider Electric y cualquier otra marca comercial de Schneider Electric SE y sus filiales mencionadas en esta guía son propiedad de Schneider Electric SE o sus filiales. Todas las otras marcas pueden ser marcas comerciales de sus respectivos propietarios. Esta guía y su contenido están protegidos por las leyes de copyright aplicables, y se proporcionan exclusivamente a título informativo. Ninguna parte de este manual puede ser reproducida o transmitida de cualquier forma o por cualquier medio (electrónico, mecánico, fotocopia, grabación u otro), para ningún propósito, sin el permiso previo por escrito de Schneider Electric.

Schneider Electric no concede ningún derecho o licencia para el uso comercial de la guía o su contenido, excepto por una licencia no exclusiva y personal para consultarla "tal cual".

La instalación, utilización, mantenimiento y reparación de los productos y equipos de Schneider Electric la debe realizar solo personal cualificado.

Debido a la evolución de las normativas, especificaciones y diseños con el tiempo, la información contenida en esta guía puede estar sujeta a cambios sin previo aviso.

En la medida permitida por la ley aplicable, Schneider Electric y sus filiales no asumen ninguna responsabilidad u obligación por cualquier error u omisión en el contenido informativo de este material o por las consecuencias derivadas o resultantes del uso de la información contenida en el presente documento.

Tabla de contenido

INSTRUCCIONES DE SEGURIDAD IMPORTANTES — CONSERVE ESTAS INSTRUCCIONES 5
Precauciones de seguridad 6
Precauciones de seguridad adicionales tras la instalación 8
Seguridad eléctrica 8
Especificaciones 10
Peso y dimensiones del armario con entrada inferior 10
Especificaciones del par de apriete 10
Especificaciones ambientales 10
Procedimiento de instalación para Galaxy PX o Easy UPS 3-Phase Modular con armario con entrada inferior 11
Instalación del armario con entrada inferior en el lado derecho del SAI 12
Instalación del armario con entrada inferior en el lado izquierdo del SAI 22

INSTRUCCIONES DE SEGURIDAD IMPORTANTES — CONSERVE ESTAS INSTRUCCIONES

Lea estas instrucciones cuidadosamente y observe el equipo para familiarizarse con él antes de intentar instalarlo, utilizarlo o hacer el mantenimiento. Los siguientes mensajes de seguridad pueden aparecer en este manual o en el equipo para advertir de posibles peligros o llamar la atención sobre información importante que aclara o simplifica un procedimiento.

La adición de este símbolo a un mensaje de “Peligro” o “Advertencia” indica que existe un peligro eléctrico que causará lesiones personales si no se siguen las instrucciones.

Este es el símbolo de alerta de seguridad. Se utiliza para alertar de un posible peligro de lesiones personales. Acate todos los mensajes de seguridad con este símbolo para evitar posibles lesiones o la muerte.

⚠PELIGRO

PELIGRO indica una situación peligrosa que, si no se evita, **causará** la muerte o lesiones graves.

Si no se siguen estas instrucciones, se producirán lesiones graves o la muerte.

⚠ADVERTENCIA

ADVERTENCIA indica una situación peligrosa que, si no se evita, **podría causar** la muerte o lesiones graves.

Si no se siguen estas instrucciones, pueden producirse lesiones graves, muerte o daños en el equipo.

⚠ATENCIÓN

ATENCIÓN indica una situación peligrosa que, si no se evita, **podría causar** lesiones menores o moderadas.

Si no se siguen estas instrucciones, pueden producirse lesiones o daños en el equipo.

AVISO

AVISO se utiliza para prácticas no relacionadas con lesiones físicas. El símbolo de alerta de seguridad no se utilizará con este tipo de mensaje de seguridad.

Si no se siguen estas instrucciones, pueden producirse daños en el equipo.

Tenga en cuenta que

La instalación, la operación y el mantenimiento del equipo eléctrico debe realizarlos únicamente personal cualificado. Schneider Electric no asumirá ninguna responsabilidad por cualquier consecuencia derivada del uso de este material.

Una persona cualificada es alguien con habilidades y conocimientos relacionados con la construcción, la instalación y el funcionamiento de equipos eléctricos, y que ha recibido formación para reconocer y evitar los peligros pertinentes.

Según IEC 62040-1: "Sistemas de alimentación ininterrumpida (SAI) Parte 1: Requisitos de seguridad", este equipo, incluido el acceso a la batería, lo debe instalar, inspeccionar y mantener una persona cualificada.

Por "persona cualificada" se entiende un individuo con la formación y la experiencia pertinentes que le permiten percibir los riesgos y evitar los peligros que puede crear el equipo (referencia: IEC 62040, sección 3.102).

Precauciones de seguridad

PELIGRO

PELIGRO DE DESCARGA ELÉCTRICA, EXPLOSIÓN O DESCARGA DE ARCO ELÉCTRICO

Lea todas las instrucciones del manual de instalación antes de instalar o usar este producto.

Si no se siguen estas instrucciones, se producirán lesiones graves o la muerte.

PELIGRO

PELIGRO DE DESCARGA ELÉCTRICA, EXPLOSIÓN O DESCARGA DE ARCO ELÉCTRICO

No instale el producto hasta que se terminen los trabajos de construcción y se limpie la sala de instalación.

Si no se siguen estas instrucciones, se producirán lesiones graves o la muerte.

PELIGRO

PELIGRO DE DESCARGA ELÉCTRICA, EXPLOSIÓN O DESCARGA DE ARCO ELÉCTRICO

El producto se debe instalar de acuerdo con las especificaciones y los requisitos definidos por Schneider Electric. En particular las protecciones exteriores e interiores (disyuntores de protección aguas arriba, disyuntores de batería, cables, etc.) y los requisitos ambientales. Schneider Electric no asume ninguna responsabilidad si no se respetan estos requisitos.

Si no se siguen estas instrucciones, se producirán lesiones graves o la muerte.

⚠⚠PELIGRO

PELIGRO DE DESCARGA ELÉCTRICA, EXPLOSIÓN O DESCARGA DE ARCO ELÉCTRICO

El sistema SAI debe instalarse de acuerdo con las normativas locales y nacionales. Instalación del SAI según:

- IEC 60364 (incluidas las secciones 4.41 de protección contra descarga eléctrica, 4.42 de protección contra efectos térmicos y 4.43 de protección contra sobrecorriente), **o**
- NEC NFPA 70 **o**
- Código eléctrico canadiense (C22.1, Parte 1)

según la norma que se aplique en su área local.

Si no se siguen estas instrucciones, se producirán lesiones graves o la muerte.

⚠⚠PELIGRO

PELIGRO DE DESCARGA ELÉCTRICA, EXPLOSIÓN O DESCARGA DE ARCO ELÉCTRICO

- Instale el producto en una zona interior y de temperatura controlada sin contaminantes conductivos ni humedad.
- La superficie debe estar nivelada y ser sólida, no inflamable (por ejemplo, de hormigón) y capaz de soportar el peso del sistema.

Si no se siguen estas instrucciones, se producirán lesiones graves o la muerte.

⚠⚠PELIGRO

PELIGRO DE DESCARGA ELÉCTRICA, EXPLOSIÓN O DESCARGA DE ARCO ELÉCTRICO

El producto no está diseñado para los siguientes entornos operativos inusuales y, por lo tanto, no se debe instalar en ellos:

- Humos nocivos
- Mezclas explosivas de polvo o gases, gases corrosivos, calor radiante o por conducción de otras fuentes
- Humedad, polvo abrasivo, vapor o entornos excesivamente húmedos
- Hongos, insectos, parásitos
- Aire cargado de sal o refrigerante de aire acondicionado contaminado
- Nivel de contaminación superior a 2 según IEC 60664-1
- Exposición a vibraciones, sacudidas e inclinaciones anormales
- Exposición a luz solar directa, fuentes de calor o campos electromagnéticos fuertes

Si no se siguen estas instrucciones, se producirán lesiones graves o la muerte.

⚠⚠PELIGRO

PELIGRO DE DESCARGA ELÉCTRICA, EXPLOSIÓN O DESCARGA DE ARCO ELÉCTRICO

No haga orificios ni realice perforaciones para cables o conductos con las placas guía instaladas ni cerca del SAI.

Si no se siguen estas instrucciones, se producirán lesiones graves o la muerte.

ADVERTENCIA

PELIGRO DE DESCARGA DE ARCO ELÉCTRICO

No realice modificaciones mecánicas al producto (como retirar piezas del armario o hacer orificios) que no se describan en el manual de instalación.

Si no se siguen estas instrucciones, pueden producirse lesiones graves, muerte o daños en el equipo.

AVISO

RIESGO DE SOBRECALENTAMIENTO

Respete los requisitos de espacio alrededor del producto y no cubra las aberturas de ventilación del producto mientras esté en funcionamiento.

Si no se siguen estas instrucciones, pueden producirse daños en el equipo.

Precauciones de seguridad adicionales tras la instalación

PELIGRO

PELIGRO DE DESCARGA ELÉCTRICA, EXPLOSIÓN O DESCARGA DE ARCO ELÉCTRICO

No instale el sistema SAI hasta que se terminen los trabajos de construcción y se limpie la sala de instalación. Si es necesario realizar otros trabajos de construcción en la sala de instalación tras haber instalado el producto, desactívelo y cúbralo con el embalaje protector con el que se suministró.

Si no se siguen estas instrucciones, se producirán lesiones graves o la muerte.

Seguridad eléctrica

Este manual contiene instrucciones de seguridad importantes que se deben seguir durante la instalación y el mantenimiento del sistema SAI.

⚠⚠PELIGRO

PELIGRO DE DESCARGA ELÉCTRICA, EXPLOSIÓN O DESCARGA DE ARCO ELÉCTRICO

- La instalación, la operación y el mantenimiento del equipo eléctrico debe realizarlos únicamente personal cualificado.
- Utilice equipos de protección personal adecuados y siga las prácticas seguras para realizar trabajos eléctricos.
- Los dispositivos de desconexión para alimentación de CA y CC deben suministrarlos terceros, estar fácilmente accesibles y tener la función del dispositivo de desconexión claramente identificada.
- Desconecte todo suministro de alimentación al sistema SAI antes de trabajar en o dentro del equipo.
- Antes de trabajar en el sistema SAI, compruebe si existe tensión peligrosa entre todos los terminales, incluido el punto de protección a tierra.
- El SAI contiene una fuente de energía interna. Puede generarse una tensión peligrosa aunque se desconecte del suministro de red. Antes de instalar o realizar el mantenimiento del sistema SAI, asegúrese de que las unidades estén apagadas y de que el suministro de red y las baterías estén desconectados. Espere cinco minutos antes de abrir el SAI para permitir que los condensadores se descarguen.
- El SAI y los elementos auxiliares deben estar conectados a tierra correctamente y, debido a una corriente residual elevada, el conductor a tierra debe conectarse primero.

Si no se siguen estas instrucciones, se producirán lesiones graves o la muerte.

La etiqueta siguiente se debe añadir en los casos siguientes:

1. La entrada del SAI está conectada mediante aisladores externos que aíslan el neutro cuando se abren O
2. La entrada del SAI está conectada mediante un sistema de alimentación para TI.

La etiqueta se debe colocar adyacente a todos los dispositivos de desconexión aguas arriba que aíslan el neutro.

⚠⚠PELIGRO

PELIGRO DE DESCARGA ELÉCTRICA, EXPLOSIÓN O DESCARGA DE ARCO ELÉCTRICO

Riesgo de retroalimentación de tensión. Antes de trabajar en este circuito: Aísle el SAI y compruebe si hay tensión peligrosa entre todos los terminales, incluido el punto de protección a tierra.

Si no se siguen estas instrucciones, se producirán lesiones graves o la muerte.

Especificaciones

AVISO
RIESGO DE DAÑOS EN EL EQUIPO Consulte el manual de instalación del SAI para obtener especificaciones detalladas del sistema SAI. **Si no se siguen estas instrucciones, pueden producirse daños en el equipo.**

Peso y dimensiones del armario con entrada inferior

Referencia comercial	Peso en kg	Altura en mm	Anchura en mm	Profundidad en mm
SP3BBEC	62	1991	300	850

Especificaciones del par de apriete

Tamaño del perno	Par de apriete
M4	1,7 Nm
M6	5 Nm
M8	17,5 Nm
M10	30 Nm
M12	50 Nm

Especificaciones ambientales

	Funcionamiento	Almacenamiento
Temperatura	De 0 °C a 40 °C	De -25 °C a 55 °C
Humedad relativa	0-95 % sin condensación	10-80 % sin condensación
Clase de protección	IP20	
Color	Negro	

Procedimiento de instalación para Galaxy PX o Easy UPS 3-Phase Modular con armario con entrada inferior

NOTA: Todos los cables de alimentación y de señalización pueden enrutarse través del armario con entrada inferior y conectarse en el SAI.

1. Siga uno de estos procedimientos:
   - Instalación del armario con entrada inferior en el lado derecho del SAI, página 12 o
   - Instalación del armario con entrada inferior en el lado izquierdo del SAI, página 22.
2. Siga el manual de instalación del SAI para conectar los cables de alimentación y de señalización del armario con entrada inferior en el SAI y para completar el resto de la instalación del SAI.

Instalación del armario con entrada inferior en el lado derecho del SAI

1. Retire el panel derecho del SAI. Guárdelo para instalarlo en el armario con entrada inferior.

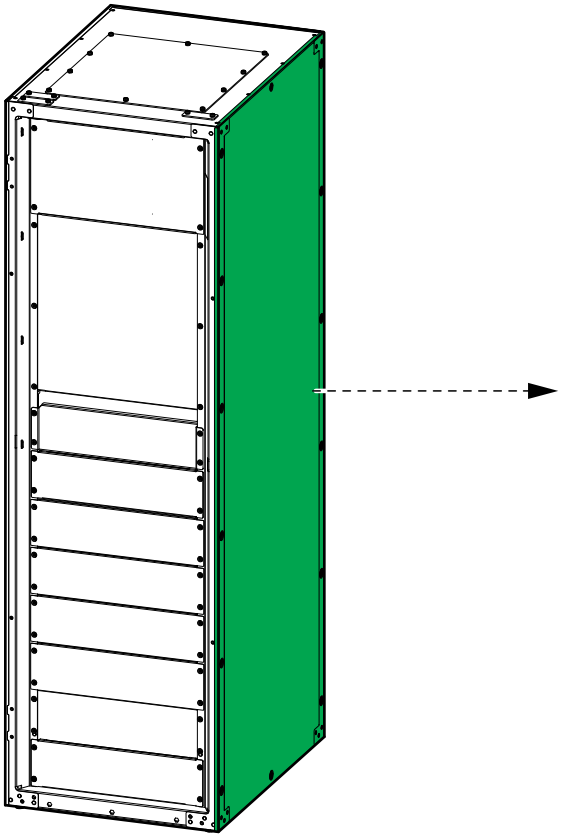

2. Empuje el SAI y el armario con entrada inferior hasta la posición final, uno junto al otro.
3. Baje las patas niveladoras delanteras y posteriores del SAI con una llave, hasta que toquen el suelo. Las ruedas no deben entrar en contacto con el suelo. Use un nivel de burbuja para asegurarse de que el SAI esté nivelado.

AVISO
RIESGO DE DAÑOS EN EL EQUIPO No mueva el armario una vez que se hayan bajado las patas niveladoras. **Si no se siguen estas instrucciones, pueden producirse daños en el equipo.**

4. Retire el soporte de interconexión superior de la parte superior del armario con entrada inferior.

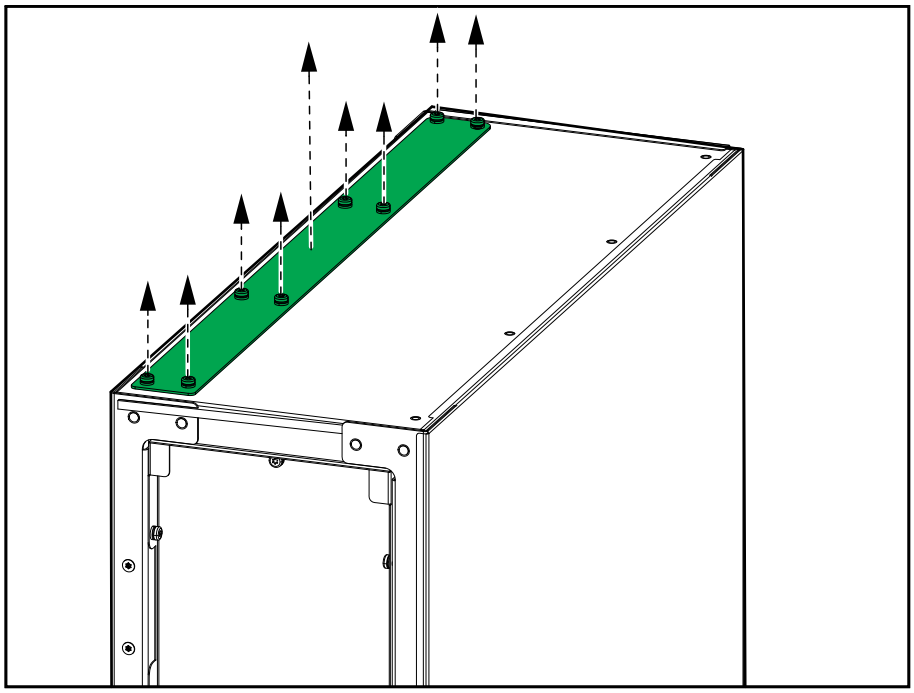

5. Instale el soporte de interconexión entre el SAI y el armario con entrada inferior.

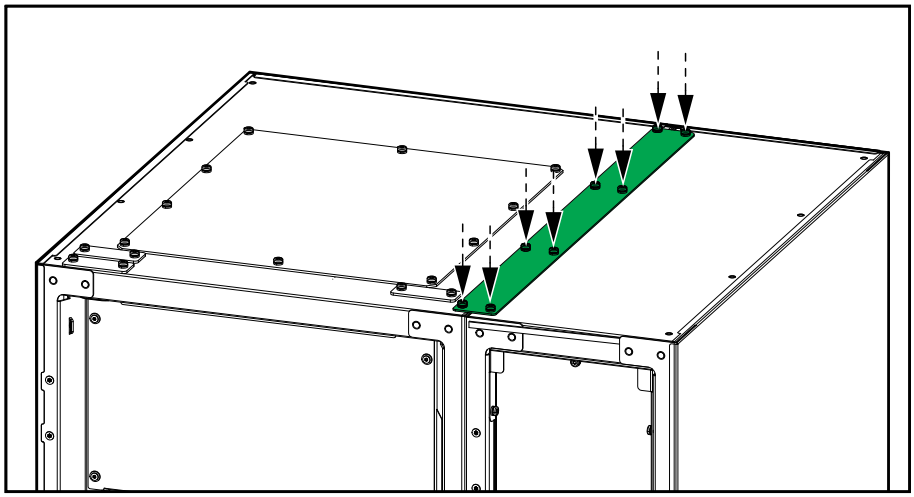

6. Interconecte el SAI y el armario con entrada inferior con los soportes de interconexión frontal suministrados.

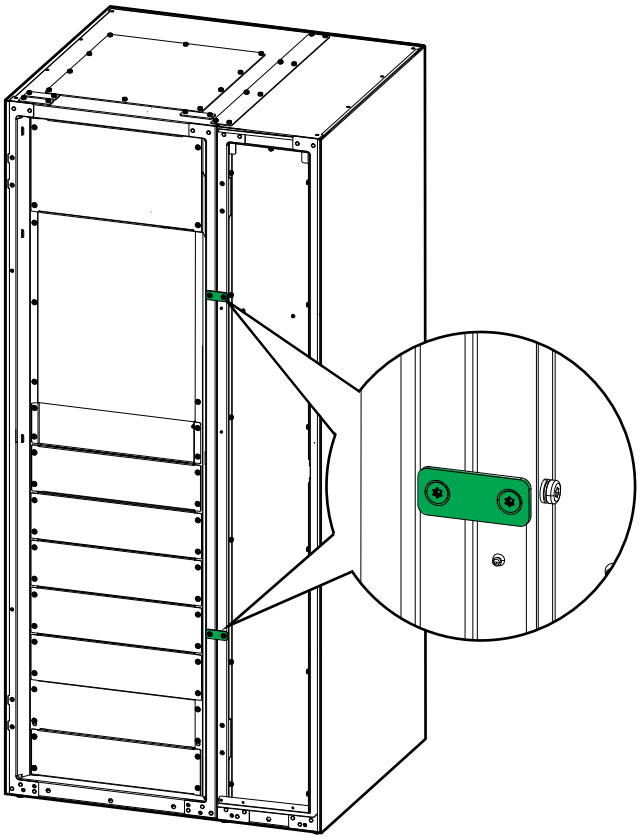

7. Interconecte el SAI y el armario con entrada inferior con los soportes de interconexión posterior suministrados.

Vista posterior

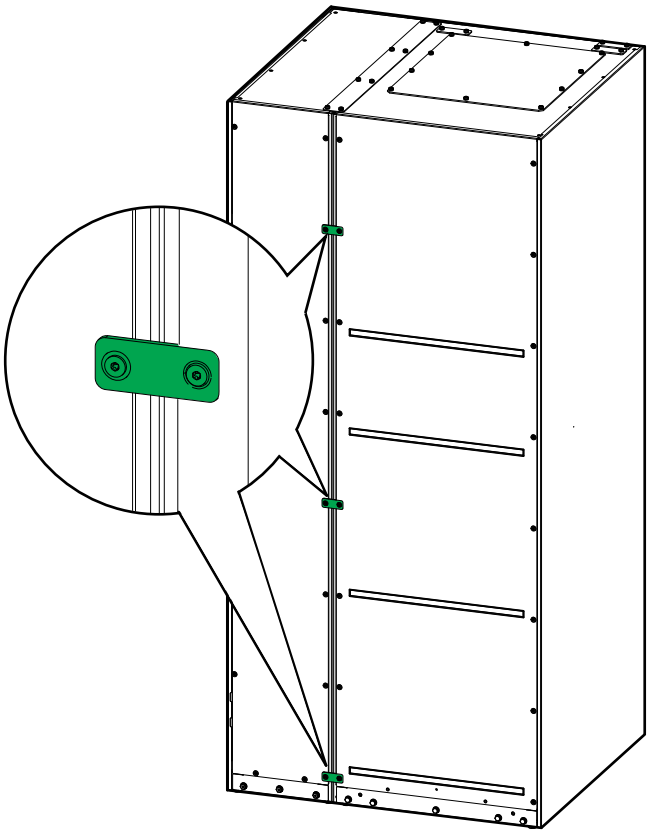

8. Retire la placa frontal del armario con entrada inferior.

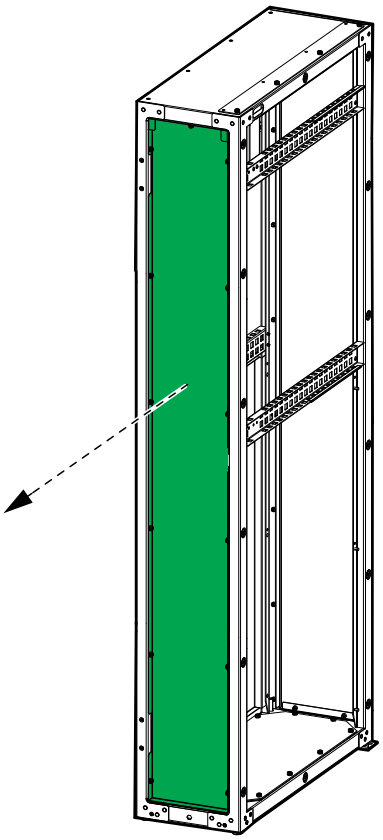

9. Retire las placas para los cables de señalización.

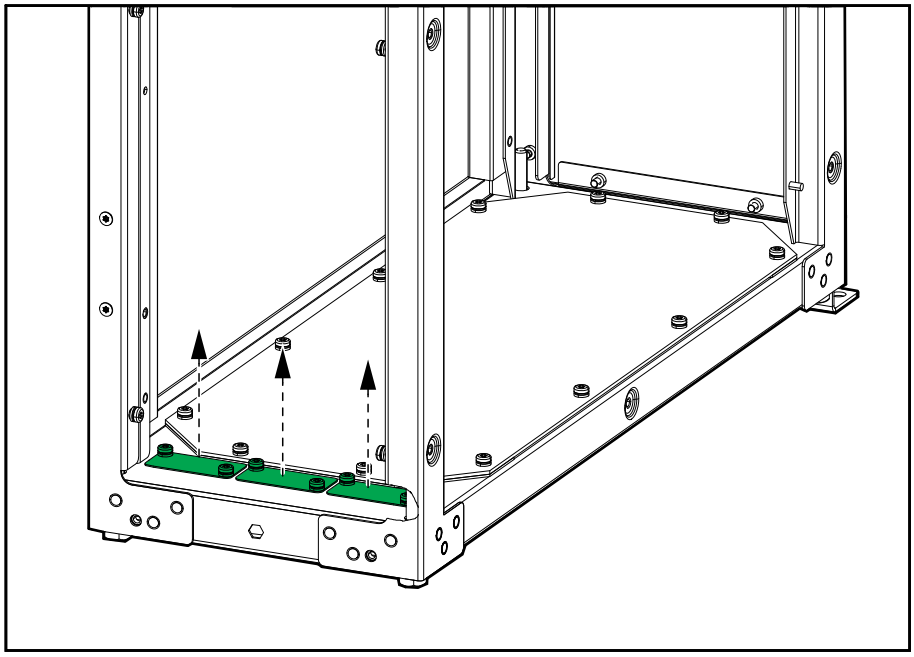

10. Monte los tapones de cepillo para cables suministrados.

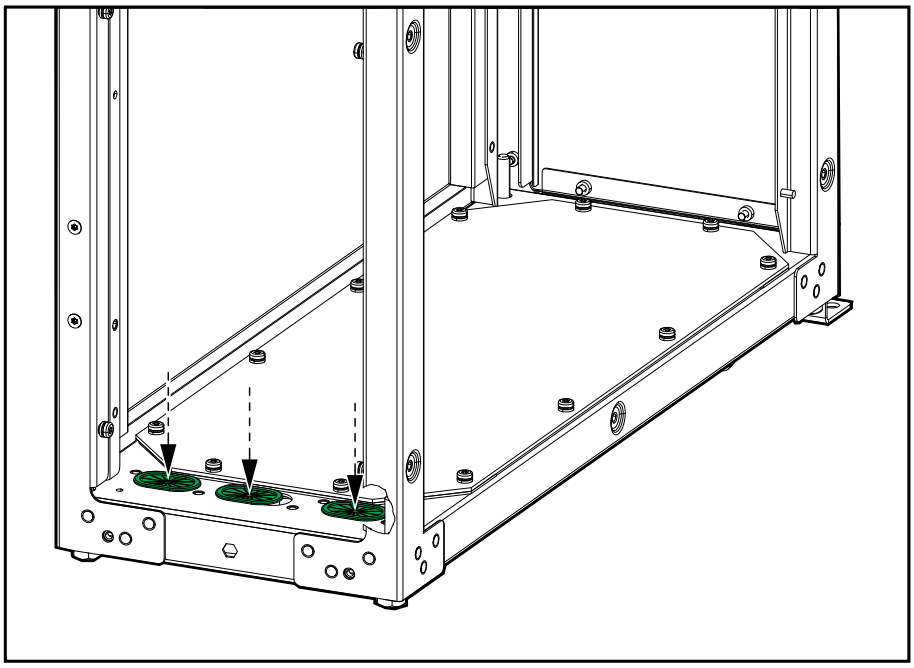

11. Retire la placa guía inferior.

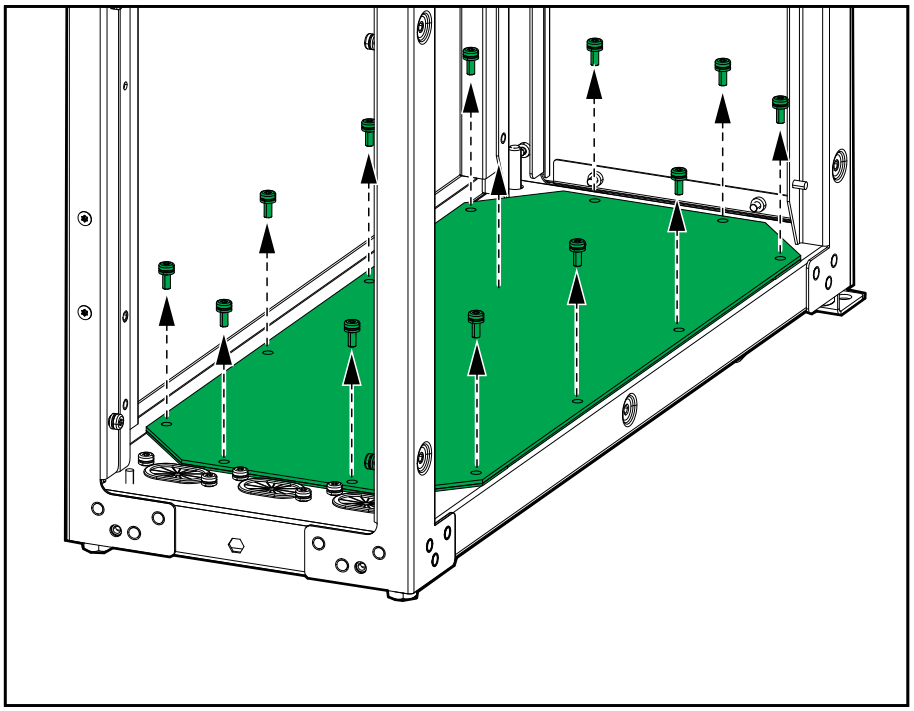

12. Retire las placas de soporte con ruedas. Descártelas.

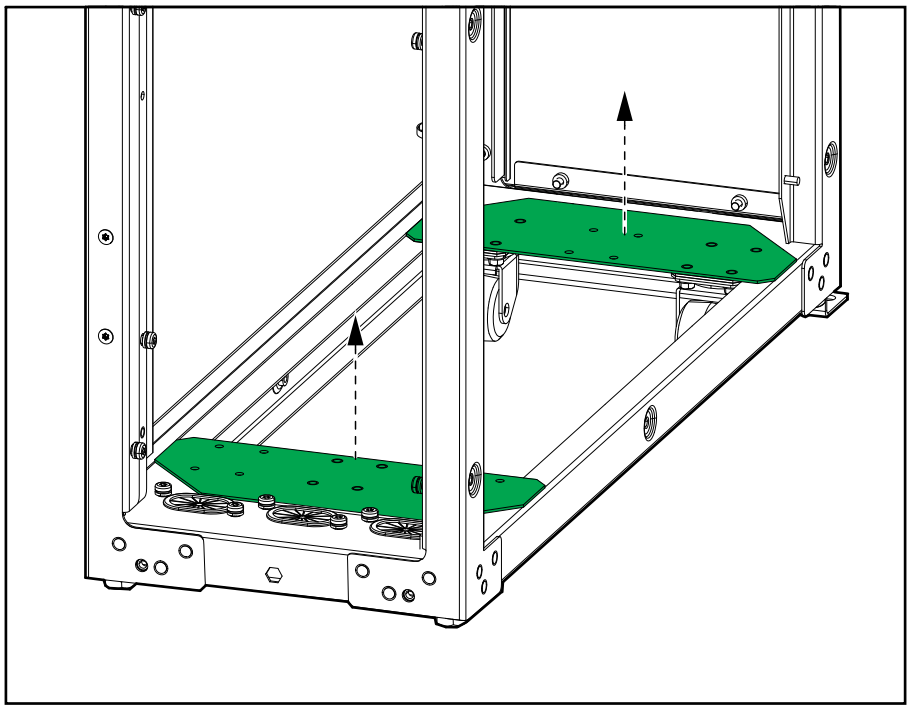

13. Perfore los orificios para cables o conductos en la placa guía. Instale los conductos (no suministrados), si procede.

⚠⚠ PELIGRO

PELIGRO DE DESCARGA ELÉCTRICA, EXPLOSIÓN O DESCARGA DE ARCO ELÉCTRICO

No haga orificios ni realice perforaciones con las placas guía instaladas ni cerca del armario.

Si no se siguen estas instrucciones, se producirán lesiones graves o la muerte.

14. Vuelva a colocar la placa guía inferior.

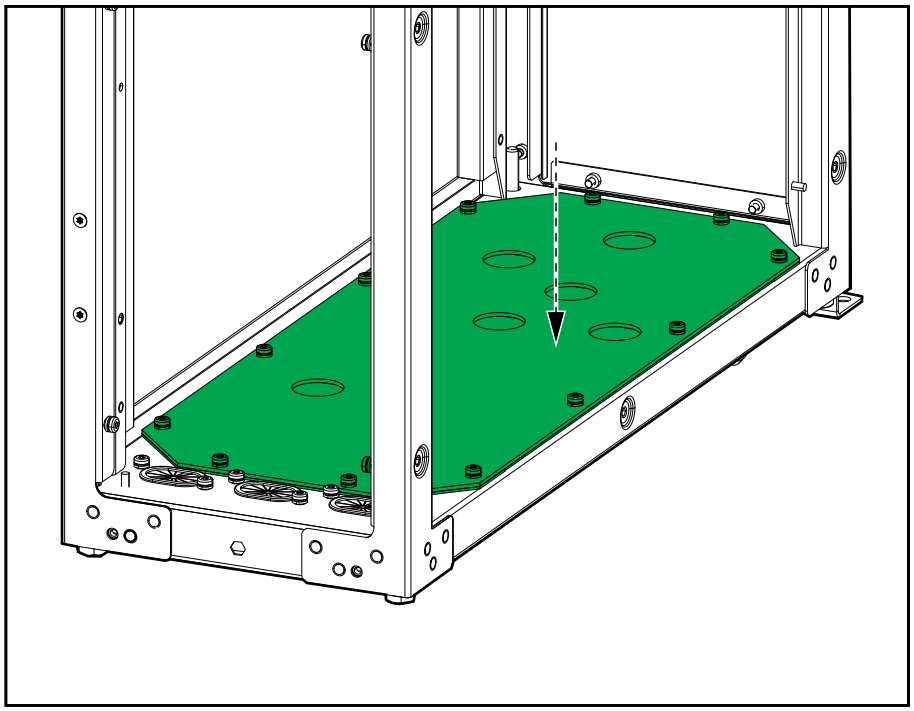

15. Retire las placas frontales interiores y el panel posterior del SAI.
16. Enrute los cables de alimentación hacia arriba por el armario con entrada inferior hasta dentro del SAI, como se muestra. Fije los cables de alimentación a los protectores de cables central y superior.

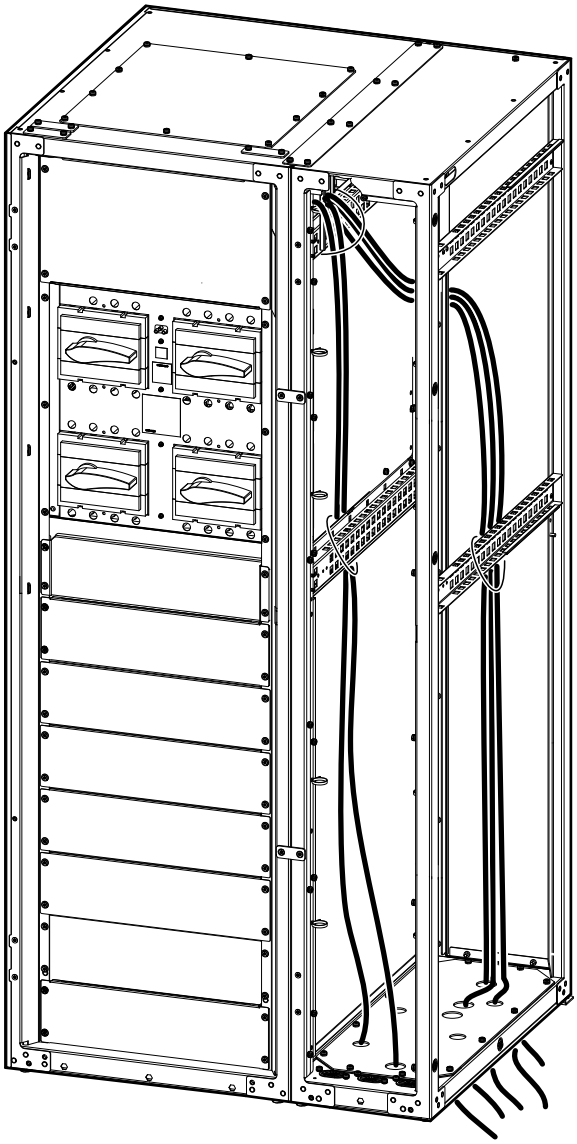

17. Enrute los cables de señalización hacia arriba por el armario con entrada inferior hasta dentro del SAI. Enrútelos como se muestra para separar los cables de Class 2/SELV de los cables de non-Class 2/non-SELV.

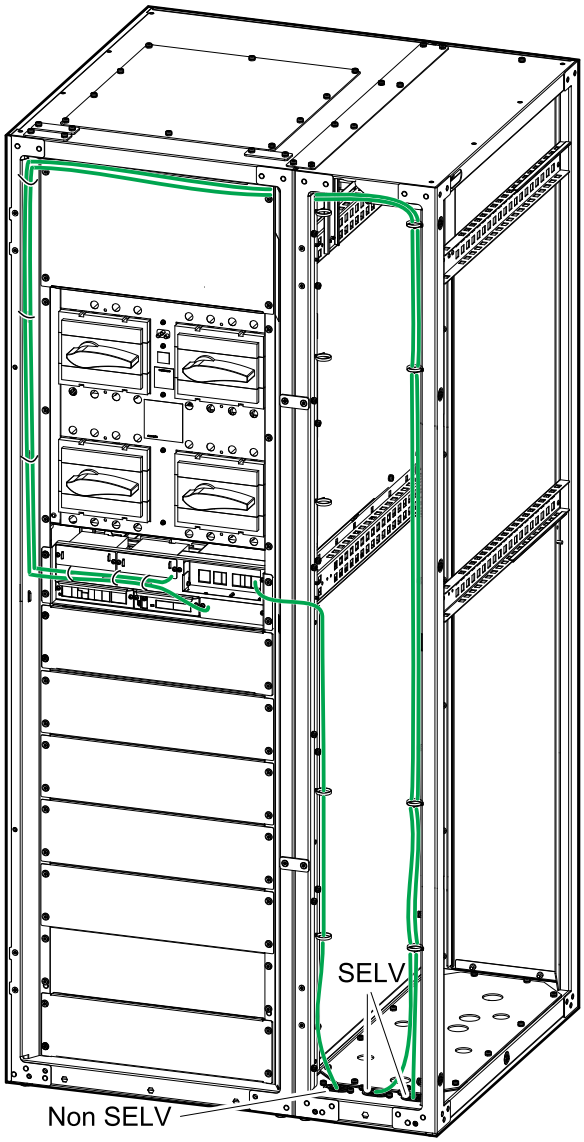

18. Vuelva a instalar los soportes de transporte delanteros y traseros en el armario con entrada inferior.

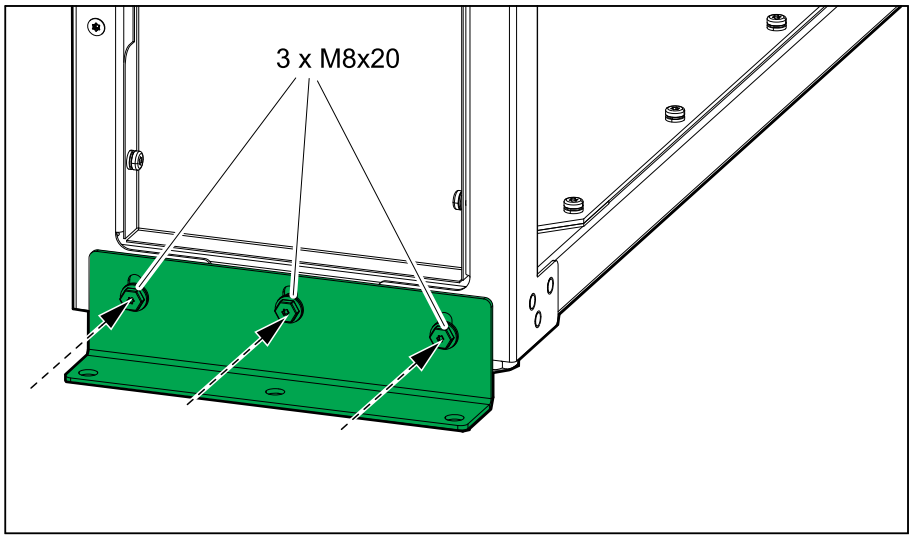

19. Monte los soportes de transporte delanteros y traseros en el suelo. Use los accesorios adecuados para el tipo de suelo; el diámetro del orificio en el soporte es de ø12 mm. El requisito es hardware M10 de grado de resistencia 8.8.

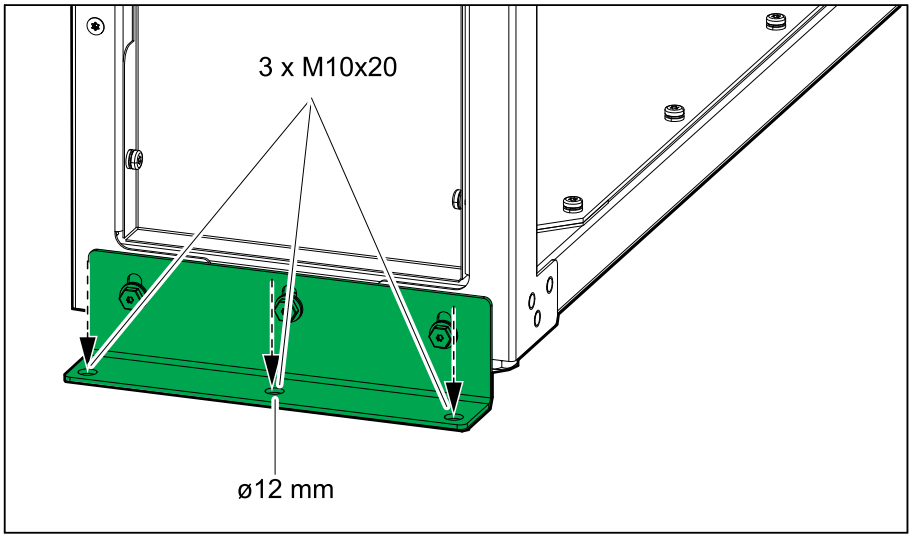

20. Vuelva a colocar la placa frontal en el armario con entrada inferior.

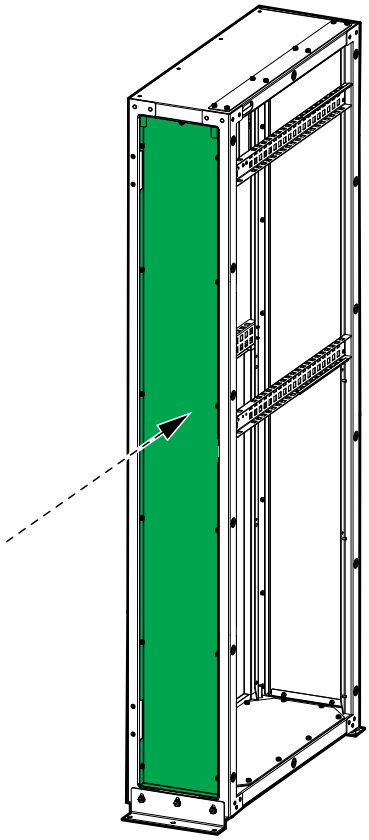

21. Instale el panel derecho en el armario con entrada inferior. El panel lateral derecho se retiró del SAI con anterioridad.

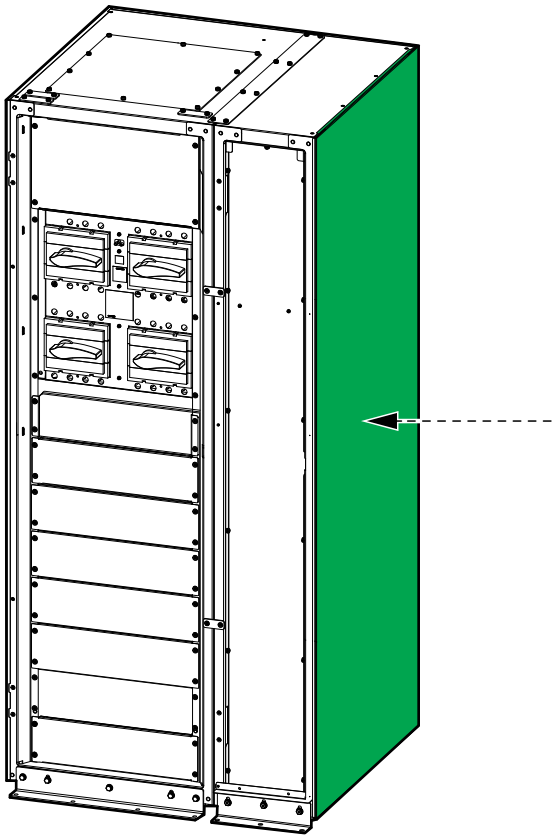

22. Siga el manual de instalación del SAI para conectar los cables de señalización y los cables de alimentación.

Instalación del armario con entrada inferior en el lado izquierdo del SAI

1. Retire la placa lateral inferior del lado izquierdo del armario con entrada inferior.

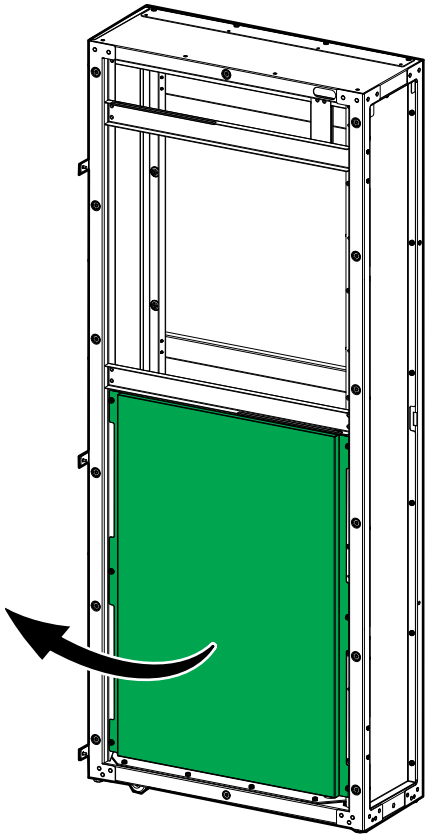

2. Instale la placa lateral inferior en el lado derecho del armario con entrada inferior.

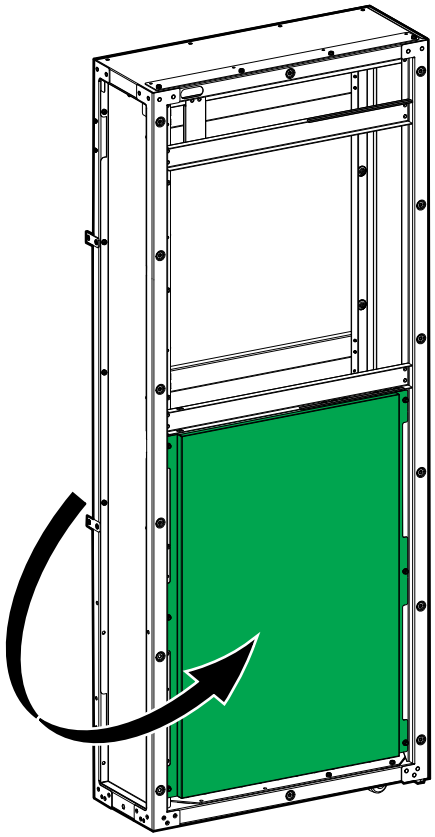

3. Retire el panel izquierdo del SAI. Guárdelo para instalarlo en el armario con entrada inferior.

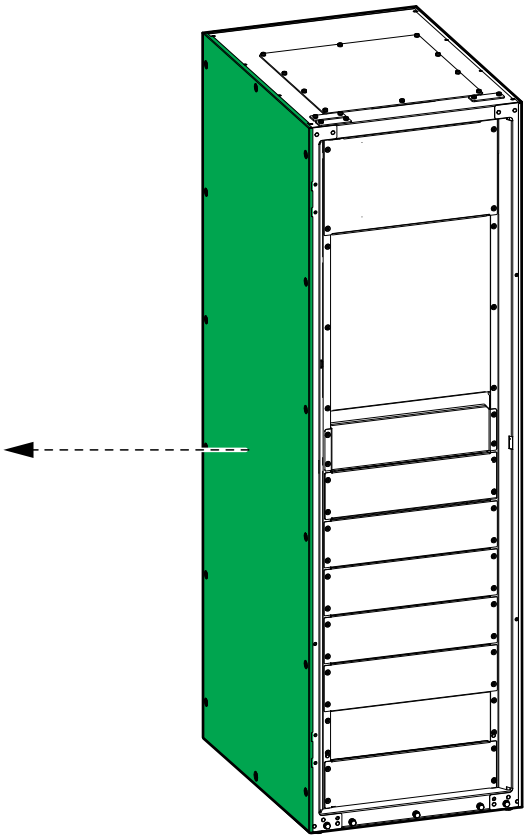

4. Empuje el SAI y el armario con entrada inferior hasta la posición final, uno junto al otro.
5. Baje las patas niveladoras delanteras y posteriores del SAI con una llave, hasta que toquen el suelo. Las ruedas no deben entrar en contacto con el suelo. Use un nivel de burbuja para asegurarse de que el SAI esté nivelado.

AVISO
RIESGO DE DAÑOS EN EL EQUIPO No mueva el armario una vez que se hayan bajado las patas niveladoras. **Si no se siguen estas instrucciones, pueden producirse daños en el equipo.**

6. Retire el soporte de interconexión superior de la parte superior del armario con entrada inferior.

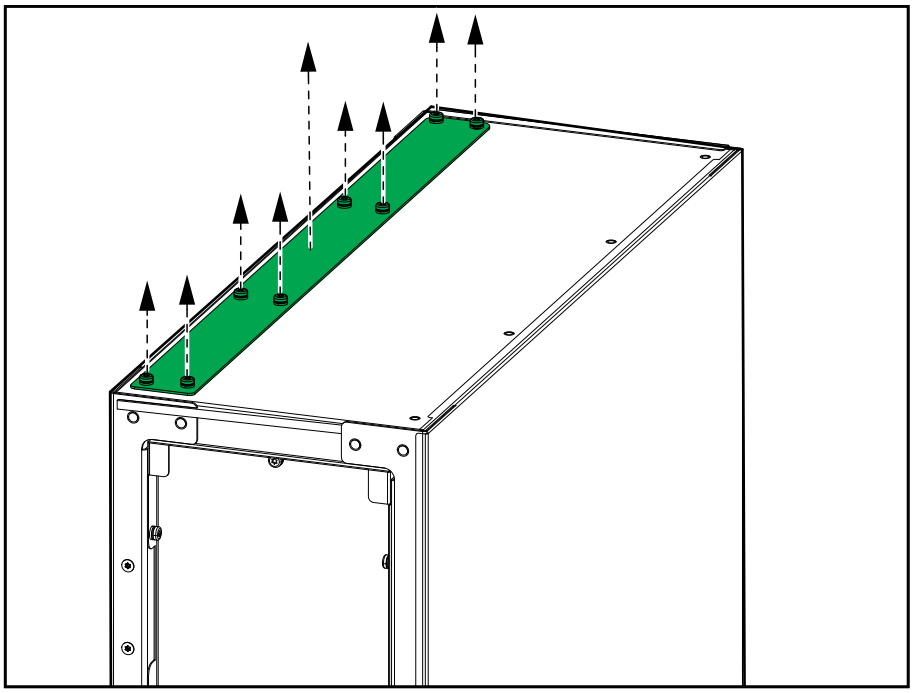

7. Instale el soporte de interconexión entre el SAI y el armario con entrada inferior.

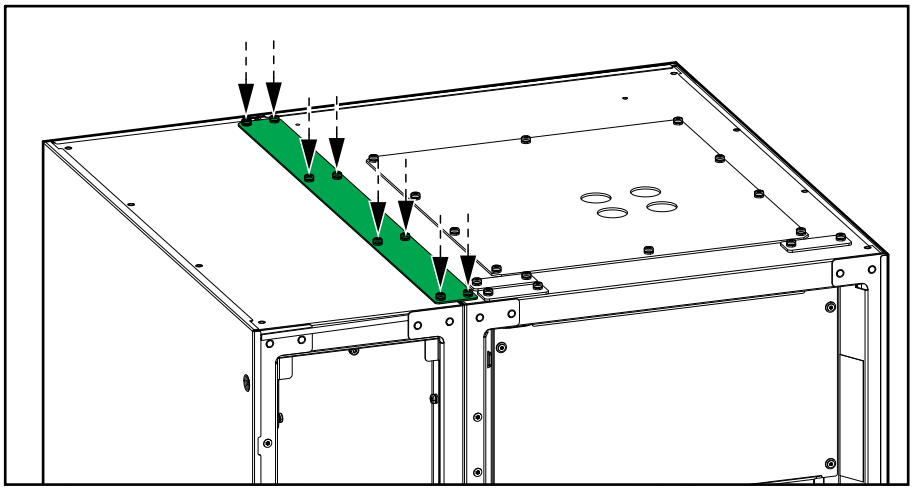

8. Interconecte el SAI y el armario con entrada inferior con los soportes de interconexión frontal suministrados.

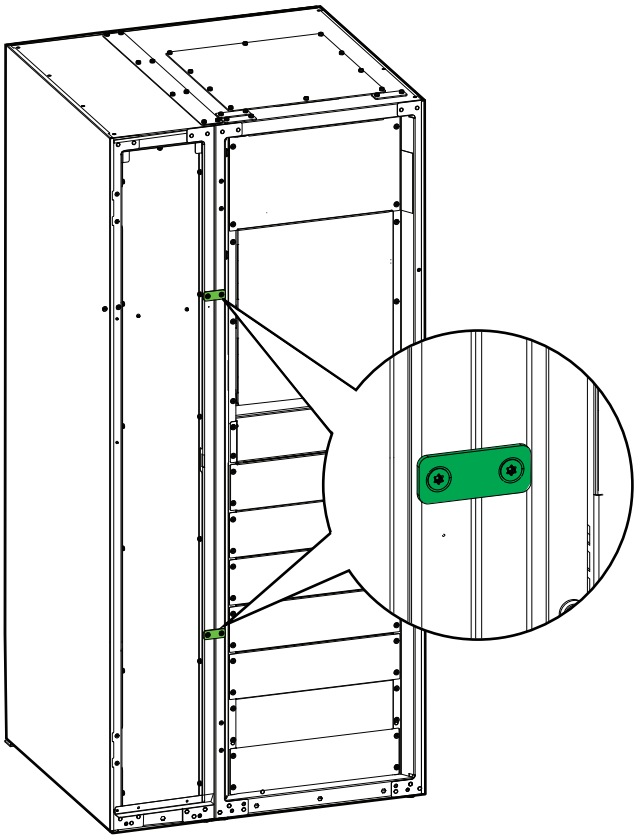

9. Interconecte el SAI y el armario con entrada inferior con los soportes de interconexión posterior suministrados.

Vista posterior

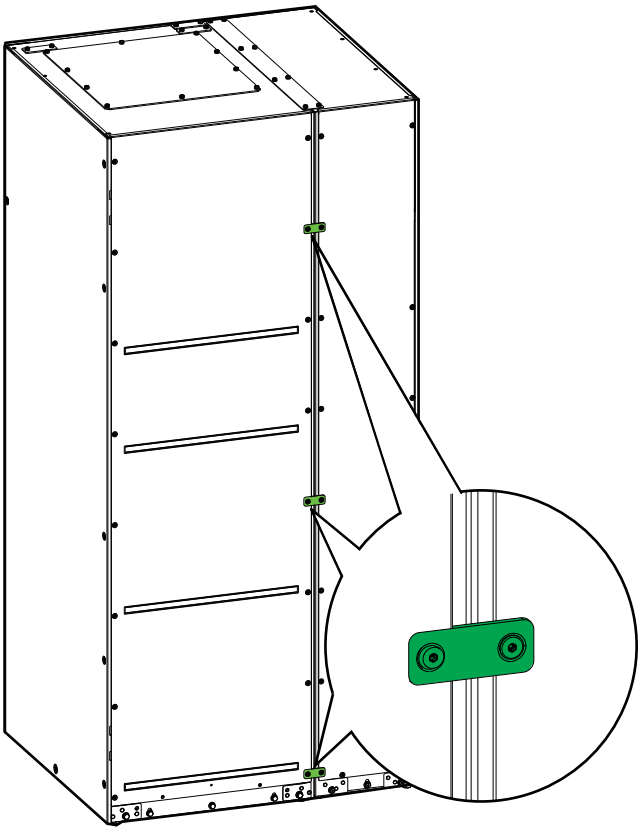

10. Retire la placa frontal del armario con entrada inferior.

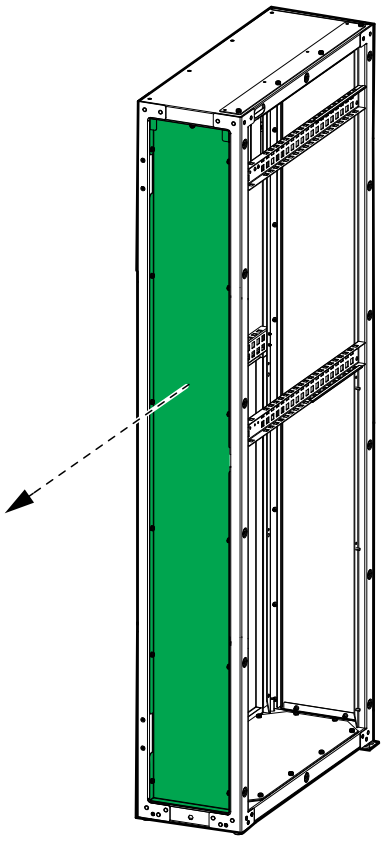

11. Retire las placas para los cables de señalización.

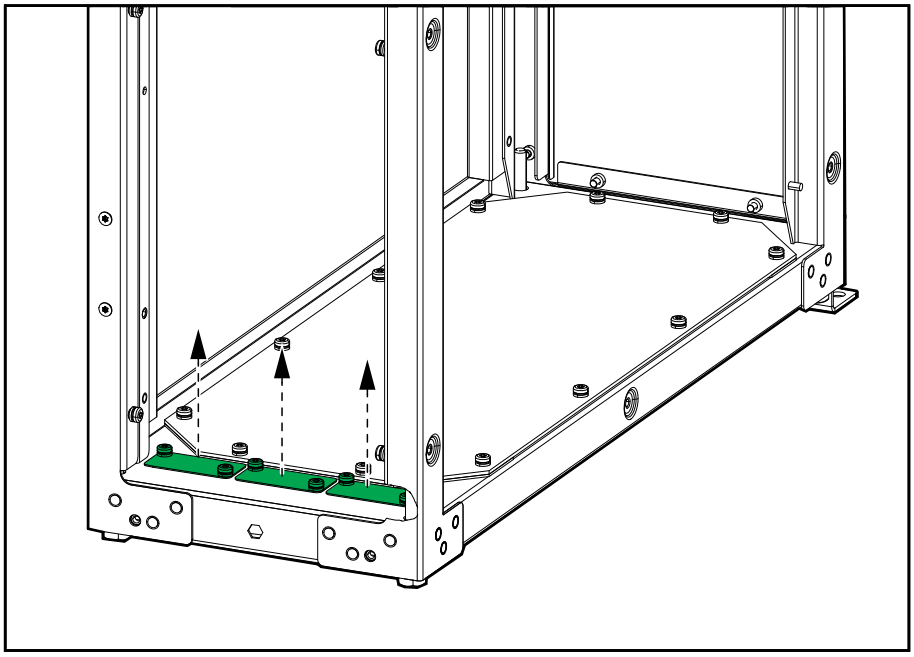

12. Monte los tapones de cepillo para cables suministrados.

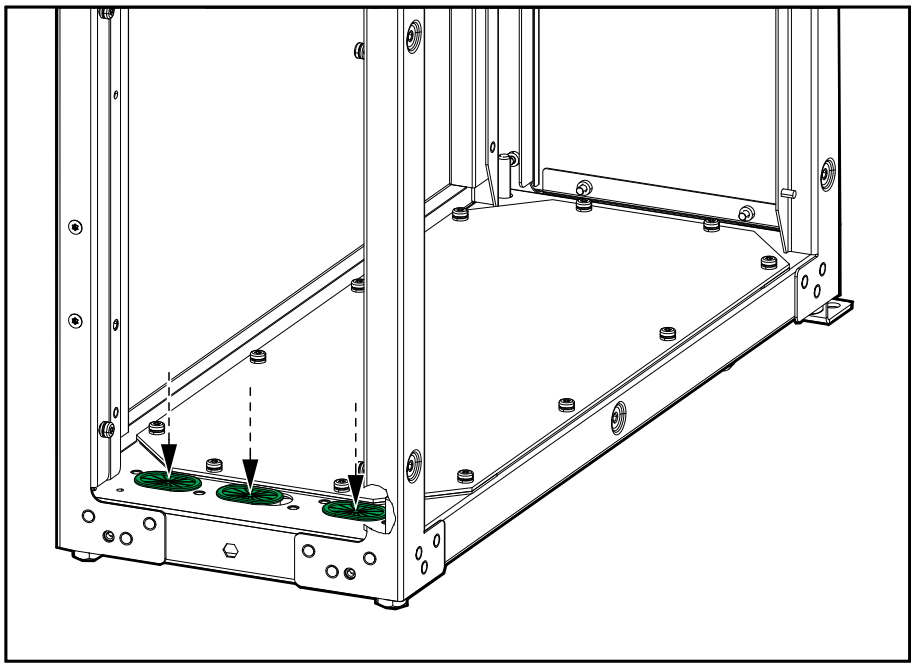

13. Retire la placa guía inferior y las placas de soporte.

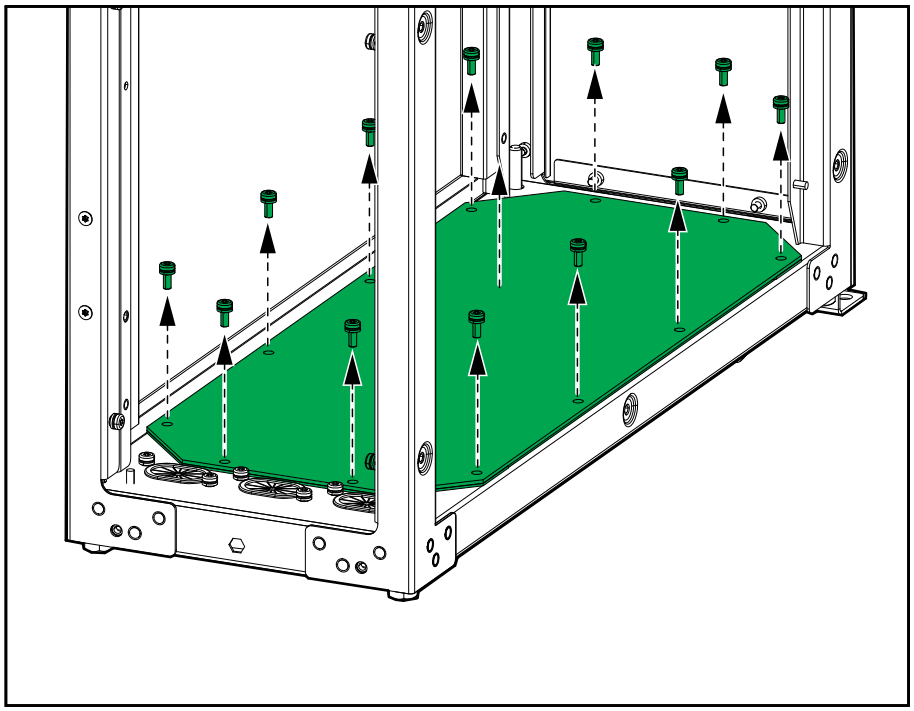

14. Retire las placas de soporte con ruedas. Descártelas.

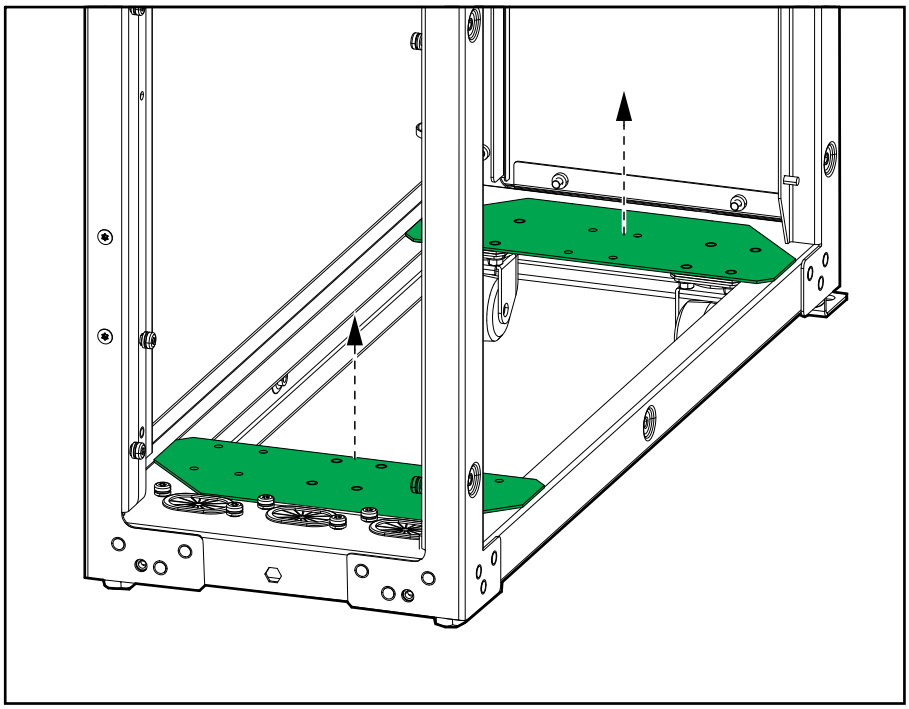

15. Perfore los orificios para cables o conductos en la placa guía. Instale los conductos (no suministrados), si procede.

⚠⚠PELIGRO

PELIGRO DE DESCARGA ELÉCTRICA, EXPLOSIÓN O DESCARGA DE ARCO ELÉCTRICO

No haga orificios ni realice perforaciones con las placas guía instaladas ni cerca del armario.

Si no se siguen estas instrucciones, se producirán lesiones graves o la muerte.

16. Vuelva a colocar la placa guía inferior.

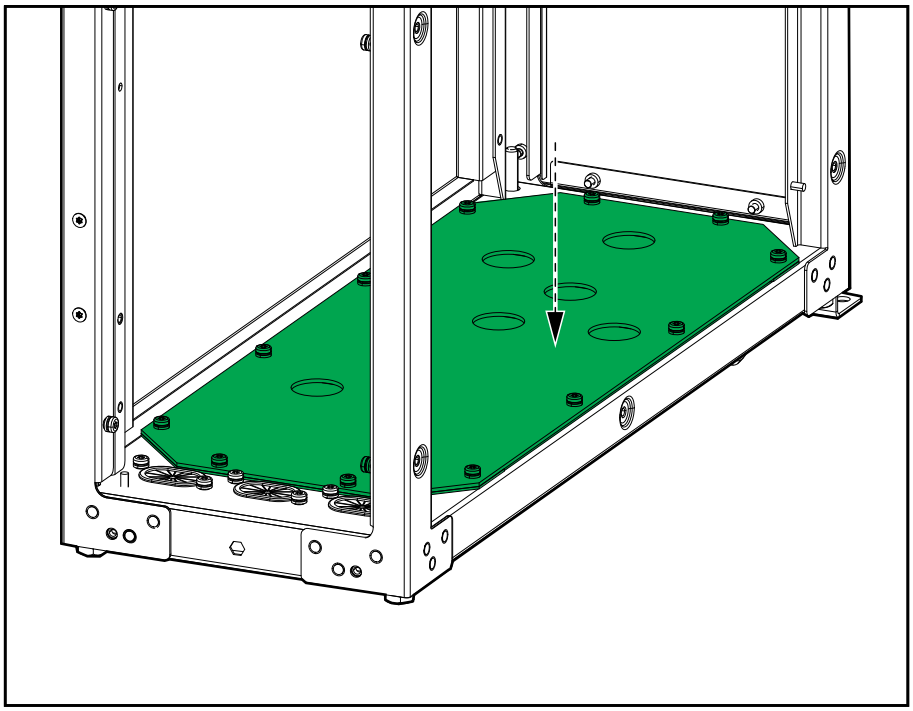

17. Retire las placas frontales interiores y el panel posterior del SAI.

18. Enrute los cables de alimentación hacia arriba por el armario con entrada inferior hasta dentro del SAI, como se muestra. Fije los cables de alimentación a los protectores de cables central y superior.

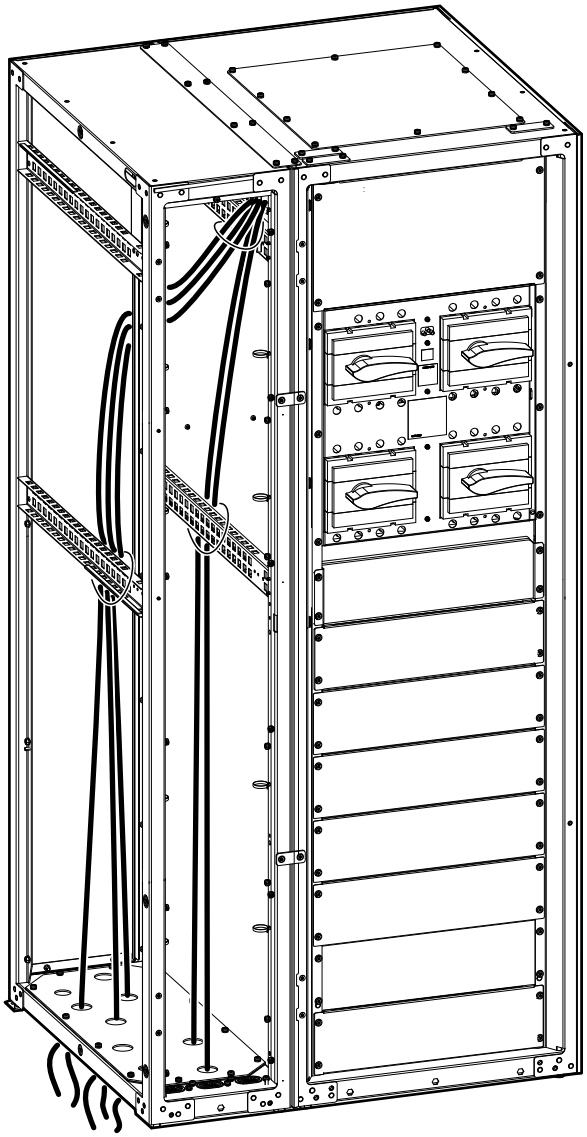

19. Enrute los cables de señalización hacia arriba por el armario con entrada inferior hasta dentro del SAI. Enrútelos como se muestra para separar los cables de Class 2/SELV de los cables de non-Class 2/non-SELV.

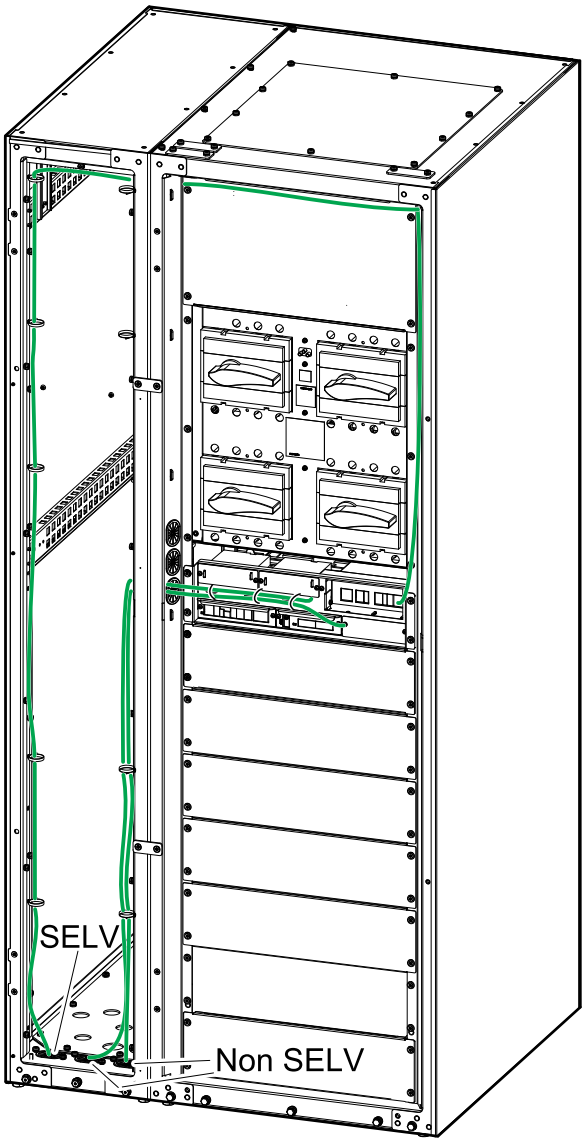

20. Vuelva a instalar los soportes de transporte delanteros y traseros en el armario con entrada inferior.

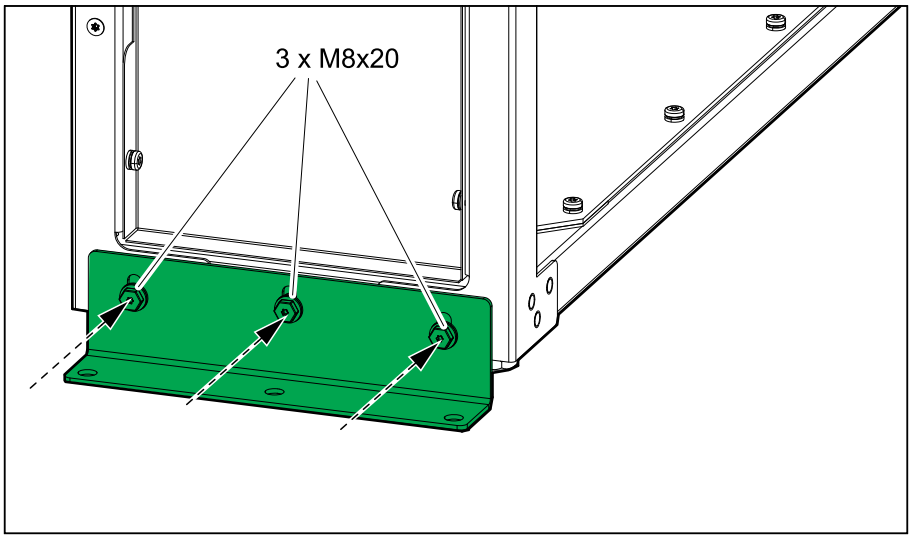

21. Monte los soportes de transporte delanteros y traseros en el suelo. Use los accesorios adecuados para el tipo de suelo; el diámetro del orificio en el soporte es de ø12 mm. El requisito es hardware M10 de grado de resistencia 8.8.

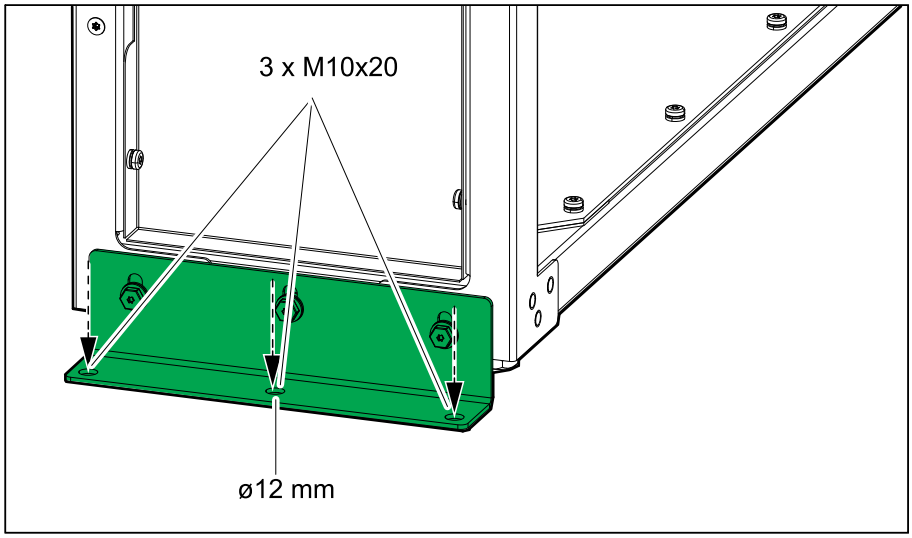

22. Vuelva a colocar la placa frontal en el armario con entrada inferior.

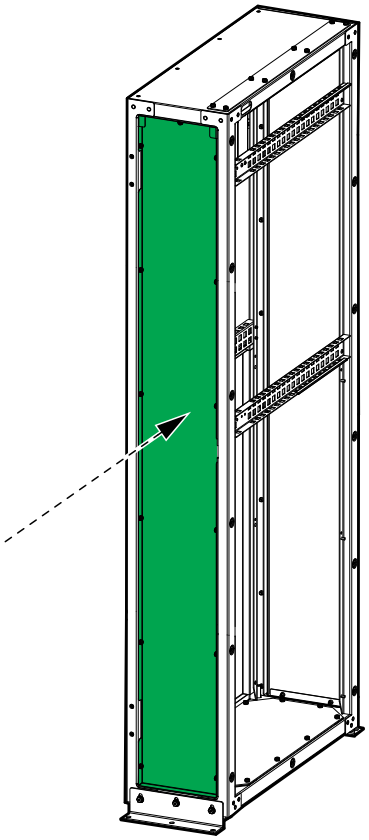

23. Coloque el panel izquierdo en el armario con entrada inferior. El panel lateral izquierdo se retiró del SAI con anterioridad.

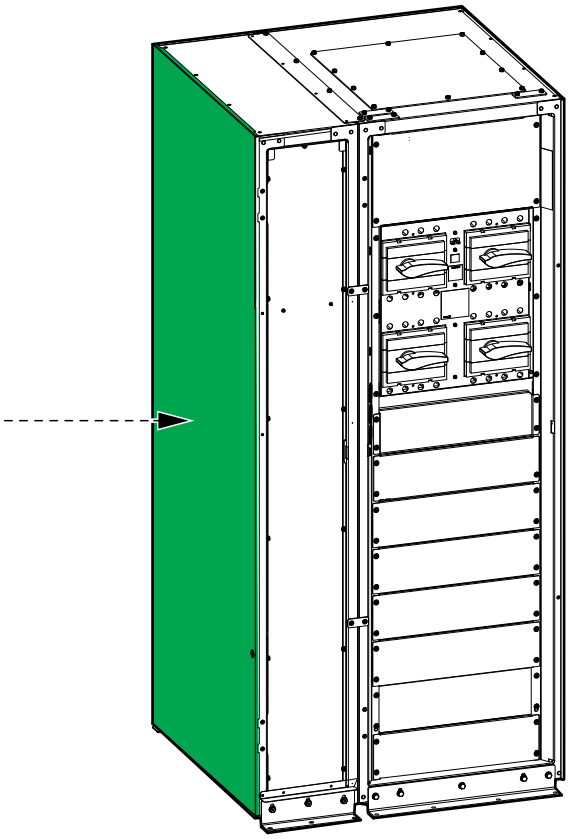

24. Siga el manual de instalación del SAI para conectar los cables de señalización y los cables de alimentación.

Schneider Electric
35 rue Joseph Monier
92500 Rueil Malmaison
Francia

+ 33 (0) 1 41 29 70 00

990-91733A-006

Debido a que las normas, especificaciones y diseños cambian periódicamente, solicite la confirmación de la información dada en esta publicación.

© 2022 – 2023 Schneider Electric. Reservados todos los derechos

990-91733A-006