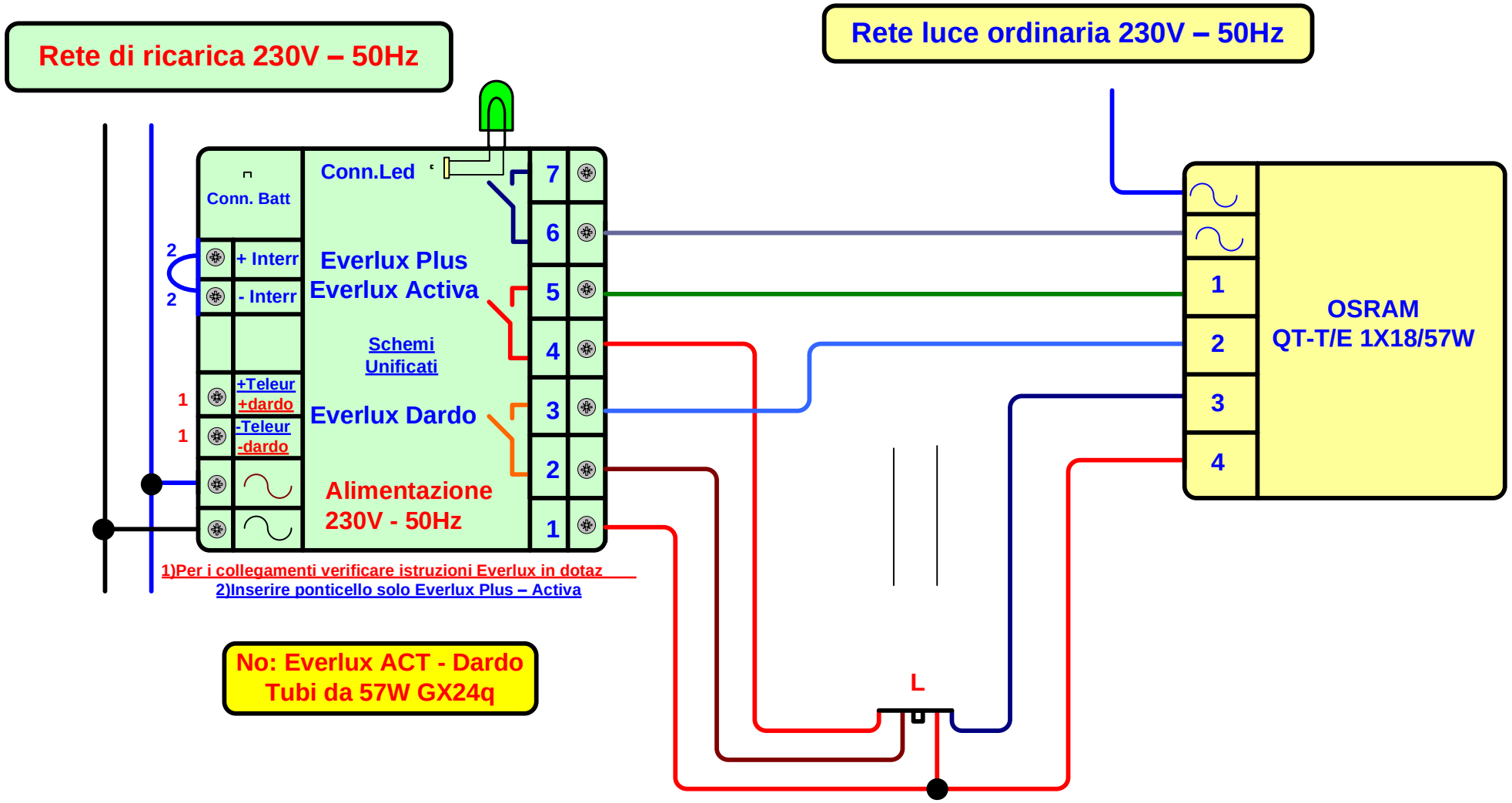
Rete di ricarica 230V – 50Hz
Rete luce ordinaria 230V – 50Hz
Conn. Batt
Conn.Led
+ Interr
- Interr
Everlux Plus
Everlux Activa
Schemi
Unificati
+Teleur
+dardo
-Teleur
-dardo
Everlux Dardo
Alimentazione
230V - 50Hz
7
6
5
4
3
2
1
2
2
1
1
OSRAM
QT-T/E 1X18/57W
1
2
3
4
L
1)Per i collegamenti verificare istruzioni Everlux in dotaz
2)Inserire ponticello solo Everlux Plus – Activa
No: Everlux ACT - Dardo
Tubi da 57W GX24q