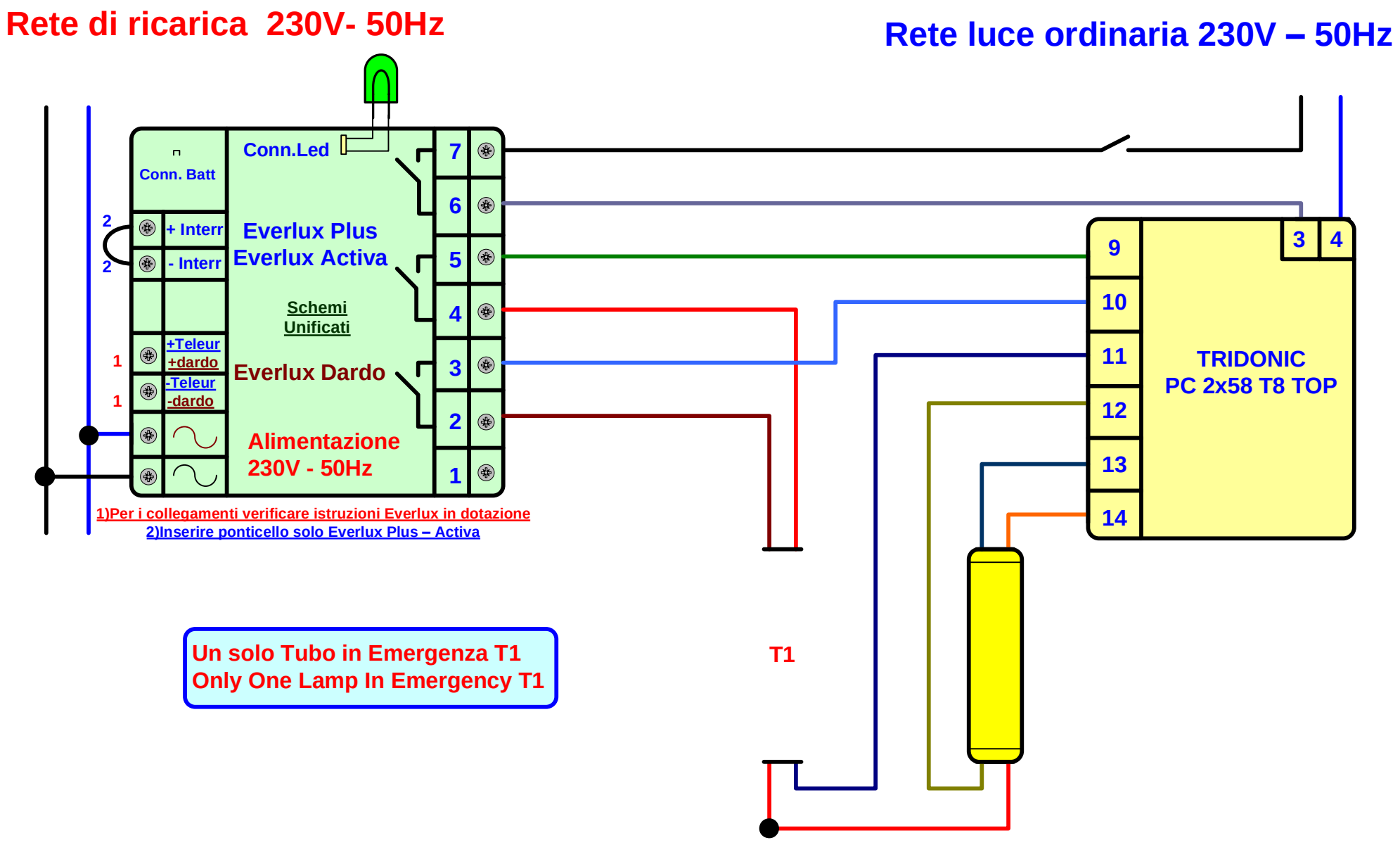
Rete di ricarica 230V- 50Hz
Rete luce ordinaria 230V – 50Hz
Conn. Batt
Conn.Led
+ Interr
- Interr
Everlux Plus
Everlux Activa
Schemi
Unificati
+Teleur
+dardo
-Teleur
-dardo
Everlux Dardo
Alimentazione
230V - 50Hz
7
6
5
4
3
2
1
2
2
1
1
TRIDONIC
PC 2x58 T8 TOP
9
10
11
12
13
14
3
4
T1
1)Per i collegamenti verificare istruzioni Everlux in dotazione
2)Inserire ponticello solo Everlux Plus – Activa
Un solo Tubo in Emergenza T1
Only One Lamp In Emergency T1