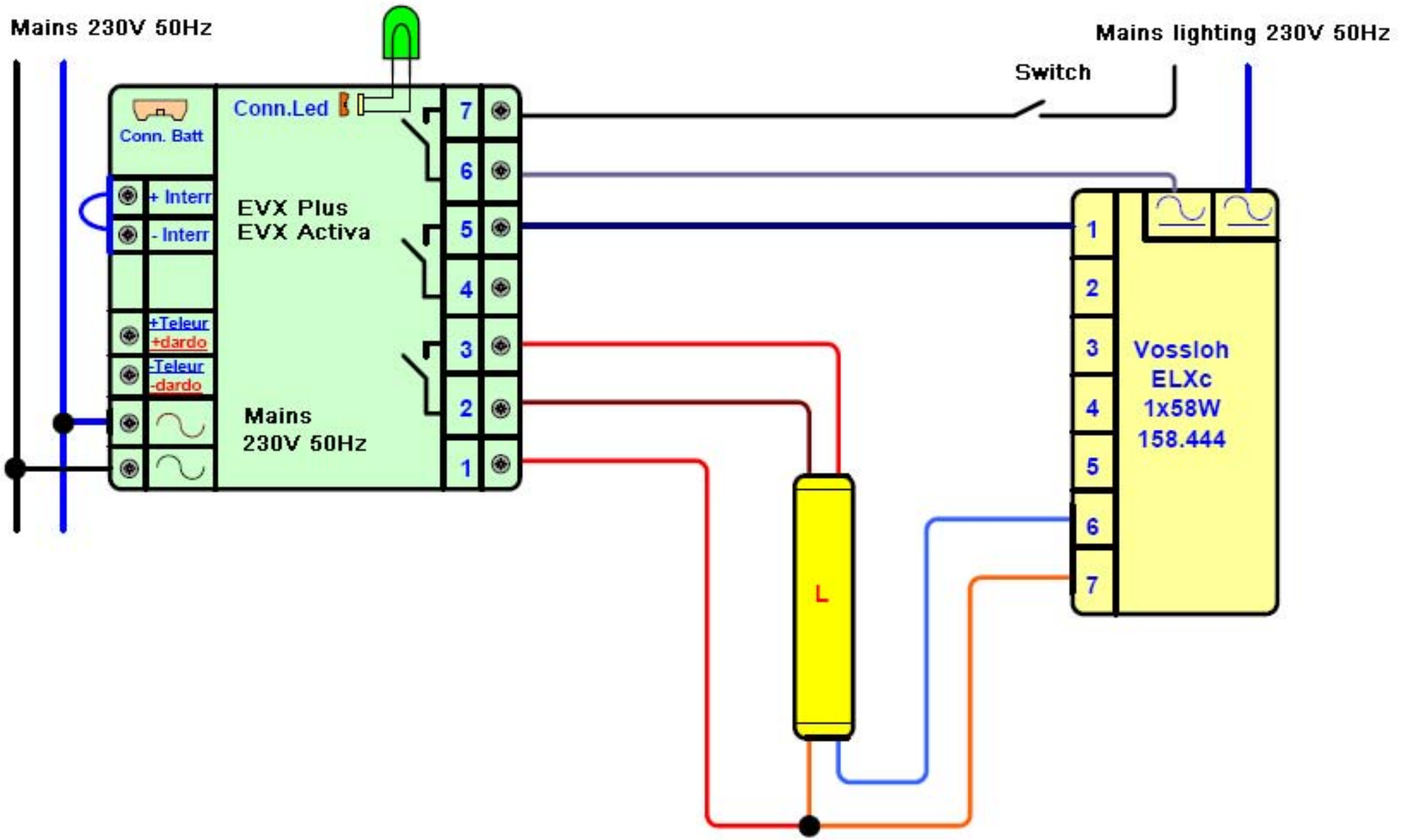
Mains 230V 50Hz
Mains lighting 230V 50Hz
Switch
Conn. Batt
Conn.Led
+ Interr
- Interr
EVX Plus
EVX Activa
+Teleur
+dardo
-Teleur
-dardo
Mains
230V 50Hz
7
6
5
4
3
2
1
L
Vossloh
ELXc
1x58W
158.444