Life Is On

Schneider Electric
施耐德电气

Universal Enclosure
施耐德电气工业机柜系统

产品目录

schneider-electric.cn

关于施耐德电气

施耐德电气是全球能效管理和自动化领域的专家，致力于为客户提供安全、可靠、高效、经济以及环保的能源和过程管理。集团 2016 财年销售额为 247 亿欧元，在全球 100 多个国家拥有 16 万名员工。从最简单的开关产品到复杂的运营系统，我们的技术、软件和服务帮助客户管理和优化运营，通过互联互通的科技助力产业优化，改善城市生态，丰富人们的生活。

在施耐德电气，我们称之为：Life Is On

施耐德电气中国

- 中国已经成为集团在全球第二大市场
- 在中国拥有 26000 名员工
- 3 个主要研发中心和 1 个施耐德电气研修学院
- 26 家工厂、8 个物流中心、5 个分公司和 40 个办事处遍布全国

施耐德电气

全心全意保护您的设备

> 历史

施耐德电气的通用型机柜系列产品起源于两个历史悠久的品牌：Himel和Sarel。1958年，两家公司分别在西班牙和法国成立。迄今为止，他们在机柜系统的设计、制造和销售领域已拥有50余年的专业经验，作为著名的行业专家在该领域享有盛誉。他们生产的机柜产品用于支持自动化设备和电气设备的安装与保护，同时在各种环境条件下为设备提供保护和安全保障。

通用机柜全球业务

55000 m^2
占地面积

1300名工作人员
专注于
研发 制造 输送
您所需要的产品

3 种材料方案

- 钢材
- 不锈钢
- 绝缘材料

> 施耐德电气通用机柜产品可以为您提供无数的可能
从项目过程到客户满意度，我们都将为您提供最好的服务

- 第一时间了解您的需求
- 工程师提供完整的系统方案和全面的技术支持
- 高度关注发展客户化定制产品以满足您的要求
- 从产品生产到货物运输，可靠性贯彻始终

施耐德电气遵循一贯的宗旨，竭诚帮助您在您的业务领域占据领先地位。

善 用 其 效
尽 享 其 能

钢材

工业控制盒
74x74mm
500x300mm

NBIC
系列号 带进线板

HHDW
高度 宽度 深度

壁挂式机柜

S3D系列壁挂式机柜 IP66

NSY S3D
前缀号 系列号

HWDD TP
高度 宽度 深度 玻璃门 安装板

NSY S3CM
前缀号 系列号

HHWWDD
高度 宽度 深度

落地式机柜
500x500mm
2200x1600mm

NAM系列整体式落地机柜 IP55

NAM PV HHWD S
系列号 玻璃门 高度 宽度 深度 安装板

NSM系列拼装式落地机柜 IP55

NSM PV HHWD S
系列号 玻璃门 高度 宽度 深度 安装板

操作台及人机界面
1000x600mm
1400x1600mm

操作台 (可拆卸背板，不可拆卸背板，琴式)

NAMPK NPKR NW PMS
NPKP
宽度 后缀号

NSMIF系列人机界面控制柜

NSMIF HHWD S
系列号 高度 宽度 深度 后缀号

NSMPC系列控制柜

NSMPC HHWD S
系列号 高度 宽度 深度 后缀号

能量管理系统

新型过滤风扇

工业空调

空气-空气交换机

附件

安装板

挡板类

电缆
固定类

不锈钢

绝缘材料

N S Y — 前缀号　P L S — 系列号　H H W D — 高度 宽度 深度

> TBS/TBP系列工业控制盒 IP66

N S Y — 前缀号　T B S / T B P — 系列号　H H W D — 高度 宽度 深度

> S3X 系列壁挂式机柜

N S Y — 前缀号　S 3 X — 系列号　H W D D — 高度 宽度 深度　T — 柜门种类　P — 安装板

N S Y — 前缀号　P L M — 系列号　H H W D — 高度 宽度 深度

> PLA系列落地式机柜

N S Y — 前缀号　P L A — 系列号　H H W D — 高度 宽度 深度

空气-水交换机

加热器

温度/湿度控制装置

锁类

地面支撑类

其它

通用机柜

丰富的产品系列，适用于各种环境

Spacial金属机柜

Spacial系列机柜种类丰富，包含各类尺寸的金属机柜：有壁挂式机柜，也有落地式机柜，全面满足您的应用需求。同时，我们也有品种多样、方便易用的配件产品，能帮助您节省项目实施时间。

Thalassa绝缘机柜

在条件恶劣的环境中使用时，如果缺乏适当的保护，您的设备将遭受化学物质或腐蚀性物质的侵蚀。Thalassa系列加强型机柜专门为设备提供高效的保护。该系列产品采用玻璃纤维增强型聚酯材料，包括壁挂式机柜和落地式机柜，可针对恶劣环境和室外应用提供有效防护。

ClimaSys热能管理系统

在机柜的使用过程中，确保柜体内部温度的适宜，对于延长设备使用寿命是非常关键的。我们的Climasys热能管理系统提供通风、制冷或加热产品，包括过滤风扇，工业空调，温度/湿度控制单元等等，完全可以满足您的需求。

钢材

污染较小的室内工业环境

在机械制造工厂的室内工业环境中使用的设备，通常需要对内部的电气和电子设备实现防尘、防油溅和防冲击等方面的保护。因此，机柜必须能够适用于这些特殊环境的要求。

不锈钢 (304 - 316)

高防护等级要求的特殊工业环境

食品、饮料、制药、化工等工业领域中，使用的设备所处的环境中，粉尘和污染比较严重，这就对机柜的防护等级提出了较高的要求。

以下两种不锈钢材料具有很高的防护等级：

- 304不锈钢：
防腐蚀防尘，适用于食品加工业等
- 316不锈钢，也称作"船用不锈钢"：
强大的防腐蚀能力 (特别是在高钠化物和氯化物的环境中)

绝缘聚酯 (FRP) 和塑料 (ABS, PC)

室外基础设施和工业环境

室外的基础设施和电气设备长期曝露在外，历经日晒雨淋；在港口码头，又需要应对高盐度海水的腐蚀；在极端的工业环境中，还要抵御极端温度、喷溅油滴、化学品和腐蚀性物质对设备的损害；同时，此类机柜可能会被放置在公共场所。

客户定制化产品

客户化定制服务供您选择

施耐德电气以客户为导向，提供符合客户需求的通用机柜产品。

施耐德电气通用机柜：凭借50余年的专业市场经验，制定了简单客户化定制方案和完全客户化定制两种服务，满足各行各业的不同需求。

节约时间

我们负责加工、配件安装和喷涂。

改进质量

我们利用自己的工业工具制造定制解决方案。举例：在喷涂工序前进行加工，喷涂后使用密封条加强IP等级。

目录

	页码
Spacial 钢板材料机柜	**9-62**
NBI系列工业控制盒	9
S3D系列壁挂式机柜	12
NAM系列整体落地式机柜	26
NSM系列拼装落地式机柜	28
NPKP/NPKR/NAMPK系列操作台	52
NSMIF系列人机界面控制柜	56
NSMPC系列控制柜	57
S3CM系列人机界面控制箱	58
Spacial 不锈钢材料机柜	**63-65**
S3X系列壁挂式机柜	63
Spacial EMC 防电磁干扰机柜	**66**
Spacial EX 防爆机柜	**67**
Thalassa 绝缘材料机柜	**68-81**
TBS/TBP 系列工业控制盒	69
PLS 系列工业控制盒	71
PLM 系列壁挂式机柜	75
PLA 系列落地式机柜	79
ClimaSys 热能管理系统	**82-121**
简介	82
新型过滤风扇	84
工业空调	89
空气-空气交换机	106
空气-水交换机	109
加热器	116
温度/湿度控制装置	117

Spacial 钢板材料机柜

NBI系列工业控制盒

NBI 工业控制盒

- 标准配置：控制盒盒体，不带安装板
- 封闭式盒体
- 盒盖由4个M5x35自攻螺丝快速锁合
- 盒内两侧焊有线槽，上有安装孔，满足最大安装高度
- 聚氨脂PU密封圈性能极好
- 接地线可接到盒体和盒盖上

NBI 工业控制盒应用领域

- 广泛应用于有粉尘和液体危害的现场环境中，保证控制盒内电气元件和装置的安全

IP 防护等级：(IEC60529)

- IP66

IK 抗外部机械冲击能力：(EN50102)

- IK10

表面处理

- 表面织纹状，聚酯粉末喷涂成型

材质

- 冷轧钢板

颜色：RAL7035

相关认证

- CE/EN50298

NBI 工业控制盒尺寸图

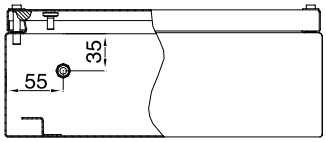

底面图

正面图

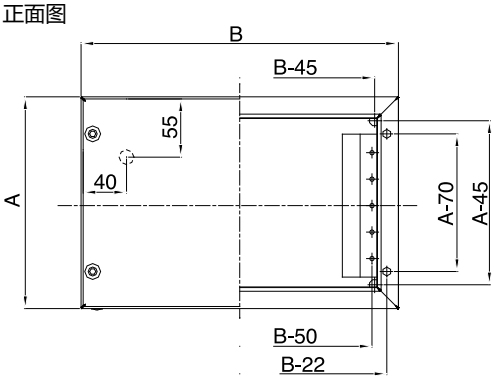

A：控制盒高度
B：控制盒宽度
C：控制盒深度

背面图

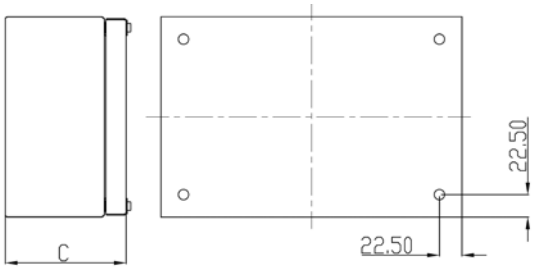

高度 (mm)	宽度 (mm)	深度 (mm)	产品型号
150	150	80	**NBI15158S**
150	200	120	**NBI152012S**
150	300	80	**NBI15308S**
200	150	120	**NBI201512S**
200	200	120	**NBI202012S**
200	300	80	**NBI20308S**
200	300	120	**NBI203012S**
200	400	80	**NBI20408S**
200	400	120	**NBI204012S**
220	160	100	**NBI221610S**
280	180	100	**NBI281810S**
300	200	120	**NBI302012S**
300	300	120	**NBI303012S**
300	400	120	**NBI304012S**
300	500	120	**NBI305012S**
400	280	120	**NBI402812S**
400	300	120	**NBI403012S**

Spacial 钢板材料机柜

NBIC系列工业控制盒

NBIC系列工业控制盒 — 含底部进线板

- 封闭式盒体
- 盒盖由4 个M5×35 自攻螺丝快速锁合
- 盒内有个焊接螺柱，可选配接线槽或者安装板(不在标准配置中)，底部有可拆卸式进线板
- 聚氨脂PU 密封圈性能极好
- 接地线可接到盒体和盒盖上

NBIC 工业控制盒应用领域

- 广泛应用于有粉尘和液体危害的现场环境中，保证控制盒内电气元件和装置的安全

IP 防护等级：(EN60529)

- IP66

IK 抗外部机械冲击能力：(EN50102)

- IK10

表面处理

- 表面织纹状，聚酯粉末喷涂成型

材质

- 冷轧钢板

颜色：RAL7035

相关认证

- CE/EN50298

高度 (mm)	宽度 (mm)	深度 (mm)	产品型号	标准安装板	网格安装板	预制孔安装板
200	200	120	**NBIC202012S**			
200	300	120	**NBIC203012S**			
200	400	120	**NBIC204012S**			
280	180	120	**NBIC281812S**			
280	280	120	**NBIC282812S**			
300	200	120	**NBIC302012S**	**NSYMM32**	**NSYMR32**	**NSYMF32**
300	300	120	**NBIC303012S**	**NSYMM33**	**NSYMR33**	**NSYMF33**
300	400	120	**NBIC304012S**		**NSYMR34**	**NSYMF34**
300	500	120	**NBIC305012S**			
400	280	120	**NBIC402812S**			
400	300	120	**NBIC403012S**	**NSYMM43**	**NACMG43**	**NSYMF43**
400	400	120	**NBIC404012S**	**NSYMM44**	**NSYMR44**	**NSYMF44**
500	300	120	**NBIC503012S**	**NSYMM53**	**NSYMR53**	**NSYMF53**

标配中不包含安装板。

Spacial 钢板材料机柜

NBI系列工业控制盒

耳状固定件(壁装)

- 可垂直或水平安装在控制箱背板上
- 固定件与墙面的距离保持10mm
- 可允许的最大承载重量为：4x60kg

关于固定时的中心定位点，见下图

- 材质：冷轧钢板
- 型号对应数量为：4 个/ 包

产品型号
NSYAEFPFSC

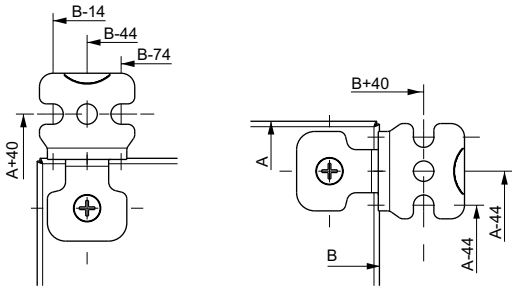

标准安装板

网格安装板

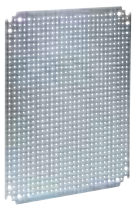

预制孔安装板

安装板

- 有三种安装板可供选择
  标准安装板
  网格安装板
  预制孔安装板

适合机柜		产品型号		
高度 (mm)	宽度(mm)	标准安装板	网格安装板	预制孔安装板
300	200	NSYMM32	NSYMR32	NSYMF32
300	300	NSYMM33	NSYMR33	NSYMF33
300	400	NSYMM34	NSYMR34	NSYMF34
400	300	NSYMM43	NSYMR43	NSYMF43
400	400	NSYMM44	NSYMR44	NSYMF44
500	300	NSYMM53	NSYMR53	NSYMF53

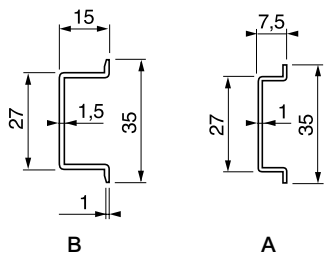

电器安装导轨：

适合安装模块化的电器，方便线路设计，提高安装速度，便于维护保障。

两种 类型：A和B

尺寸(mm)	长度(m)	产品型号
35 x 7.5	2	NAFDINRAS
35 x 15	2	NAFDINRBS

Spacial 钢板材料机柜

S3D系列壁挂式机柜

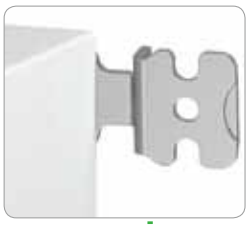

• 利于壁装挂墙式固定件进行固定 (预制4个 装配孔，Ø10)

• 前门具有暗铰链；铰链采用铝制定位销，易于固定和拆卸，门易于拆卸，开门最大的角度达120°且方向可以左右互换

• 正面为双折边槽形设计（防护槽)，外形美观，确保防护等级，又起到加固的作用

• 门上有预制孔的安装条，预钻孔直径4.2mm，间距25mm - 400mm高度：2个垂直安装条；800mm宽度：2个垂直安装条和2个水平安装条

• 电缆进线板，易于钻孔

• 安装板固定螺栓

• 复合材料钥匙柄，坚固、美观

Spacial 钢板材料机柜

S3D系列壁挂式机柜

S3D系列机柜特性

- 封闭式机柜为整张钢板折弯后焊接成型
- 标准双齿锁芯，把手钥匙
- 标准的前门或可视玻璃前门(钢化玻璃厚度为4mm)
- 门内侧带聚氨酯PU密封条
- 镀锌安装板
- 底部进线底板

IP防护等级：(IEC60529)

- 单门机柜为 IP66
- 双门机柜为IP55

IK抗外部机械冲击能力：(IEC62262)

- 钢板机柜：IK 10
- 钢板玻璃前门：IK 08

表面处理

- 表面织纹状，聚酯粉末喷涂成型

材质

- 机柜本身和前门：冷轧钢板
- 安装板：镀锌钢板，安装板均布负载(150kg/m^2)

颜色：RAL7035

相关认证

- IEC62208/UL/CE/DNV/RoHS

结构及应用特点

- 坚固机柜带双折边防护槽；垂直方向门框上有倒角，门框采用双折边设计，前门承重50kg/m^2
- 防尘防水IP66，聚氨酯密封条加上双折边设计，大于600mm的高度上有3个锁定点
- 抗腐蚀等离子焊接，聚酯喷涂成型
- 柜门和机柜用M6x16的接地螺钉，用于均衡门和机柜之间的电势。手柄还可用于移开螺柱的喷涂防护盖(防止螺栓被喷涂)
- 4个T形螺栓(M8x25)，用于装配安装板和阶式滑块(深度支撑可调)，使它们与背板之间保持10mm间距

包装可重复利用

若您需要其它种类的加工方式或者颜色，请咨询当地施耐德电气销售或代理商。

Spacial 钢板材料机柜

S3D系列壁挂式机柜

注：P-带安装板，D-双门，T-玻璃门。

高度 (mm)	宽度 (mm)	深度 (mm)	实心门机柜	实心门机柜 (不带安装板)	玻璃门机柜	玻璃门机柜 (不带安装板)
300	200	150	NSYS3D3215P	NSYS3D3215		
300	300	150	NSYS3D3315P	NSYS3D3315		
300	300	200	NSYS3D3320P	NSYS3D3320		
300	400	200	NSYS3D3420P	NSYS3D3420		
400	300	150	NSYS3D4315P	NSYS3D4315	NSYS3D4315TP	
400	300	200	NSYS3D4320P	NSYS3D4320	NSYS3D4320TP	
400	300	300	NSYS3D4330P	NSYS3D4330		
400	400	200	NSYS3D4420P	NSYS3D4420	NSYS3D4420TP	
400	400	250	NSYS3D4425P	NSYS3D4425		
400	500	200	NSYS3D4520P	NSYS3D4520		
400	500	250	NSYS3D4525P	NSYS3D4525		
400	600	200	NSYS3D4620P	NSYS3D4620		
400	600	300	NSYS3D4630P	NSYS3D4630		
500	400	200	NSYS3D5420P	NSYS3D5420	NSYS3D5420TP	NSYS3D5420T
500	400	250	NSYS3D5425P	NSYS3D5425	NSYS3D5425TP	
500	400	300	NSYS3D5430P	NSYS3D5430		
500	400	400	NSYS3D5440P	NSYS3D5440		
500	500	200	NSYS3D5520P	NSYS3D5520		
500	500	250	NSYS3D5525P	NSYS3D5525		
500	500	300	NSYS3D5530P	NSYS3D5530		
600	400	200	NSYS3D6420P	NSYS3D6420	NSYS3D6420TP	
600	400	250	NSYS3D6425P	NSYS3D6425	NSYS3D6425TP	
600	500	200	NSYS3D6520P	NSYS3D6520		
600	500	250	NSYS3D6525P	NSYS3D6525	NSYS3D6525TP	
600	500	300	NSYS3D6530P	NSYS3D6530	NSYS3D6530TP	
600	600	200	NSYS3D6620P	NSYS3D6620		
600	600	250	NSYS3D6625P	NSYS3D6625		NSYS3D6625T
600	600	300	NSYS3D6630P	NSYS3D6630		
600	600	400	NSYS3D6640P	NSYS3D6640		
600	800	300	NSYS3D6830DP	NSYS3D6830D		
600	1000	250	NSYS3D61025P	NSYS3D61025		
600	1000	250	NSYS3D61025DP	NSYS3D61025D		
600	1000	400	NSYS3D61040P	NSYS3D61040		
700	500	200	NSYS3D7520P	NSYS3D7520	NSYS3D6520TP	
700	500	250	NSYS3D7525P	NSYS3D7525	NSYS3D7525TP	
700	800	300	NSYS3D7830P	NSYS3D7830		
800	600	250	NSYS3D8625P	NSYS3D8625	NSYS3D8625TP	
800	600	300	NSYS3D8630P	NSYS3D8630	NSYS3D8630TP	
800	600	400	NSYS3D8640P	NSYS3D8640		
800	800	200	NSYS3D8820P	NSYS3D8820		
800	800	300	NSYS3D8830P	NSYS3D8830		
800	800	300	NSYS3D8830DP	NSYS3D8830D		
800	800	400	NSYS3D8840DP	NSYS3D8840D		
800	1000	300	NSYS3D81030P	NSYS3D81030		
800	1000	300	NSYS3D81030DP	NSYS3D81030D		
1000	600	250	NSYS3D10625P	NSYS3D10625		
1000	600	400	NSYS3D10640P	NSYS3D10640	NSYS3D10640TP	
1000	800	250	NSYS3D10825P	NSYS3D10825		
1000	800	300	NSYS3D10830P	NSYS3D10830		
1000	800	400	NSYS3D10840P	NSYS3D10840		
1000	1000	300	NSYS3D101030DP	NSYS3D101030D		
1000	1000	400	NSYS3D101040DP	NSYS3D101040D		
1200	600	300	NSYS3D12630P	NSYS3D12630	NSYS3D12630TP	
1200	600	400	NSYS3D12640P	NSYS3D12640		
1200	800	300	NSYS3D12830P	NSYS3D12830		
1200	800	400	NSYS3D12840DP	NSYS3D12840D	NSYS3D12840TP	
1200	800	400	NSYS3D12840P	NSYS3D12840		
1200	1000	300	NSYS3D121030DP	NSYS3D121030D		

Spacial 钢板材料机柜

S3D系列壁挂式机柜

	阶式滑块	内门	标准安装板	网格安装板	预制孔安装板	配线架	模数
			NSYMM32	NSYMR32	NSYMF32		
			NSYMM33	NSYMR33	NSYMF33		
	NSYSDCR200		NSYMM33	NSYMR33	NSYMF33		
	NSYSDCR200		NSYMM34	NSYMR34	NSYMF34		
		NSYPIN43	NSYMM43	NSYMR43	NSYMF43	NSYDLM24S	24
	NSYSDCR200	NSYPIN43	NSYMM43	NSYMR43	NSYMF43		
	NSYSDCR300	NSYPIN43	NSYMM43	NSYMR43	NSYMF43		
	NSYSDCR200		NSYMM44	NSYMR44	NSYMF44		
	NSYSDCR250		NSYMM44	NSYMR44	NSYMF44		
	NSYSDCR200						
	NSYSDCR250						
	NSYSDCR200			NSYMR46			
	NSYSDCR300			NSYMR46			
	NSYSDCR200	NSYPIN54	NSYMM54	NSYMR54	NSYMF54	NSYDLM48S	48
	NSYSDCR250	NSYPIN54	NSYMM54	NSYMR54	NSYMF54		
	NSYSDCR300	NSYPIN54	NSYMM54	NSYMR54	NSYMF54		
	NSYSDCR400	NSYPIN54	NSYMM54	NSYMR54	NSYMF54		
	NSYSDCR200		NSYMM55	NSYMR55	NSYMF55		
	NSYSDCR250		NSYMM55	NSYMR55	NSYMF55		
	NSYSDCR300		NSYMM55	NSYMR55	NSYMF55		
	NSYSDCR200		NSYMM64	NSYMR64	NSYMF64	NSYDLM48P	48
	NSYSDCR250	NSYPIN64	NSYMM64	NSYMR64	NSYMF64		
	NSYSDCR200	NSYPIN65	NSYMM65				
	NSYSDCR250	NSYPIN65	NSYMM65				
	NSYSDCR300	NSYPIN65	NSYMM65				
	NSYSDCR200	NSYPIN66	NSYMM66	NSYMR66	NSYMF66		
	NSYSDCR250	NSYPIN66	NSYMM66	NSYMR66	NSYMF66	NSYDLM84P	84
	NSYSDCR300	NSYPIN66	NSYMM66	NSYMR66	NSYMF66		
	NSYSDCR400	NSYPIN66	NSYMM66	NSYMR66	NSYMF66		
	NSYSDCR300			NSYMR68	NSYMF68		
	NSYSDCR250		NSYMM610	NSYMR88			
	NSYSDCR250		NSYMM610				
	NSYSDCR400		NSYMM610				
	NSYSDCR200	NSYPIN75	NSYMM75	NSYMR75	NSYMF75	NSYDLM66S	66
	NSYSDCR250	NSYPIN75	NSYMM75	NSYMR75	NSYMF75		
	NSYSDCR300						
	NSYSDCR250	NSYPIN86	NSYMM86	NSYMR86	NSYMF86		
	NSYSDCR300	NSYPIN86	NSYMM86	NSYMR86	NSYMF86		
	NSYSDCR400	NSYPIN86	NSYMM86	NSYMR86	NSYMF86	NSYDLM84P	84
	NSYSDCR200			NSYMR88	NSYMF88		
	NSYSDCR300			NSYMR88	NSYMF88		
	NSYSDCR300			NSYMR88	NSYMF88		
	NSYSDCR400			NSYMR88	NSYMF88		
	NSYSDCR300		NSYMM810	NSYMR810	NSYMF810		
	NSYSDCR300		NSYMM810	NSYMR810	NSYMF810		
	NSYSDCR250		NSYMM106	NSYMR106	NSYMF106		
	NSYSDCR400	NSYPIN106	NSYMM106	NSYMR106	NSYMF106	NSYDLM168S	168
	NSYSDCR250	NSYPIN108	NSYMM108	NSYMR108	NSYMF108		
	NSYSDCR300	NSYPIN108	NSYMM108	NSYMR108	NSYMF108		
	NSYSDCR400	NSYPIN108	NSYMM108	NSYMR108	NSYMF108	NSYDLM240S	240
	NSYSDCR300			NSYMR1010	NSYMF1010		
	NSYSDCR400			NSYMR1010	NSYMF1010		
	NSYSDCR300	NSYPIN126					
	NSYSDCR400	NSYPIN126					
	NSYSDCR300	NSYPIN128		NSYMR128	NSYMF128		
	NSYSDCR400	NSYPIN128		NSYMR128	NSYMF128		
	NSYSDCR400	NSYPIN128		NSYMR128	NSYMF128		
	NSYSDCR300						

Spacial 钢板材料机柜

S3D系列壁挂式机柜

内门

- 内门带3mm的双齿锁。
- 内门可直接装在机柜的正面或安装在阶式滑块上
- 内门最大负荷：30kg/m^2
- 材质：冷轧钢板
- 颜色：RAL7035

适合机柜		产品型号
高度(mm)	宽度(mm)	
400	300	**NSYPIN43**
500	400	**NSYPIN54**
600	400	**NSYPIN64**
600	500	**NSYPIN65**
600	600	**NSYPIN66**
700	500	**NSYPIN75**
800	600	**NSYPIN86**
1000	600	**NSYPIN106**
1000	800	**NSYPIN108**
1200	600	**NSYPIN126**
1200	800	**NSYPIN128**

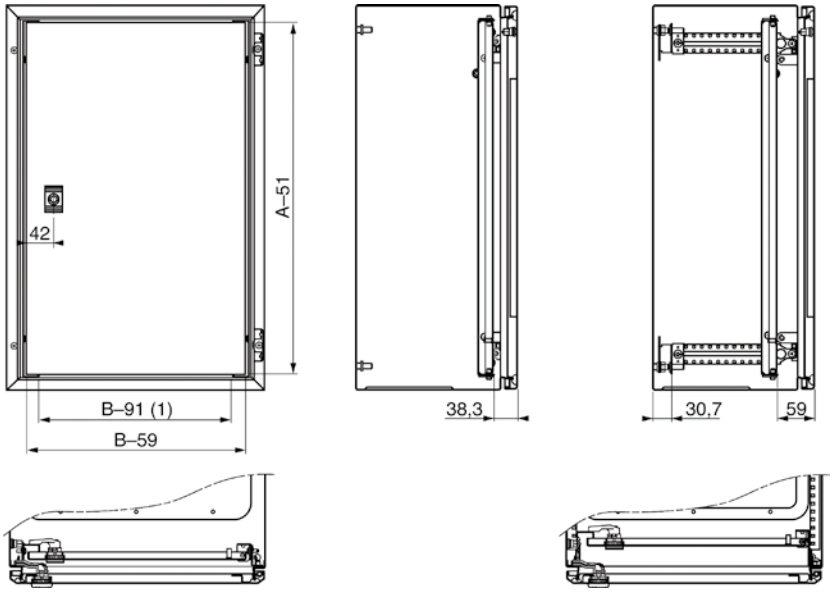

A: 柜体高度
B: 柜体宽度

(1) 当内门安装在阶式滑块上时：B-83mm
当内门直接安装在机柜正面时：B-91mm

Spacial 钢板材料机柜

S3D系列壁挂式机柜

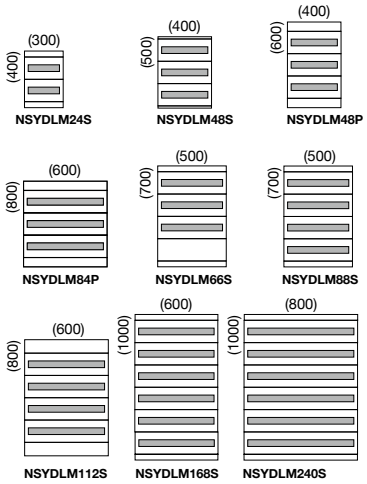

DIN-RAIL (分模式安装板)

- 包含：前挡板 (RAL7035)，有预制孔，卡式安装；镀锌板材料的安装框架

高度 (mm)	宽度 (mm)	产品型号	模数
400	300	**NSYDLM24S**	24
500	400	**NSYDLM48S**	48
600	400	**NSYDLM48P**	48
600	600	**NSYDLM84P**	84
700	500	**NSYDLM66S**	66
700	500	**NSYDLM88S**	88
800	600	**NSYDLM112S**	112
1000	600	**NSYDLM168S**	168
1000	800	**NSYDLM240S**	240

前挡板

- 卡式安装，RAL7035
- 高：150mm

宽度 (mm)	产品型号	模数
300	**NSYCTL300DLM**	12
400	**NSYCTL400DLM**	16
500	**NSYCTL500DLM**	22
600	**NSYCTL600DLM**	28

内安装板

- 方便安装无模数要求的元器件
- 镀锌板
- 高：150mm

宽度 (mm)	产品型号	模数
300	**NSYPMP300DLM**	12
400	**NSYPMP400DLM**	16
500	**NSYPMP500DLM**	22
600	**NSYPMP600DLM**	28

Spacial 钢板材料机柜

S3D系列壁挂式机柜

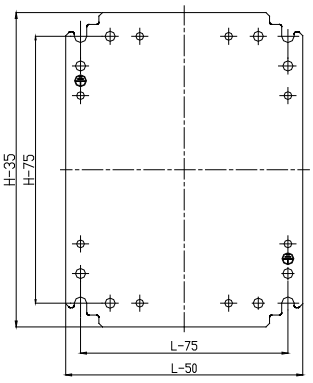

标准安装板

- 标准尺寸的高度范围为300mm至1000mm
- 标准安装板由镀锌钢板制成

包装数量：1个/包

高度 (mm)	宽度 (mm)	产品型号	承载 (kg)	重量 (kg)
300	200	**NSYMM32**	60	0.5
300	300	**NSYMM33**	60	0.9
300	400	**NSYMM34**	60	1.0
400	300	**NSYMM43**	60	1.3
400	400	**NSYMM44**	60	1.8
500	400	**NSYMM54**	90	2.3
500	500	**NSYMM55**	60	2.5
600	400	**NSYMM64**	90	2.8
600	500	**NSYMM65**	90	3.2
600	600	**NSYMM66**	135	4.4
600	1000	**NSYMM610**	150	10.3
700	500	**NSYMM75**	135	4.3
800	600	**NSYMM86**	135	6.0
800	1000	**NSYMM810**	150	14.0
1000	600	**NSYMM106**	150	10.3
1000	800	**NSYMM108**	150	14.0

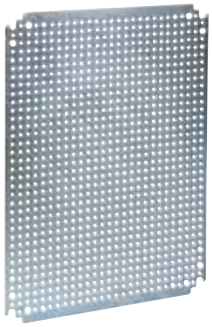

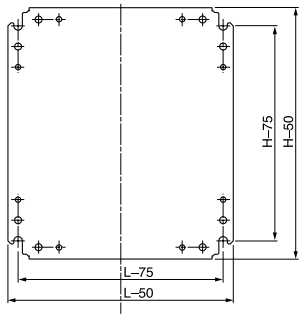

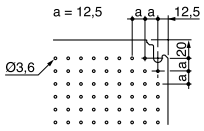

预制孔安装板

- 电镀钢板的孔直径是3.6mm孔距为12.5mm
- 带*号的型号也可以安装在高宽尺寸互换的机柜上，但承载力减半

高度 (mm)	宽度 (mm)	产品型号	范围 (dm^2)	重量 (kg)
300	200	**NSYMF32**	2.9	0.35
300	300	**NSYMF33**	5.4	0.45
300	400	**NSYMF34**	7.95	0.75
400	400	**NSYMF44**	11.1	0.95
400	600	**NSYMF46**	18	1.5
500	300	**NSYMF53**	10.4	0.95
500	400	**NSYMF54**	14.8	1.3
500	500	**NSYMF55**	19.3	1.6
600	400	**NSYMF64**		
600	600	**NSYMF66**	29.5	2.4
600	800	**NSYMF68**	40.5	3.1
700	500	**NSYMF75**	28	2.3
800	600	**NSYMF86**		
800	800	**NSYMF88**	55.3	3.8
800	1000	**NSYMF810***	70.4	5.25
1000	600	**NSYMF106**	51	3.8
1000	800	**NSYMF108***	70	5.25
1000	1000	**NSYMF1010***	89	4.25
1000	1200	**NSYMF1012***	108.5	8.7
1200	800	**NSYMF128**	108	6.75
1200	1000	**NSYMF1210***	108.5	8.7

Spacial 钢板材料机柜

S3D系列壁挂式机柜

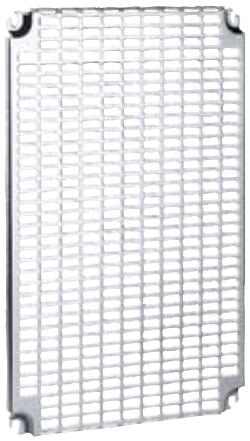

网格安装板

- 表面可任意安装设备，无需钻孔和自攻螺丝
- 钢板有通用预制孔，尺寸为11x26mm
- 用预夹形螺母固定元件安装
- 带*号的型号也可以安装在高宽尺寸互换的机柜上，但承载力减半

高度 (mm)	宽度 (mm)	产品型号	重量 (kg)
300	200	**NSYMR32**	0.35
300	300	**NSYMR33**	0.45
300	400	**NSYMR34***	0.45
400	300	**NSYMR43**	
400	400	**NSYMR44**	0.95
400	600	**NSYMR46**	1.26
500	300	**NSYMR53**	0.95
500	400	**NSYMR54**	1.3
500	500	**NSYMR55**	1.6
600	400	**NSYMR64**	1.26
600	600	**NSYMR66**	2.4
700	500	**NSYMR75**	2.3
800	600	**NSYMR86***	3.1
800	800	**NSYMR88**	3.8
1000	600	**NSYMR106**	3.8
1000	800	**NSYMR108***	5.25
1000	1000	**NSYMR1010**	4.25
1200	800	**NSYMR128**	6.75

预夹形螺母

- 用于安装网格安装板
- 四种型号可选

产品型号	所配螺丝
AF1EA3	M3
AF1EA4	M4
AF1EA5	M5
AF1EA6	M6

阶式滑块

- 将阶式滑块组件和滑块托架一起使用，可对安装板深度进行调整，调整间距为12.5mm
- 材料：钢材

型号对应数量为1包：4个/包

适合机柜深度(mm)	产品型号
200	NSYSDCR200
250	NSYSDCR250
300	NSYSDCR300
400	NSYSDCR400

耳状固定件 (冷轧钢板)

- 可垂直或水平安装在机柜背板上，固定件与墙面的距离保持10mm
- 可允许的最大承载重量为：4 x 60kg。(固定时的中心定位点见图)

型号对应数量为1包：4个/包

产品型号
NSYAEFPFSC

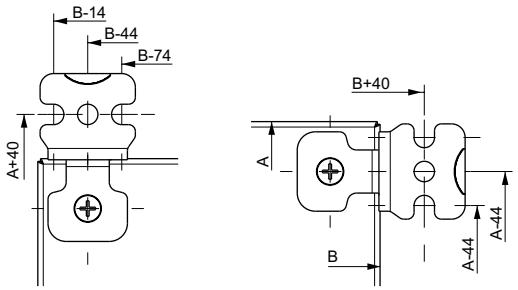

Spacial 钢板材料机柜

S3D系列壁挂式机柜

门铰链

- 两种类型
  开启角度为180°的门
  开启角度为120°的门
- 材料
  铝制定位销和换位弹簧片
  锌基压铸合金
  特种钢板

型包装数量：整套含1个门铰链，附带固定件。

产品型号	铰链类别
NSYAEDH180S3D	开启角度180°
NSYAEDH120S3D	开启角度120°

门止挡器 (钢材)

- 支撑门的开启状态
- 安装的机柜高度为400mm以上
- 接地导线安装在加强筋上

产品型号
NSYAEDRSCST

门止挡器 (塑料)

- 支撑门的开启状态
- 安装在机柜的预制孔型材上
- 安装的机柜高度为400mm以上
- 仅限于S3D壁挂式机柜

产品型号
NSYAEDRS3DPA6

柜门电缆固定型材

- 用于将电缆固定在柜门内侧
- 可使用螺丝将型材安装在柜门加强型材上
- 适用于机柜高度为400mm以上

型号对应数量为1个/包

柜门宽度(mm)	产品型号
400	**NSYTFPCRN4**
500	**NSYTFPCRN5**
600	**NSYTFPCRN6**
800	**NSYTFPCRN8**

Spacial 钢板材料机柜

S3D系列壁挂式机柜

底座

利用底座上的开孔直接将其安装在机柜下方，用于对机柜进行落地式固定。

- 高度：100mm和200mm
- 前后均可满足进线需求
- 颜色：RAL7022

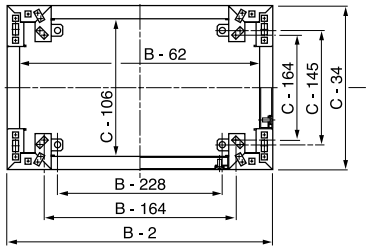

B：机柜的宽度
C：机柜的深度
(1) 用于固定机柜与底座
B-164/C-164；
(2) 用于固定底座与地面的安装孔
B-228/C-145。

适合机柜		产品型号	
宽度(mm)	深度(mm)	高度=100mm	高度=200mm
600	300	NACSH631S	NACSH632S
600	400	NACSH641S	NACSH642S
800	300	NACSH831S	NACSH832S
800	400	NACSH841S	NACSH842S
1000	300	NACSH1031S	NACSH1032S
1000	400	NACSH1041S	NACSH1042S
1200	300	NACSH1231S	NACSH1232S

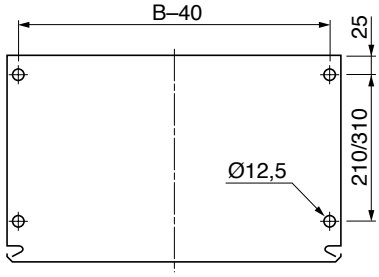

底座安装开孔图

雨蓬

- 可以直接安装到机柜上，专用于户外场合
- 表面织纹状，聚酯粉末喷涂成型
- 材料：钢板
- 颜色 RAL7035
- 配有安装件

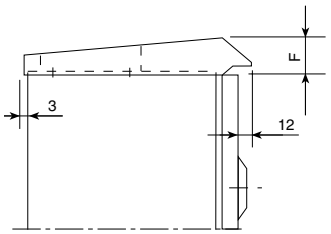

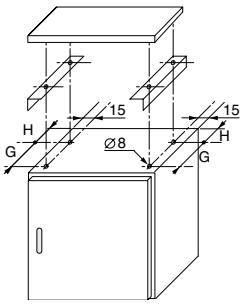

安装雨蓬开孔图示

适合机柜(mm)		F	G	H	产品型号
宽度	深度				
200	150	36	75	23	NSYTJ2015
300	150	36	75	23	NSYTJ3015
300	200	36	130	23	NSYTJ3020
400	200	36	130	23	NSYTJ4020
400	250	36	130	23	NSYTJ4025
500	200	36	130	23	NSYTJ5020
500	250	42	150	48	NSYTJ5025
600	200	42	150	48	NSYTJ6020
600	250	42	150	48	NSYTJ6025
600	300	42	200	48	NSYTJ6030
600	400	42	200	48	NSYTJ6040
800	250	42	150	48	NSYTJ8025
800	300	42	200	48	NSYTJ8030
800	400	42	200	48	NSYTJ8040
1000	300	42	200	48	NSYTJ10030
1200	300	42	200	48	NSYTJ12030

NSYLAMPO

灯

- 低能耗：E27, 20W, 220-240V/50-60Hz
- NSYLAMC通过导轨或螺丝安装
- NSYLAMPO通过吸附件安装
- 电源线包括：用螺丝固定的2.5mm^{2}接线端接线，可连接门位开关和其它端接线板
- 防护等级IP20
- 相关认证：IEC55014和IEC50082-1

描述	产品型号
带开关	**NSYLAMC**
便携式	**NSYLAMPO**

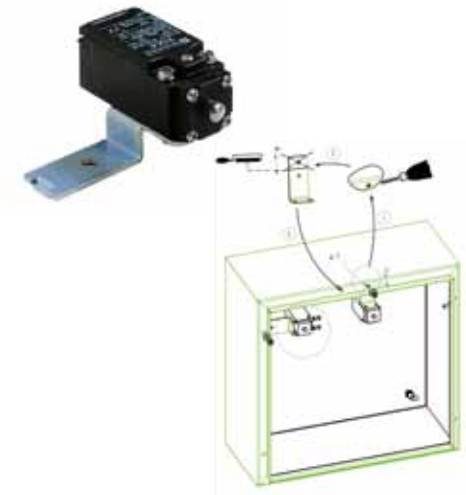

门位开关

- 安装如在左边图所示
- 可以与灯以及温控器等连接

技术规格	产品型号
10A	**NSYINLCRN**

文件袋

- 有两种塑料文件架，可用于存放A4文件，有22mm和40mm两种深度可选
- 另有一种塑料文件架，适于存放A3文件
- 采用双面胶固定

深度(mm)	文件架格式	产品型号
22	A4	**NAFPA422**
40	A4	**NAFPA440**
35	A3	**NAFPA335**

喷漆

产品性能

- 颜色：RAL7032，RAL7035
- 容量：400 ml

产品名称	产品型号
喷漆7032	**NAFP7032S**
喷漆7035	**NAFP7035S**

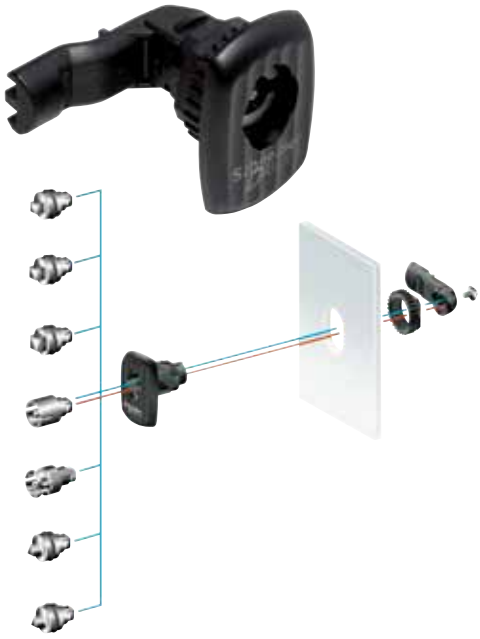

锁与锁芯

- 标准的机柜附带5mm双齿锁
- 各种标准锁芯满足您的不同需求
- 单个螺钉固定，便于安装和拆卸

锁芯形状/类别

产品型号	说明
NSYAEDLS6S3D	6mm方形锁芯
NSYAEDLS7S3D	7mm方形锁芯
NSYAEDLS8S3D	8mm方形锁芯
NSYAEDLB3S3D	3mm双齿锁芯
NSYAEDLB5S3D	5mm双齿锁芯
NSYAEDLT6S3D	6.5mm三角形锁芯
NSYAEDLT8S3D	8mm三角形锁芯

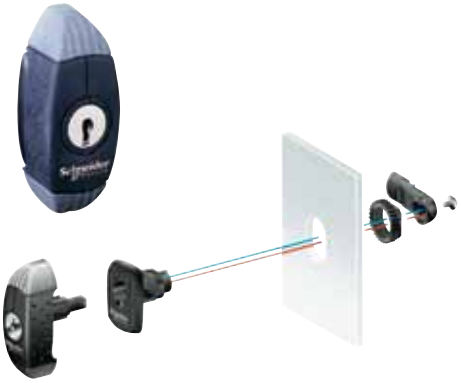

手柄锁

- 采用复合材料，环保美观
- 多种圆柱锁芯可供选择

产品型号	柱状锁芯(配有钥匙)
NSYAEDL1242S3D	1242型圆柱锁芯
NSYAEDL405S3D	405型圆柱锁芯
NSYAEDL421S3D	421型圆柱锁芯
NSYAEDL455S3D	455型圆柱锁芯
NSYAEDL2331S3D	2331A型圆柱锁芯
NSYAEDL2433S3D	2433A型圆柱锁芯
NSYAEDL3113S3D	3113A型圆柱锁芯

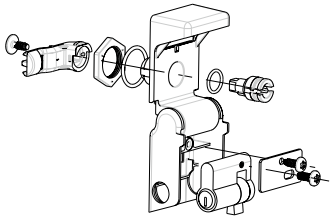

闭锁系统

- 安装方便，可替代标准锁
- 材料：压铸锌合金

产品型号	柱状锁芯(配有钥匙)
NSYAEDLDINS3D	半圆柱形DIN(1)
NSYAEDLPADS3D	可采用挂锁形式

Spacial 钢板材料机柜

S3D系列壁挂式机柜

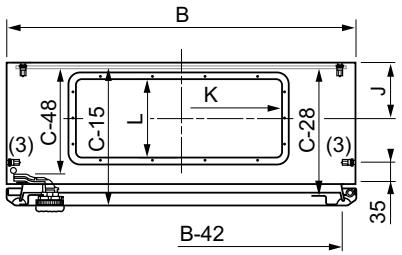

机柜尺寸		线缆进线板				
宽度 (mm)	深度 (mm)	尺寸 (mm)	数量	J (mm)	K (mm)	L (mm)
200	150-200	140 x 80	1	57	115	55
300	150	140 x 80	1	57	115	55
300	200	245 x 130	1	80	220	105
400	150	140 x 80	1	57	115	55
400	200-250	345 x 130	1	80	320	105
500	200-250	345 x 130	1	80	320	105
600	200-250	545 x 130	1	80	520	105
600	300	495 x 220	1	126	470	195
800	200-400	345 x 130	2	80	320	105
1000	250-400	345 x 130	2	80	320	105

* 1000mm x 600mm x 400mm柜，J = 140 mm。

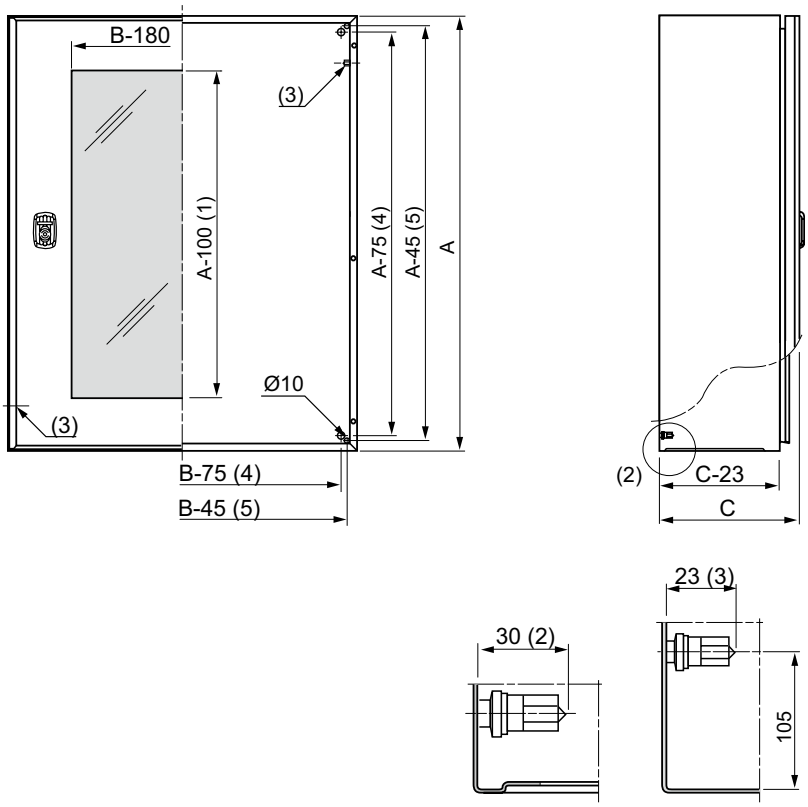

(1) 高度800mm以上的玻璃门机柜上玻璃的尺寸是A-200。
(2) 4个T形螺栓M8X25。
(3) 2个接地螺栓 M6 x 17.5。
(4) 螺栓固定中心线。
(5) 直接安装固定中心距。

A: 机柜高度
B: 机柜宽度
C: 机柜深度

Spacial 钢板材料机柜

NAM 系列整体落地式机柜

- 门内侧安装加强型材，前门 (带加强筋) 或玻璃前门(钢化玻璃厚度为4mm)
- 门内侧带聚氨酯PU密封条
- 手柄锁及双齿锁芯
- 镀锌安装板(含安装件)
- 4 个吊环

• 背板的加强筋确保柜体的稳固性

• 前门的最大开启角度达120°，而且开启方向可左右互换

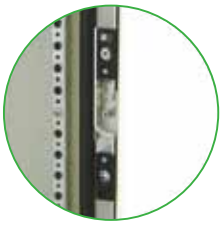

• 断面为18mmx18mm的加强筋位于门的内侧，钻孔直径为5mm和10mm，孔距25mm，有助于设备安装

• 特殊设计的锁扣可实现柜门的自对中功能
• 高度为1600mm至2000mm时采用4点锁定。高度为1000mm至1400mm时采用两点锁定。闭锁系统位于密封条区域之外
• 正面框架采用双折边设计，起加强作用

• 人机工程学带手柄的双齿锁(有双齿锁芯)

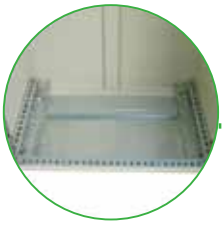

• 采用二段式电缆进线板

• 可正面配备带预开孔(Ø11x13)的安装型材，孔间距为25mm，有利于安装附件、模件配电机架等

Spacial 钢板材料机柜

NAM 系列整体落地式机柜

NAM整体落地式机柜

- 标准配置：机柜，带标准安装板一张
- 封闭式机柜
- IP 防护等级 (IEC60529)：IP 55
- IK 抗外部机械冲击能力 (IEC62262)

钢板机柜：**IK 10**

钢板玻璃前门机柜：**IK 08**

- 机柜外表面均采用聚酯环氧粉末喷涂成型，呈织纹状

材料：冷轧钢板

- 安装板：镀锌钢板
- 颜色：**RAL7035**

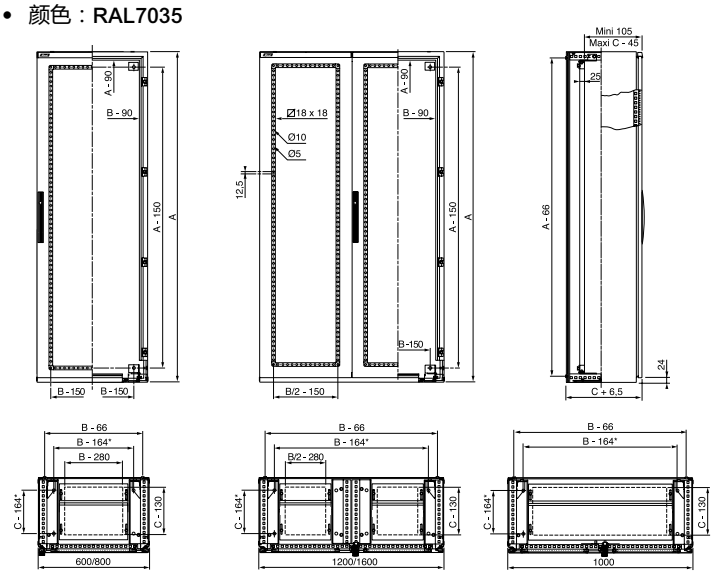

高度 (mm)	宽度 (mm)	深度 (mm)	钢板前门柜	钢板前门柜 (不带安装板)	钢化玻璃前门柜	柜门电缆固定型材	内门	底座	
								100mm	200mm
1200	600	500	NAM1265S			NAFTP06S		NAFSH651S	NAFSH652S
1200	800	400	NAM1284S			NAFTP08S		NAFSH841S	NAFSH842S
1200	800	600	NAM1286S			NAFTP08S		NAFSH861S	NAFSH862S
1200	1000	500	NAM121052PS			NAFTP05S (*2)		NAFSH1051S	NAFSH1052S
1400	600	400	NAM1464S			NAFTP06S	NAFPI146S	NAFSH641S	NAFSH642S
1400	800	400	NAM1484S			NAFTP08S		NAFSH841S	NAFSH842S
1400	800	500	NAM1485S			NAFTP08S		NAFSH851S	NAFSH852S
1400	1000	400	NAM141042PS			NAFTP05S (*2)		NAFSH1041S	NAFSH1042S
1400	1200	400	NAM141242PS			NAFTP06S (*2)		NAFSH1241S	NAFSH1242S
1400	1600	400	NAM141642PS			NAFTP08S (*2)		NAFSH1641S	NAFSH1642S
1600	600	400	NAM1664S	NAM1664NMS	NAMPV1664S	NAFTP06S	NAFPI166S	NAFSH641S	NAFSH642S
1600	800	400	NAM1684S		NAMPV1684S	NAFTP08S	NAFPI168S	NAFSH841S	NAFSH842S
1600	1000	400	NAM161042PS			NAFTP05S (*2)		NAFSH1041S	NAFSH1042S
1600	1200	400	NAM161242PS			NAFTP06S (*2)		NAFSH1241S	NAFSH1242S
1600	1200	500	NAM161252PS			NAFTP06S (*2)		NAFSH1251S	NAFSH1252S
1800	600	400	NAM1864S		NAMPV1864S	NAFTP06S	NAFPI186S	NAFSH641S	NAFSH642S
1800	600	500	NAM1865S			NAFTP06S	NAFPI186S	NAFSH651S	NAFSH652S
1800	800	400	NAM1884S	NAM1884NMS	NAMPV1884S	NAFTP08S	NAFPI188S	NAFSH841S	NAFSH842S
1800	800	500	NAM1885S		NAMPV1885S	NAFTP08S	NAFPI188S	NAFSH851S	NAFSH852S
1800	1000	400	NAM181042PS			NAFTP05S (*2)	NAFPI1810S	NAFSH1041S	NAFSH1042S
1800	1000	400	NAM18104S			NAFTP10S	NAFPI1810S	NAFSH1041S	NAFSH1042S
1800	1000	500	NAM181052PS			NAFTP05S (*2)	NAFPI1810S	NAFSH1051S	NAFSH1052S
1800	1200	400	NAM181242PS			NAFTP06S (*2)		NAFSH1241S	NAFSH1242S
1800	1600	400	NAM181642PS			NAFTP08S (*2)		NAFSH1641S	NAFSH1642S
2000	800	400	NAM2084S		NAMPV2084S	NAFTP08S	NAFPI208S	NAFSH841S	NAFSH842S
2000	800	500	NAM2085S			NAFTP08S	NAFPI208S	NAFSH851S	NAFSH852S
2000	800	600	NAM2086S			NAFTP08S	NAFPI208S	NAFSH861S	NAFSH862S
2000	1000	400	NAM201042PS			NAFTP05S (*2)	NAFPI2010S	NAFSH1041S	NAFSH1042S
2000	1200	400	NAM201242PS			NAFTP06S (*2)		NAFSH1241S	NAFSH1242S
2000	1200	500	NAM201252PS			NAFTP06S (*2)		NAFSH1251S	NAFSH1252S
2000	1600	600	NAM201642PS			NAFTP08S (*2)			

Spacial 钢板材料机柜

NSM系列拼装落地式机柜

- 外观新颖
- 牢固可靠
- 附件齐全
- 全新标准产品系列
- 组合拼装式包装发货

- 前门顶部的个性化横向标识框

- 柜门内视图：柜门厚度2.0mm，断面为15mmx20mm的加强筋位于门的内侧，加强筋上的钻孔直径为5mm和10mm，孔距25mm

- 机柜内外表面均为聚酯 - 环氧树脂喷涂成型，呈织纹状

- 人机工程学带手柄的双齿锁，配备的4点闭锁系统位于柜门内侧密封区域外侧

- 安装板深度可通过滑动导轨予以调整

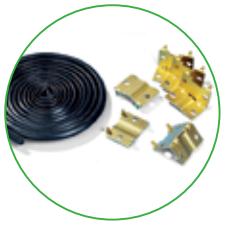

- 模件金属柜体系统的主体结构为断面呈三角形的立柱结构，柜顶框和底框系焊接成型，由螺栓紧固定位，可拆卸。这些特征不仅使产品牢固可靠，而且确保了组装的灵活性

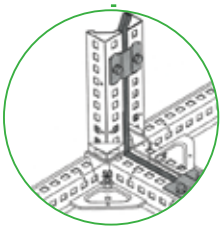

- 立柱上有基准安装孔，孔距为100mm，用于设备的定位和安装
- 焊接成型的柜顶框和座框，可通过螺栓与立柱连接

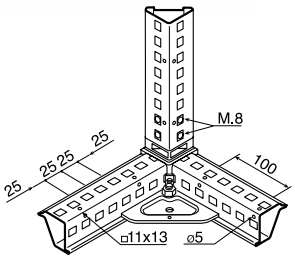

- 断面呈三角形的立柱结构上有尺寸为11mm×13mm 的方孔，孔距为25mm，100mm长度范围内有5个孔

Spacial 钢板材料机柜

NSM系列拼装落地式机柜

NSM系列拼装落地式机柜

- 标准配置：机柜框架，顶板 (可拆卸)，4 个吊环，背板 (可拆卸)，标准前门 (带加强筋)或玻璃前门 (钢化玻璃厚度为4mm)，门内侧带聚氨酯PU 密封条，双齿锁带手柄的闭锁系统，镀锌安装板 (含安装件)，底部电缆进线板
- 防护等级：IP 55
- IK 抗外部机械冲击能力：IK 10，玻璃前门：IK 08
- 表面处理：外表面均为聚酯环氧树脂喷涂成型，呈织纹状
- 材质：机柜本身和前门为冷轧钢板，安装板为镀锌钢板
- 颜色：RAL7035

表面处理和成型

- 机柜在最终成型之前所进行的各种表面前处理，使涂料与机柜表面之间的粘合度达到最佳，以确保在恶劣环境条件下或钻孔后都可为设备提供优良保护
- 其它部件 (如铰链、锁杆、安装板支撑件等) 均为经过重铬酸盐处理的镀锌件

灵活性强

- 立柱可以拆卸，因此，进入机柜内部十分容易(即便机柜已组装完好)，这种特性可确保机柜内的操作轻松自如

安装便捷

- 金属机柜系统的主体结构为断面呈三角形立柱结构。机柜顶框和底框系焊接成型，由螺栓紧固定位，可拆卸。这些特征不仅使产品牢固可靠，而且确保了组装的灵活性

柜门的自对中功能

- 柜门关闭时，柜门和闭锁系统的独特设计可实现柜门的自对中功能

NSM并柜选型步骤：

选择合适尺寸、数量的实心门或玻璃门机柜

↓

选择侧板数量

↓

根据需要确定是否选择中间填充安装板和柜体中间隔板

↓

根据安装板承载重量确定是否需要安装板加强安装件

↓

选择机柜并柜连接件(金属件与密封条)或根据需要选择加强型连接件

↓

选择合适高度和尺寸的底座

↓

根据并柜数量选择合适的起吊架

↓

根据需要选择其它相关的附件

Spacial 钢板材料机柜

NSM系列拼装落地式机柜

注：2P是双门；P2表示前后单开门。
2P2表示前后双开门；P2M表示前后开门，两个安装板。

高度 (mm)	宽度 (mm)	深度 (mm)	门的数量	实心门机柜	实心门机柜 (不带安装板)	玻璃门机柜	侧板
1400	600	400	1	NSM1464S			NSMPL144S
1400	600	500	1		NSM1465NMS		NSMPL145S
1400	600	600	1		NSM1466NMS		NSMPL146S
1400	800	500	1		NSM1485NMS		NSMPL145S
1400	1000	400	1	NSM14104S			NSMPL144S
1600	600	400	1	NSM1664S		NSMPV1664S	NSMPL164S
1600	600	500	1	NSM1665S	NSM1665NMS		NSMPL165S
1600	600	600	1	NSM1666S	NSM1666NMS	NSMPV1666S	NSMPL166S
1600	600	800	1		NSM1668NMS		NSMPL168S
1600	800	400	1	NSM1684S			NSMPL164S
1600	800	500	1	NSM1685S			NSMPL165S
1600	800	600	1	NSM1686S	NSM1686NMS		NSMPL166S
1600	1000	400	1	NSM16104S			NSMPL164S
1600	1000	400	2	NSM161042PS			NSMPL164S
1600	1000	500	2	NSM161052PS			NSMPL165S
1600	1200	400	2	NSM161242PS			NSMPL164S
1600	1200	500	2	NSM161252PS			NSMPL165S
1600	1200	600	2	NSM161262PS	NSM161262PNMS		NSMPL166S
1800	600	400	1	NSM1864S	NSM1864NMS		NSMPL184S
1800	600	500	1	NSM1865S	NSM1865NMS		NSMPL185S
1800	600	600	1	NSM1866S	NSM1866NMS		NSMPL186S
1800	800	400	1	NSM1884S		NSMPV1884S	NSMPL184S
1800	800	500	1	NSM1885S	NSM1885NMS	NSMPV1885S	NSMPL185S
1800	800	600	1	NSM1886S	NSM1886NMS		NSMPL186S
1800	1000	400	2	NSM181042PS	NSM181042PNMS		NSMPL184S
1800	1000	400	1	NSM18104S			NSMPL184S
1800	1000	500	2	NSM181052PS			NSMPL185S
1800	1000	600	2	NSM181062PS			NSMPL186S
1800	1000	600	1			NSMPV18106S	NSMPL186S
1800	1200	400	2	NSM181242PS			NSMPL184S
1800	1200	500	2	NSM181252PS	NSM181252PNMS		NSMPL185S
1800	1200	600	2	NSM181262PS	NSM181262PNMS		NSMPL186S
2000	400	600	1	NSM2046S			NSMPL206S
2000	500	600	1	NSM2056S			NSMPL206S
2000	600	400	1		NSM2064NMS		NSMPL204S
2000	600	500	1	NSM2065S			NSMPL205S
2000	600	600	1	NSM2066S	NSM2066NMS		NSMPL206S
2000	600	800	1	NSM2068S	NSM2068NMS		NSMPL208S
2000	800	400	1	NSM2084S	NSM2084NMS	NSMPV2084S	NSMPL204S
2000	800	500	1	NSM2085S	NSM2085NMS	NSMPV2085S	NSMPL205S
2000	800	600	1	NSM2086S	NSM2086NMS	NSMPV2086S	NSMPL206S
2000	800	800	1	NSM2088S	NSM2088NMS	NSMPV2088S	NSMPL208S
2000	1000	400	1	NSM20104S	NSM20104NMS		NSMPL204S
2000	1000	400	2	NSM201042PS			NSMPL204S
2000	1000	500	1	NSM20105S	NSM20105NMS		NSMPL205S

Spacial 钢板材料机柜

NSM系列拼装落地式机柜

	折叠式台面	柜门电缆固定型材	内门	底座(100mm)	底座(200mm)	电缆固定型材
	NAFTB6S	NAFTP06S	NAFPI146S			NAFTB06S
	NAFTB6S	NAFTP06S	NAFPI146S			NAFTB06S
	NAFTB6S	NAFTP06S	NAFPI146S			NAFTB06S
	NAFTB8S	NAFTP08S	NAFPI148S			NAFTB08S
	NAFTB10S	NAFTP10S	NAFPI1410S			NAFTB10S
	NAFTB6S	NAFTP06S	NAFPI166S			NAFTB06S
	NAFTB6S	NAFTP06S	NAFPI166S	NAFSH651S	NAFSH652S	NAFTB06S
	NAFTB6S	NAFTP06S	NAFPI166S	NAFSH661S	NAFSH662S	NAFTB06S
	NAFTB6S	NAFTP06S	NAFPI166S	NAFSH681S	NAFSH682S	NAFTB06S
	NAFTB8S	NAFTP08S	NAFPI168S	NAFSH841S	NAFSH842S	NAFTB08S
	NAFTB8S	NAFTP08S	NAFPI168S	NAFSH861S	NAFSH862S	NAFTB08S
	NAFTB8S	NAFTP08S	NAFPI168S	NAFSH861S	NAFSH862S	NAFTB08S
	NAFTB10S	NAFTP10S	NAFPI1610S			NAFTB10S
	NAFTB5S (*2)	NAFTP05S (*2)	NAFPI1610S			NAFTB10S
	NAFTB5S (*2)	NAFTP05S (*2)	NAFPI1610S			NAFTB10S
	NAFTB6S (*2)	NAFTP06S (*2)		NAFSH1241S	NAFSH1242S	NAFTB06S (*2)
	NAFTB6S (*2)	NAFTP06S (*2)		NAFSH1251S	NAFSH1252S	NAFTB06S (*2)
	NAFTB6S (*2)	NAFTP06S (*2)		NAFSH1261S	NAFSH1262S	NAFTB06S (*2)
	NAFTB6S	NAFTP06S	NAFPI186S	NAFSH641S	NAFSH642S	NAFTB06S
	NAFTB6S	NAFTP06S	NAFPI186S	NAFSH651S	NAFSH652S	NAFTB06S
	NAFTB6S	NAFTP06S	NAFPI186S	NAFSH661S	NAFSH662S	NAFTB06S
	NAFTB8S	NAFTP08S	NAFPI188S	NAFSH841S	NAFSH842S	NAFTB08S
	NAFTB8S	NAFTP08S	NAFPI188S	NAFSH851S	NAFSH852S	NAFTB08S
	NAFTB8S	NAFTP08S	NAFPI188S	NAFSH861S	NAFSH862S	NAFTB08S
	NAFTB5S (*2)	NAFTP05S (*2)	NAFPI1810S	NAFSH1041S	NAFSH1042S	NAFTB10S
	NAFTB10S	NAFTP10S	NAFPI1810S			NAFTB10S
	NAFTB5S (*2)	NAFTP05S (*2)	NAFPI1810S	NAFSH1051S	NAFSH1052S	NAFTB10S
	NAFTB5S (*2)	NAFTP05S (*2)	NAFPI1810S	NAFSH1061S	NAFSH1062S	NAFTB10S
	NAFTB5S (*2)	NAFTP05S (*2)	NAFPI1810S			NAFTB10S
	NAFTB6S (*2)	NAFTP06S (*2)		NAFSH1241S	NAFSH1242S	NAFTB06S (*2)
	NAFTB6S (*2)	NAFTP06S (*2)		NAFSH1251S	NAFSH1252S	NAFTB06S (*2)
	NAFTB6S (*2)	NAFTP06S (*2)		NAFSH1261S	NAFSH1262S	NAFTB06S (*2)
	NAFTB4S	NAFTP04S	NAFPI204S	NAFSH461S	NAFSH462S	
	NAFTB5S	NAFTP05S	NAFPI205S	NAFSH561S		
	NAFTB6S	NAFTP06S	NAFPI206S			NAFTB06S
	NAFTB6S	NAFTP06S	NAFPI206S	NAFSH651S	NAFSH652S	NAFTB06S
	NAFTB6S	NAFTP06S	NAFPI206S	NAFSH661S	NAFSH662S	NAFTB06S
	NAFTB6S	NAFTP06S	NAFPI206S	NAFSH681S	NAFSH682S	NAFTB06S
	NAFTB8S	NAFTP08S	NAFPI208S	NAFSH841S	NAFSH842S	NAFTB08S
	NAFTB8S	NAFTP08S	NAFPI208S	NAFSH851S	NAFSH852S	NAFTB08S
	NAFTB8S	NAFTP08S	NAFPI208S	NAFSH861S	NAFSH862S	NAFTB08S
	NAFTB8S	NAFTP08S	NAFPI208S	NAFSH881S	NAFSH882S	NAFTB08S
	NAFTB10S	NAFTP10S	NAFPI2010S	NAFSH1041S	NAFSH1042S	NAFTB10S
	NAFTB5S (*2)	NAFTP05S (*2)	NAFPI2010S	NAFSH1041S	NAFSH1042S	NAFTB10S
	NAFTB10S	NAFTP10S	NAFPI2010S	NAFSH1051S	NAFSH1052S	NAFTB10S

Spacial 钢板材料机柜

NSM系列拼装落地式机柜

注：2P是双门；P2表示前后单开门。
2P2表示前后双开门；P2M表示前后开门，两个安装板。

高度 (mm)	宽度 (mm)	深度 (mm)	门的数量	实心门机柜	实心门机柜 (不带安装板)	玻璃门机柜	侧板
2000	1000	500	2	**NSM201052PS**	**NSM201052PNMS**		**NSMPL205S**
2000	1000	600	1	**NSM20106S**	**NSM20106NMS**		**NSMPL206S**
2000	1000	600	2	**NSM201062PS**	**NSM201062PNMS**		**NSMPL206S**
2000	1000	800	2	**NSM201082PS**	**NSM201082PNMS**		**NSMPL208S**
2000	1200	400	2	**NSM201242PS**			**NSMPL204S**
2000	1200	500	2	**NSM201252PS**	**NSM201252PNMS**		**NSMPL205S**
2000	1200	600	2	**NSM201262PS**			**NSMPL206S**
2000	1200	800	2	**NSM201282PS**			**NSMPL208S**
2200	600	600	1	**NSM2266S**	**NSM2266NMS**		**NSMPL226S**
2200	600	800	1	**NSM2268S**			**NSMPL228S**
2200	600	1000	1	**NSM22610S**			**NSMPL2210S**
2200	800	600	1	**NSM2286S**	**NSM2286NMS**	**NSMPV2286S**	**NSMPL226S**
2200	800	600	2	**NSM22862PS**			**NSMPL226S**
2200	800	800	1	**NSM2288S**	**NSM2288NMS**		**NSMPL228S**
2200	1000	400	2	**NSM221042PS**			
2200	1000	600	1	**NSM22106S**	**NSM22106NMS**		**NSMPL226S**
2200	1000	600	2	**NSM221062PS**			**NSMPL226S**
2200	1000	800	2	**NSM221082PS**	**NSM221082PNMS**		**NSMPL228S**
2200	1200	600	2	**NSM221262PS**	**NSM221262PNMS**		**NSMPL226S**
2200	1200	600	2	**NSM221262PS**			**NSMPL226S**
2200	1200	800	2	**NSM221282PS**			**NSMPL228S**

Spacial 钢板材料机柜

NSM系列拼装落地式机柜

	折叠式台面	柜门电缆固定型材	内门	底座(100mm)	底座(200mm)	电缆固定型材
	NAFTB5S (*2)	NAFTP05S (*2)	NAFPI2010S	NAFSH1051S	NAFSH1052S	NAFTB10S
	NAFTB10S	NAFTP10S	NAFPI2010S	NAFSH1061S	NAFSH1062S	NAFTB10S
	NAFTB5S (*2)	NAFTP05S (*2)	NAFPI2010S	NAFSH1061S	NAFSH1062S	NAFTB10S
	NAFTB5S (*2)	NAFTP05S (*2)	NAFPI2010S	NAFSH1081S	NAFSH1082S	NAFTB10S
	NAFTB6S (*2)	NAFTP06S (*2)		NAFSH1241S	NAFSH1242S	NAFTB06S (*2)
	NAFTB6S (*2)	NAFTP06S (*2)		NAFSH1251S	NAFSH1252S	NAFTB06S (*2)
	NAFTB6S (*2)	NAFTP06S (*2)		NAFSH1261S	NAFSH1262S	NAFTB06S (*2)
	NAFTB6S (*2)	NAFTP06S (*2)				NAFTB06S (*2)
	NAFTB6S	NAFTP06S	NAFPI226S	NAFSH661S	NAFSH662S	NAFTB06S
	NAFTB6S	NAFTP06S	NAFPI226S	NAFSH681S	NAFSH682S	NAFTB06S
	NAFTB6S	NAFTP06S	NAFPI226S			NAFTB06S
	NAFTB8S	NAFTP08S	NAFPI228S	NAFSH861S	NAFSH862S	NAFTB08S
	NAFTB8S	NAFTP08S	NAFPI228S			NAFTB08S
	NAFTB8S	NAFTP08S	NAFPI228S	NAFSH881S	NAFSH882S	NAFTB08S
	NAFTB5S (*2)	NAFTP05S (*2)	NAFPI2210S			NAFTB10S
	NAFTB10S	NAFTP10S	NAFPI2210S	NAFSH1061S	NAFSH1062S	NAFTB10S
	NAFTB5S (*2)	NAFTP05S (*2)	NAFPI2210S	NAFSH1061S	NAFSH1062S	NAFTB10S
	NAFTB5S (*2)	NAFTP05S (*2)	NAFPI2210S	NAFSH1081S	NAFSH1082S	NAFTB10S
	NAFTB6S (*2)	NAFTP06S (*2)		NAFSH1261S	NAFSH1262S	NAFTB06S (*2)
	NAFTB6S (*2)	NAFTP06S (*2)				NAFTB06S (*2)
	NAFTB6S (*2)	NAFTP06S (*2)		NAFSH1281S	NAFSH1282S	NAFTB06S (*2)

Spacial 钢板材料机柜

NAM 和 NSM 系列机柜

单门

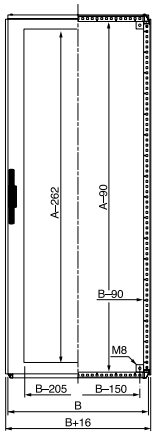

双门

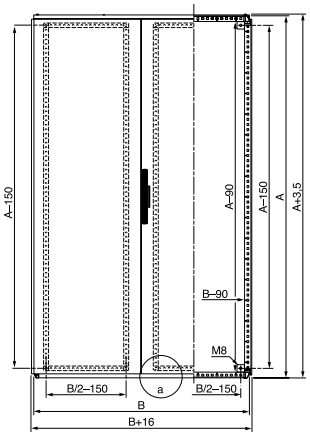

局部剖侧面图

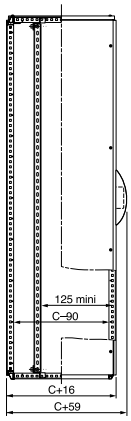

内视图

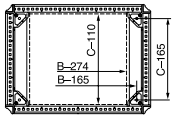

局部内视图

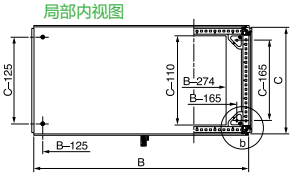

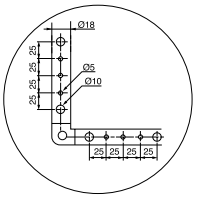

并柜图

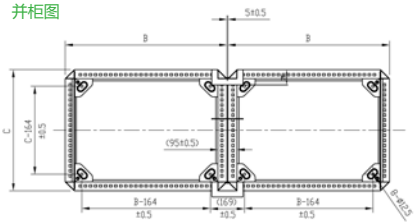

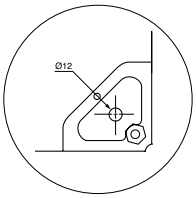

A: 机柜高度
B: 机柜宽度(不包含侧板)
C: 机柜深度

* 中部分割型材适用于1200mm宽机柜。该尺寸为底座安装在地面的尺寸。

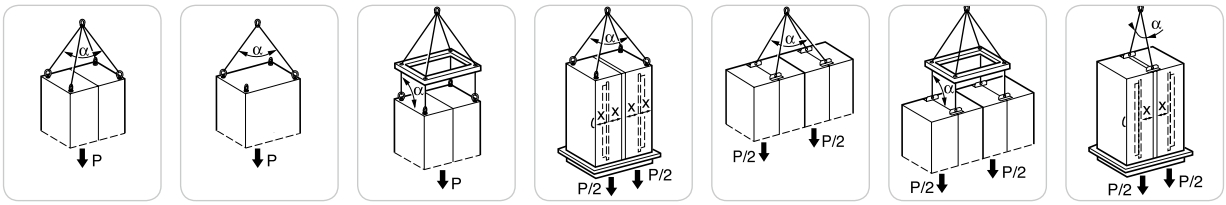

角度	P≤(kg)	P≤(kg)	P≤(kg)	P≤(kg)	P≤(kg)	P≤(kg)	P≤(kg)
45°	1160	580	-	1100	2800	-	-
60°	830	415	-	-	2000	-	1100
90°	480	240	1360	-	1100	3000	-
120°	275	-	-	-	-	-	-

宽度或者深度大于800mm，需要4点起吊。

Spacial 钢板材料机柜

NAM 和 NSM 系列机柜

侧板

- 仅适用于NSM 系列机柜，固定安装后机柜防护等级达到 IP55
- 材质：冷轧钢板
- 表面处理：采用聚酯 - 环氧树脂喷涂成型，呈织纹状
- 颜色：RAL7035

包装数量: 2个/包 (含安装附件及PU发泡密封条)。

* 外凸式安装表示侧板螺钉外凸在侧板表面；内嵌式安装表示侧板螺钉由内侧安装。

适合机柜		产品型号	
高度(mm)	深度(mm)	外凸式安装	内嵌式安装
1400	400	**NSMPL144S**	
1600	400	**NSMPL164S**	**NSMPL164S1**
1600	500	**NSMPL165S**	**NSMPL165S1**
1600	600	**NSMPL166S**	**NSMPL166S1**
1600	800	**NSMPL168S**	
1800	400	**NSMPL184S**	**NSMPL184S1**
1800	500	**NSMPL185S**	**NSMPL185S1**
1800	600	**NSMPL186S**	**NSMPL186S1**
1800	800	**NSMPL188S**	**NSMPL228S1**
2000	400	**NSMPL204S**	**NSMPL204S1**
2000	500	**NSMPL205S**	**NSMPL205S1**
2000	600	**NSMPL206S**	**NSMPL206S1**
2000	800	**NSMPL208S**	**NSMPL208S1**
2000	1000	**NSMPL2010S**	
2200	600	**NSMPL226S**	**NSMPL226S1**
2200	800	**NSMPL228S**	**NSMPL228S1**
2200	1000	**NSMPL2210S**	

产品型号
NAFCTORS

内门

- 直接安装在NSM 机柜上。由钢板制成，采用聚酯- 环氧树脂喷涂成型
- 颜色：RAL7035
- 深度可调，调整间距为25mm
- 门的开启方向可左右互换

适合机柜		产品型号
高度(mm)	宽度(mm)	
1400	600	**NAFPI146S**
1400	800	**NAFPI148S**
1600	800	**NAFPI168S**
1600	1000	**NAFPI1610S**
1800	600	**NAFPI186S**
1800	800	**NAFPI188S**
1800	1000	**NAFPI1810S**
2000	400	**NAFPI204S**
2000	500	**NAFPI205S**
2000	600	**NAFPI206S**
2000	800	**NAFPI208S**
2000	1000	**NAFPI2010S**
2200	600	**NAFPI226S**
2200	800	**NAFPI228S**

Spacial 钢板材料机柜

NAM 和 NSM 系列机柜

安装板

- 由钢板制成，边缘进行了加强处理。安装板纵向采用双折边设计，以增加强度
- 安装板深度可调，调节间距为25mm。安装便捷，只需在底部导轨上自由滑动即可完成安装
- 当两个或多个机柜并柜时，中间安装板将是最佳选择，它可为并柜提供连续平整的安装表面
- 承重：最大不超过500 kg
- 材料：镀锌钢板

适合机柜		产品型号
高度(mm)	宽度(mm)	
1400	800	NAFPG148S
1600	600	NAFPG166S
1600	800	NAFPG168S
1600	1000	NAFPG1610S
1600	1200	NAFPG1612S
1800	600	NAFPG186S
1800	800	NAFPG188S
1800	1000	NAFPG1810S
1800	1200	NAFPG1812S
2000	600	NAFPG206S
2000	800	NAFPG208S
2000	1000	NAFPG2010S
2000	1200	NAFPG2012S
2200	800	NAFPG228S
2200	1200	NAFPG2212S
2200	1000	NAFPG2210S

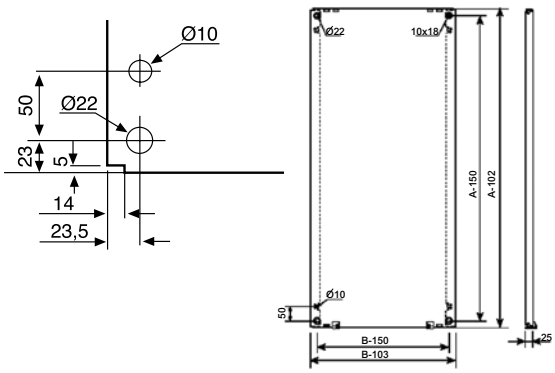

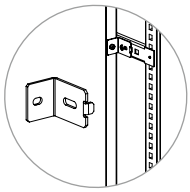

安装板加强件

- 有效增强安装板的稳定性

产品型号
NAFRMPS

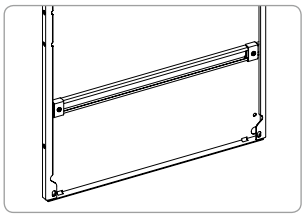

安装板背部加固件

- 安装板背部安装附件，加强安装板整体的强度和稳定性能

安装板宽度(mm)	产品型号
800	NAFMPRK8S
1000	NAFMPRK10S
1200	NAFMPRK12S

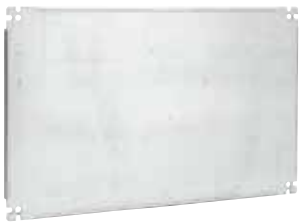

部分安装板

- 产品说明
  边缘进行了加固处理，可通过立柱直接安装在机柜后部或侧面
  采用安装型材可确保部分安装板深度可调
- 材质：镀锌钢板

适合机柜		产品型号
高度 (mm)	宽度 (mm)	
247	600	NAFCPM62S
397	600	NAFCPM64S
597	600	NAFCPM66S
247	800	NAFCPM82S
397	800	NAFCPM84S
597	800	NAFCPM86S
397	1000	NAFCPM104S
247	1200	NAFCPM122S
397	1200	NAFCPM124S
597	1200	NAFCPM126S

Spacial 钢板材料机柜

NAM 和 NSM 系列机柜

冲孔型材

- 可支撑组件，并可在深度方向进行调节
- 1.5mm钢板，可以使用壳式螺母直接安装于框架上

单排冲孔型材

型号对应数量为包，2根/包

双排冲孔型材

型号对应数量为包，2根/包

三排冲孔型材

型号对应数量为包，2根/包

适合机柜	单排冲孔型材		双排冲孔型材		三排冲孔型材	
宽度/深度(mm)	产品型号	负载 (kg)	产品型号	负载 (kg)	产品型号	负载 (kg)
400	**NAFTF4040SCS**	60	**NAFTF6540SCS**	100	**NAFTF9040SCS**	120
500	**NAFTF4050SCS**	60	**NAFTF6550SCS**	90	**NAFTF9050SCS**	120
600	**NAFTF4060SCS**	50	**NAFTF6560SCS**	80	**NAFTF9060SCS**	110
800	**NAFTF4080SCS**	40	**NAFTF6580SCS**	70	**NAFTF9080SCS**	100
1000	**NAFTF40100SCS**	25	**NAFTF65100SCS**	50	**NAFTF90100SCS**	70
1200	**NAFTF40120SCS**	20	**NAFTF65120SCS**	50	**NAFTF90120SCS**	70

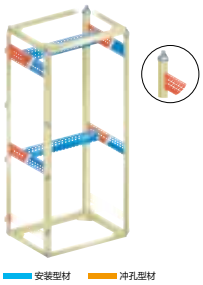

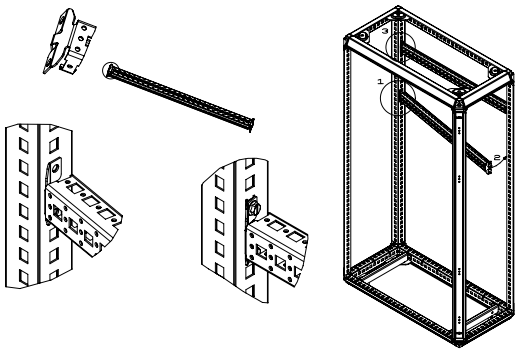

电缆支撑横梁

- 用于在机柜高度方向支撑电缆
- 镀锌钢板材质，含紧固件

型号对应数量为包，2根/包

机柜深度(mm)	产品型号
400	**NAFTF40S**
600	**NAFTF60S**
800	**NAFTF80S**

Spacial 钢板材料机柜

NAM 和 NSM 系列机柜

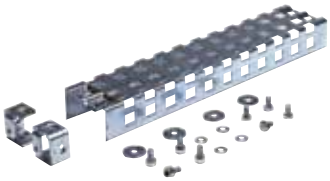

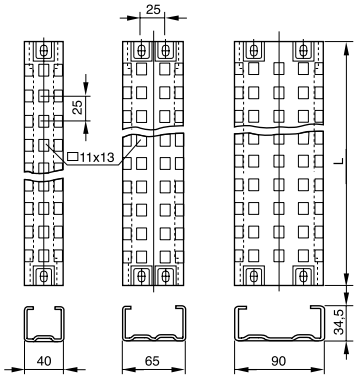

安装型材

- 用于机柜内部安装，元器件可直接安装在型材上

型号对应数量为2根/包

适合机柜	产品型号		
高度(mm)	40mm宽度	65mm宽度	90mm宽度
400	NAFTF4040S	NAFTF6540S	NAFTF9040S
500	NAFTF4050S	NAFTF6550S	NAFTF9050S
600	NAFTF4060S	NAFTF6560S	NAFTF9060S
800	NAFTF4080S	NAFTF6580S	NAFTF9080S
1000	NAFTF40100S	NAFTF65100S	NAFTF90100S
1200	NAFTF40120S	NAFTF65120S	NAFTF90120S
1600	NAFTF40160S	NAFTF65160S	NAFTF90160S
1800	NAFTF40180S	NAFTF65180S	NAFTF90180S
2000	NAFTF40200S	NAFTF65200S	NAFTF90200S
2200	NAFTF40220S	NAFTF65220S	NAFTF90220S

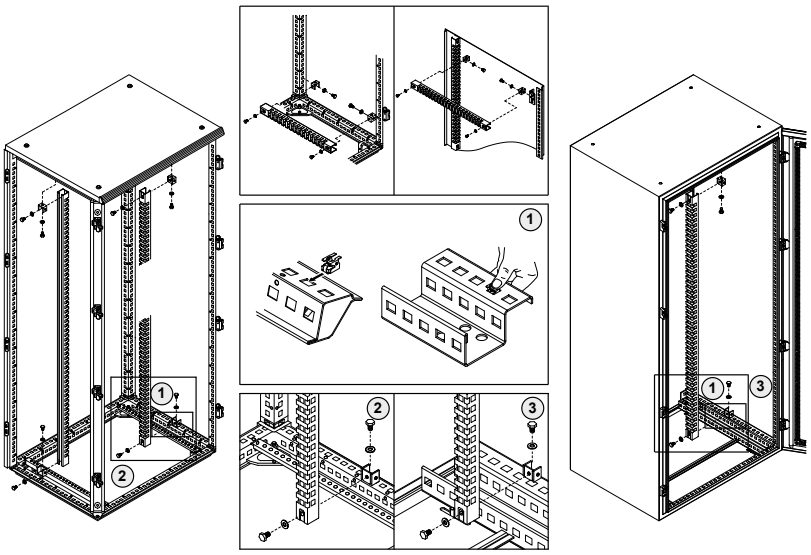

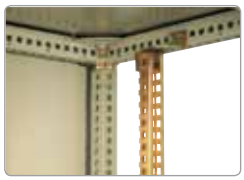

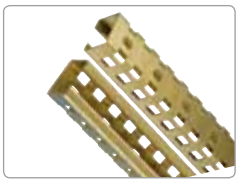

用于多功能安装板的型材

- 立柱用于固定安装板或导轨
- 必须与安装板安装件NAFPFPGS配合使用

型号对应数量为1包，2根/包

机柜高度(mm)	型料长度(mm)	产品型号
1400	1275	NSYTVR14
1600	1475	NSYTVR16
1800	1675	NSYTVR18
2000	1875	NSYTVR20
2200	2075	NSYTVR22

Spacial 钢板材料机柜

NAM 和 NSM 系列机柜

中间填充安装板

- 产品说明
  在并柜系统中，可得到连续装配平面
  安装附件包含在内
- 材质：镀锌钢板

适合机柜 高度(mm)	产品型号
1600	NAFPG16S
1800	NAFPG18S
2000	NAFPG20S
2200	NAFPG22S

柜体中间隔板

- 在并柜系统中将机柜之间进行间隔

适合机柜		产品型号
高度(mm)	宽度(mm)	
1800	400	NAFCS184S
1800	500	NAFCS185S
1800	600	NAFCS186S
2000	400	NAFCS204S
2000	500	NAFCS205S
2000	600	NAFCS206S
2000	800	NAFCS208S
2200	600	NAFCS226S
2200	800	NAFCS228S

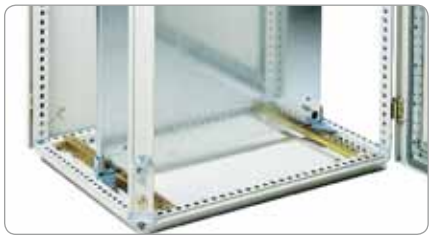

安装板加强安装件

- 适用于超重承载安装板的支撑。承载重量达到500kg的直接安装在安装板底部，易于安装板滑入，直接固定在型材上

型号对应数量为1包，2个/包

适合机柜 深度(mm)	产品型号
500	NAFSC50S
600	NAFSC60S
800	NAFSC80S

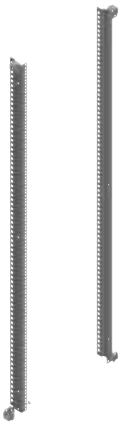

19英寸立柱

- 产品说明
  可将任何19"模件直接安装在标准模数孔中
  这种安装架可装配在宽度为800mm的机柜中
- 颜色：RAL7035

适合机柜 高度(mm)	尺寸	产品型号
1400	29U	NSYRCK29
1600	33U	NSYRCK33
1800	38U	NSYRCK38
2000	42U	NSYRCK42
2200	47U	NSYRCK47

Spacial 钢板材料机柜

NAM 和 NSM 系列机柜

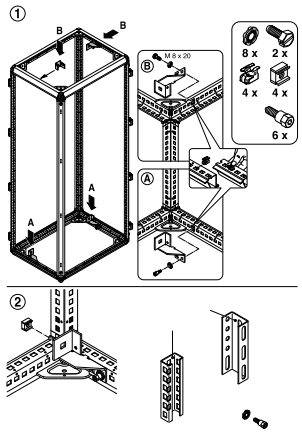

安装板安装件

- 用于安装安装板的部件

型号对应数量为1包，4个/包

产品名称	产品型号
NAM安装板安装件	NAFEPCPS
NSM安装板安装件	NAFPFPGS

电缆固定型材

- 用于对输入/输出电缆进行快速固定
- 固定型材深度可调，间距为25mm

机柜高度(mm)	产品型号
600	NAFTB06S
800	NAFTB08S
1000	NAFTB10S

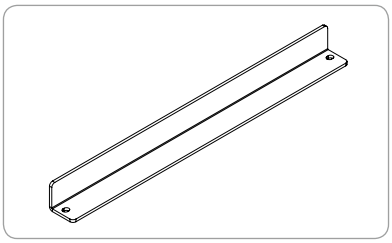

底部电缆固定板

- 用于对输入/输出电缆进行固定

机柜宽度 (mm)	产品型号
400	NAFFCG40S
500	NAFFCG50S
600	NAFFCG60S
800	NAFFCG80S
1000	NAFFCG100S
1200	NAFFCG120S

柜门电缆固定型材

- 产品说明
  用于将电缆固定在柜门内侧
  可使用螺丝将型材安装在柜门加强框上
  固定型材的安装高度可调，间距为25mm

型号对应数量为2个/包

柜门宽度 (mm)	产品型号
500	NAFTP05S
600	NAFTP06S
800	NAFTP08S
1000	NAFTP10S

门止挡器

- 开门止挡器，开启角度为120°
- 施加正常压力可解除止挡
- 适用于安装在高度1400mm-2000mm的机柜的门加强框上，不适用于1000mm及1200mm高的机柜
- 不适用于安装有304不锈钢机柜
- 材料：钢
- 包括安装附件

产品型号
NAFSDS

折叠式台面

- 产品说明
  可直接固定在门内侧的加强框上
  折叠式台面的安装高度可调，间距25mm
  台面共有4个不同的固定位置
- 材质：钢板制成
- 表面处理：喷涂成型
- 颜色：RAL7035

安装板尺寸 高度 (mm)	产品型号
400	NAFTB4S
500	NAFTB5S
600	NAFTB6S
800	NAFTB8S

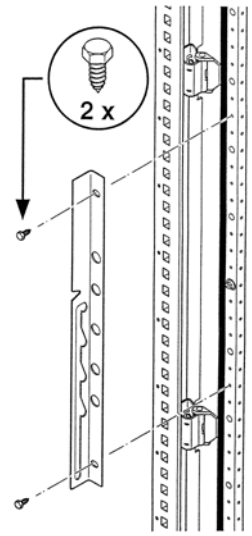

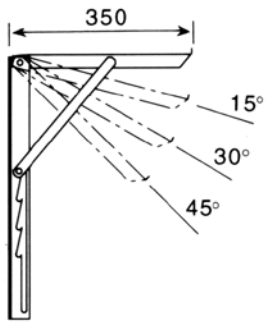

Spacial 钢板材料机柜

NAM 和 NSM 系列机柜

固定托盘

- 厚度：30mm
- 最大载荷：50kg均匀分布载荷
- 材质：钢板
- 颜色：RAL7035

托盘尺寸		适合机柜		产品型号
宽度 (mm)	深度(mm)	宽度 (mm)	深度(mm)	
482	290	600	400	NAFEF64S
482	390		500	NAFEF65S
482	490		600	NAFEF66S
682	290	800	400	NAFEF84S
682	390		500	NAFEF85S
682	490		600	NAFEF86S

塑料文件夹

- 可用于存放A4 文件，有22mm 和40mm 两种深度可选
- 适于存放A3 文件
- 采用双面胶固定

深度(mm)	文件袋格式	产品型号
22	A4	NAFPA422
40	A4	NAFPA440
35	A3	NAFPA335

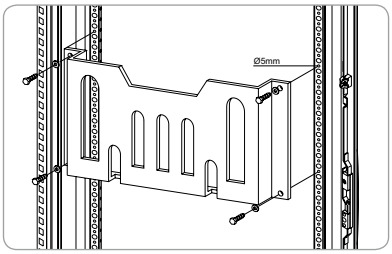

铁制文件夹

- 按柜门宽度不同，有4种型号可选
- 采用螺丝固定

柜门宽度 (mm)	产品型号
500	NAFIL500S
600	NAFIL600S
800	NAFIL800S
1000	NAFIL1000S

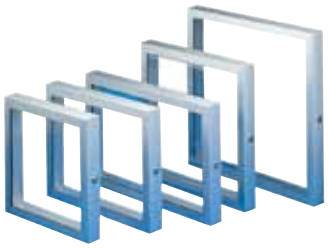

控制单元保护框

- 产品说明
  铰链可将保护框直接安装在柜门上
- 材质：由阳极氧化铝制成，带氯丁橡胶密封条
- 包装数量：1 个，供货中带有铰链和锁件

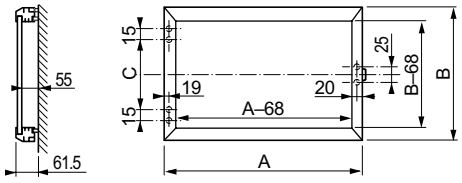

控制箱尺寸			产品型号
A	B	C	
400	400	220	NSYMA44
400	500	220	NSYMA45
400	600	220	NSYMA46
400	800	220	NSYMA48
500	500	320	NSYMA55
600	500	420	NSYMA65
500	600	320	NSYMA56
500	800	320	NSYMA58
600	600	420	NSYMA66

脚轮

- 型号对应数量为1套：4个/套
- 可以快速安装在机柜底部 (不能与底座连接使用)
- 用于平滑表面

产品型号
NAFCTORS

承重立脚

- 直接装在机柜上
- 最大承载：每个立脚承重100kg

型号对应数量为1套：4个/套

产品型号
NSYSPSJ

不锈钢立脚

- 不锈钢材料，适合恶劣环境
- 100mm和200mm高度可选
- 最大承载：每个立脚承重100kg

型号对应数量为1套：4个/套

高度 (mm)	产品型号
100	NSYPHX100
200	NSYPHX200

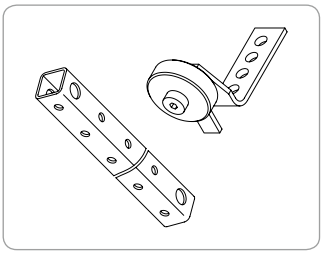

柜门脚轮

- 用于重量较大的柜门关闭时，辅助抬起柜门，正确定位柜门

产品型号
NAFDCTORS

Spacial 钢板材料机柜

NAM 和 NSM 系列机柜

注：NSM加入180°铰链后不能并柜。

180°铰链

- 产品说明：可直接安装在标准柜门或可视柜门上
- 材质：阳极氧化铝

型号对应数量，4个/包

机柜类型	产品型号
NSM180°铰链	NAFCH180
NAM180°铰链	NAFDH180

* 如果需要180度开门，请您先咨询施耐德当地销售人员之后再下单。

雨篷

- 为户外机柜提供良好保护
- 整张钢板，表面织纹处理，聚酯粉末喷涂成型
- 颜色：RAL7035

适合机柜		产品型号
宽度(mm)	深度(mm)	
600	400	NAFCO6040S
600	500	NAFCO6050S
600	600	NAFCO6060S
800	400	NAFCO8040S
800	500	NAFCO8050S
800	600	NAFCO8060S
800	800	NAFCO8080S
1000	400	NAFCO10040S
1000	500	NAFCO10050S
1000	600	NAFCO10060S
1000	800	NAFCO10080S
1200	400	NAFCO12040S
1200	500	NAFCO12050S
1200	600	NAFCO12060S
1200	800	NAFCO12080S

门位开关

- 安装方式如右下图
- 可以与灯以及温控器等连接

产品型号	技术规格
NAFINLS	10A

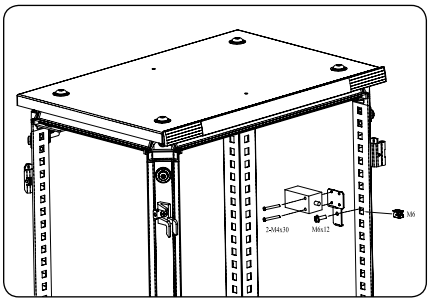

Spacial 钢板材料机柜

NAM 和 NSM 系列机柜

喷漆

- 颜色：RAL7032；RAL7035
- 容量：400ml

产品名称	产品型号
喷漆7032	**NAFP7032S**
喷漆7035	**NAFP7035S**

机柜照明系统

- LED灯管
- 节能灯

产品型号	技术规格
NAFLD4S	4W, 220/50~60Hz

机柜照明系统 (进口)

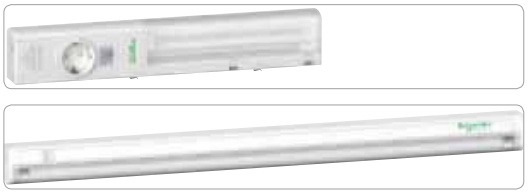

产品型号	技术规格
NSYLAMCS	11W，230/50-60Hz
NSYLAMCF	11W，230/50-60Hz
NSYLAMCB	11W，230/50-60Hz
NSYLAMCU	11W，120/50-60Hz
NSYLAM8T5	8W，230/50-60Hz
NSYLAM14T5	14W，230/50-60Hz

接地导线

- 用于均衡电势

长度(mm)	截面积(mm^2)	金属圆孔直径(mm)	产品型号
130	6	6.4	**NSYEL136D6**
160	6	6.4	**NSYEL166D6**
160	6	8.3	**NSYEL166D8**
170	10	8.3	**NSYEL1710D10**
220	6	6.4	**NSYEL226D6**
220	25	8.3	**NSYEL2225D8**
250	10	6.4	**NSYEL2510D6**
350	25	8.3	**NSYEL3525D8**

编织接地导线

- 用于均衡电势

长度 (mm)	宽度 (mm)	截面积 (mm^2)	金属圆孔直径 (mm)	产品型号
150	12	6	6.5	**NSYEB156D6**
150	17	10	6.5	**NSYEB1510D6**
155	17	16	8.5	**NSYEB1516D8**
200	27	25	8.5	**NSYEB2025D8**
200	33	50	8.5	**NSYEB2050D8**

机柜并柜内部连接件

- 产品说明

多个NSM机柜的并柜连接时可采用该连接件进行连接。

- 标配包含6个金属件和密封条

产品型号	产品名称
NAFXA11S	机柜并柜连接件 (包含金属件与密封条)
NAFXA12S	并柜金属件
NAFXA13S	并柜密封条

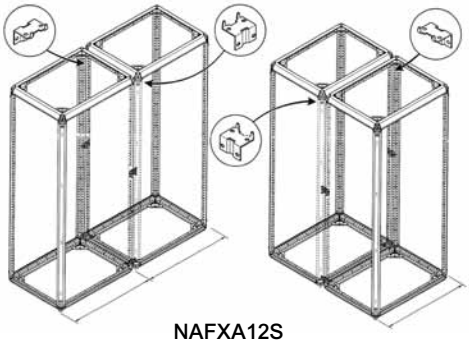

NAFXA12S

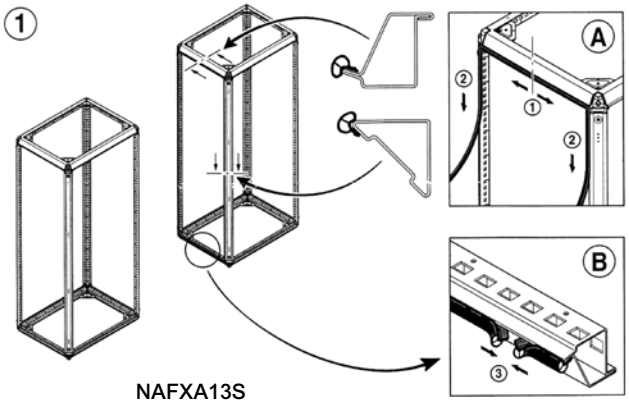

NAFXA13S

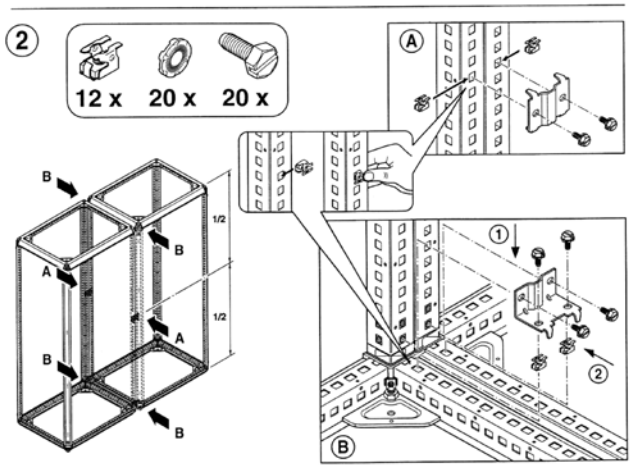

NAFXA12S

加强型连接件

- 用于加固机柜间的相互连接

型号对应数量为1个/包

产品型号
NAFYL22S

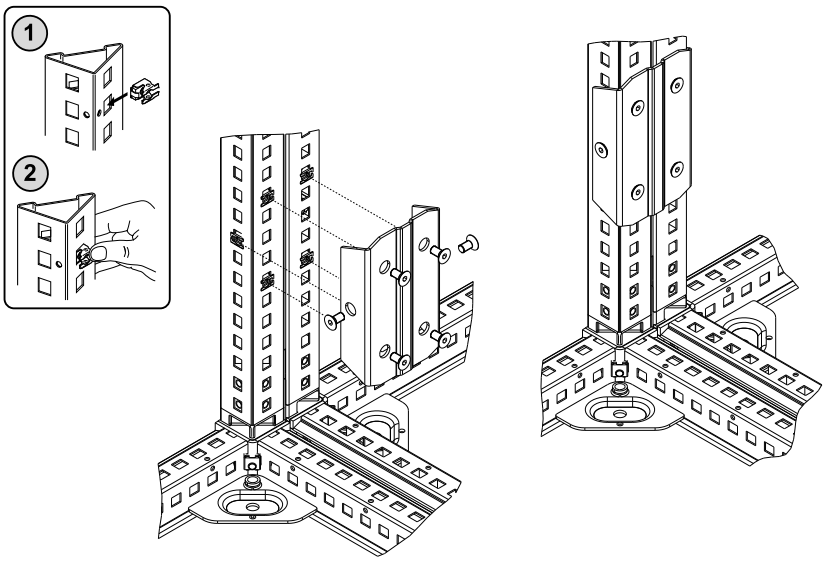

螺帽和螺丝

螺纹	产品型号	
	螺帽 (用于固定在柜体框架上)	螺帽 (用于固定在型材上)
M6	**NAFAA06S**	**NSYSNM6**
M8	**NAFAA08S**	**NSYSNM8**

紧固螺丝和垫圈

螺纹	长度(mm)	产品型号
M6	12	**NAFVA612S**
M6	16	**NAFVA616S**
M6	18	**NAFVA618S**
M8	16	**NAFVA816S**
M8	20	**NAFVA820S**

NAFAA，型号对应数量为包，一个型号对应一包，按包下单，50个/包

NSYSN，型号对应数量为个，一个型号对应一个产品，按10的倍数下单，10个/包

NAFVA，型号对应数量为包，一个型号对应一包，按包下单，50个/包

Spacial 钢板材料机柜

NAM 和 NSM 系列机柜

底座

使用底座上的钻孔直接将其安装在机柜下方，用于对机柜进行落地式固定。

- 高度：100mm 和200mm
- 前后均可满足进线需求
- 多个底座之间可采用侧面连接的方式，可用于组合式并柜机柜
- 颜色为RAL7022

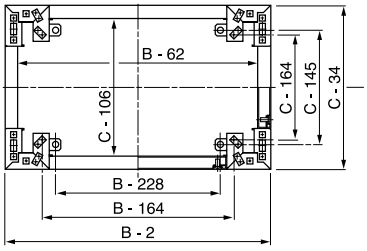

B：机柜的宽度
C：机柜的深度
(1) 用于固定机柜与底座
B-164/C-164；

(2) 用于固定底座与地面的安装孔
B-228/C-145；

(3) 并柜：如果中间没有侧板，而是用并柜连接件连接两个柜体时，底座与底座之间必须保留6mm距离；
(4) 并柜：两柜之间安装侧板时，底座与底座必须保留最小22mm；

(5) 底座与机柜连孔 ¢ 12.5；

(6) 底座与地面的连孔 ¢ 12.5。

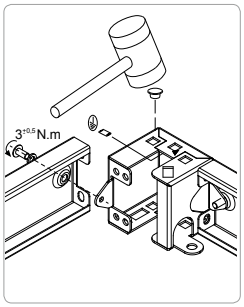

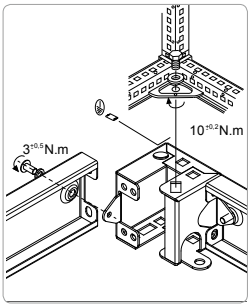

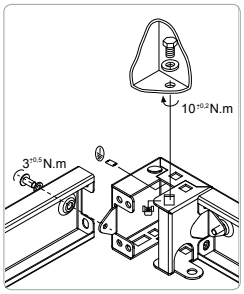

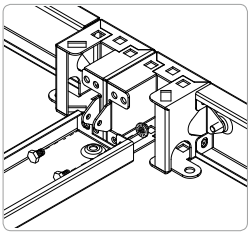

适合机柜		产品型号	
宽度(mm)	深度(mm)	高度=100mm	高度=200mm
600	400	NAFSH641S	NAFSH642S
600	500	NAFSH651S	NAFSH652S
600	600	NAFSH661S	NAFSH662S
800	400	NAFSH841S	NAFSH842S
800	500	NAFSH851S	NAFSH852S
800	600	NAFSH861S	NAFSH862S
800	800	NAFSH881S	NAFSH882S
1000	400	NAFSH1041S	NAFSH1042S
1000	500	NAFSH1051S	NAFSH1052S
1000	600	NAFSH1061S	NAFSH1062S
1000	800	NAFSH1081S	NAFSH1082S
1200	400	NAFSH1241S	NAFSH1242S
1200	500	NAFSH1251S	NAFSH1252S
1200	600	NAFSH1261S	NAFSH1262S
1200	800	NAFSH1281S	NAFSH1282S
1600	400	NAFSH1641S	NAFSH1642S

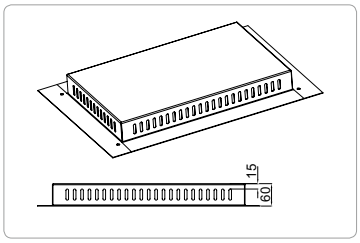

机柜防尘顶罩

- 安装在柜体顶部，增强通风的同时能够防止灰尘的侵入

适合机柜		产品型号
宽度(mm)	深度(mm)	
800	600	NSYSTC860
1000	600	NSYSTC1060
1000	800	NSYSTC1080
1200	600	NSYSTC1260
1200	800	NSYSTC1280

起吊环

- 产品说明
  直接固定在NSM机柜结构框架型材上
  直接固定在NAM机柜上

型号对应数量为1包，2个/包

产品型号	产品名称
NAFXL2S	适用于NSM
NAFXL3S	适用于NAM

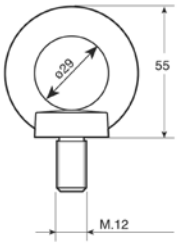

起吊架

- 起吊架强度大，尤其适合于机柜并柜的起吊和运输

型号对应数量为1包，2个/包

产品型号	产品名称
NAFXL22S	起吊架

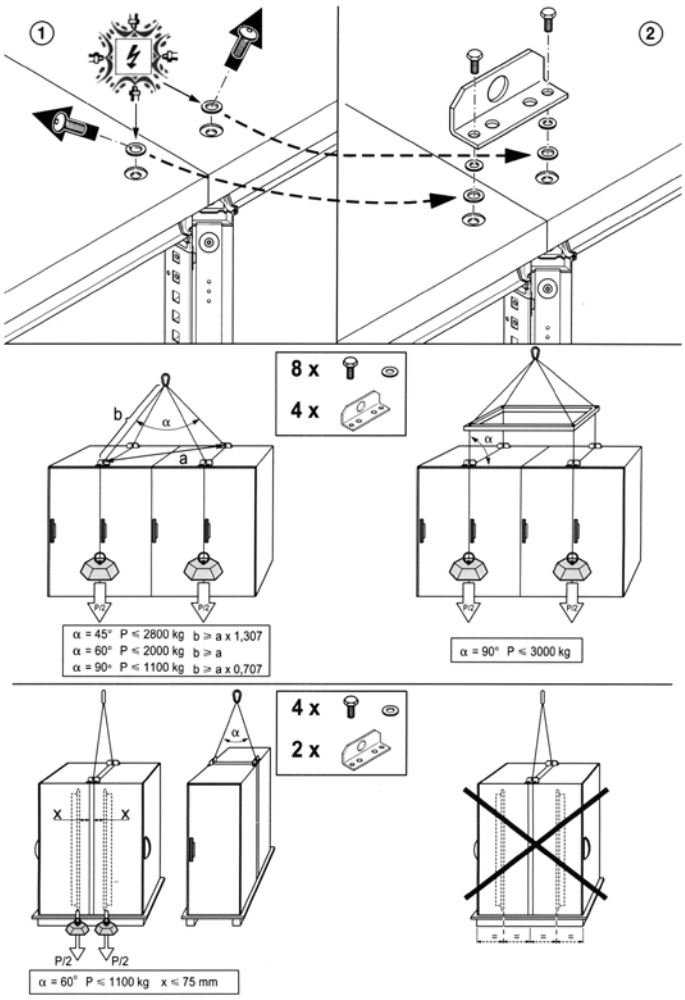

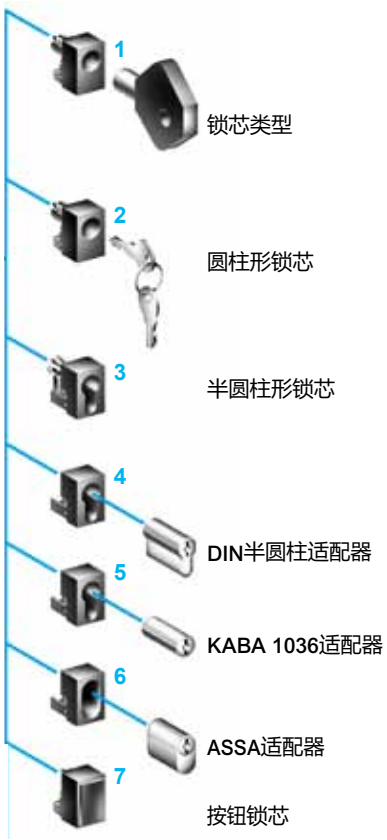

种类	型号	说明
	NAFIDB52S	5mm 双齿锁芯
	NAFVBPS	5mm 按钮锁芯

标准手柄锁

- 采用人机工程学的手柄锁系列 (不包含锁芯)
- 广泛的锁芯系列满足您各种需求
- 材质：PA6聚酯，玻璃纤维
- 颜色：RAL7011
- 阻燃温度：180℃
- IK抗外部机械冲击能力：IK10
- 标准配置，与5mm双齿锁芯 (NAFIDB5S)一同出货

手柄锁

产品型号	描述
NAFVP400S	标准手柄锁(标配)
NAFVC100S	可采用挂锁形式的手柄锁
NAFVP200S	平锁

锁芯类型

产品型号	描述
NSYINS61	6mm方形锁芯
NSYINS71	7mm方形锁芯
NSYINS81	8mm方形锁芯
NSYINT61	6.5mm三角形锁芯
NSYINT71	7mm三角形锁芯
NSYINT81	8mm三角形锁芯
NSYINT91	9mm三角形锁芯
NSYINT101	10mm 三角形锁芯
NSYINDB31	3mm双齿锁芯
NSYINDB51	5mm 双齿锁芯

圆柱形锁芯

产品型号	描述
NSYIN405E1	405 E型圆柱形锁芯
NSYIN421E1	421 E型圆柱形锁芯
NSYIN4551	455型圆柱形锁芯
NSYIN1242E1	1242 E型圆柱形锁芯
NSYIN1332E1	1332E型圆柱形锁芯
NSYIN2124E1	2124E型圆柱形锁芯
NSYIN2131A1	2131A型圆柱形锁芯
NSYIN2132A1	2132A型圆柱形锁芯
NSYIN2331A1	2331A型圆柱形锁芯
NSYIN2433A1	2433A型圆柱形锁芯
NSYIN2452E1	2452E型圆柱形锁芯
NSYIN3113A1	3113A型圆柱形锁芯
NSYIN3122E1	3122E型圆柱形锁芯
NSYIN3123A1	3123A型圆柱形锁芯
NSYIN3133A1	3133A型圆柱形锁芯
NSYIN3422E1	3422E型圆柱形锁芯
NSYIN3432E1	3432E型圆柱形锁芯

平锁

- 供选配置
- 标准配置为
  - 平锁，NAFVP200S
  - 5mm双齿锁芯，NAFIDB52S

产品型号	产品型号
平锁	**NAFVP200S**
5mm双齿锁芯	**NAFIDB52S**

电缆固定类

电缆接头，圆盘，塞子对照表

螺纹规格	单电缆接头		多电缆接头圆盘		垫圈	电充塞子	维修保护塞
	产品型号	适合电缆直径 (mm)	产品型号	适合电缆直径 (mm)			
M12	ISM71501	3-6.5	-	-	IMT36151	IMT36161	-
M16	ISM71502	4-8	IMT36157	2 x (4-8)	IMT36152	IMT36162	IMT36167
M20	ISM71503	6-12	IMT36158	3 x (6-14)	IMT36153	IMT36163	IMT36168
M20 (1)	IMT36150	6-12	IMT36158	3 x Ø4	IMT36153	IMT36163	IMT36168
M25	ISM71504	11-17	IMT36159	4 x Ø5	IMT36154	IMT36164	IMT36169
M32	ISM71505	15-21	IMT36160	6 x Ø5	IMT36155	IMT36165	IMT36170
M40	ISM71506	19-28	-	-	IMT36156	IMT36166	IMT36171

(1) 防火专用电缆接头。

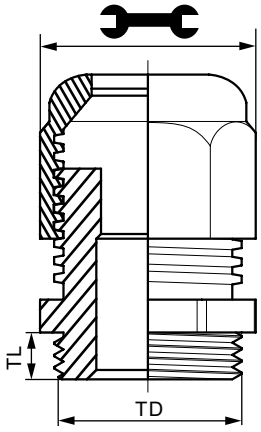

绝缘电缆接头

螺纹规格 (mm)	产品型号	TD	TL	
M12 x 1.5	ISM71501	12	6	15
M16 x 1.5	ISM71502	16	8	19
M20 x 1.5	ISM71503-IMT36150	20	10	24
M25 x 1.5	ISM71504	25	8	29
M32 x 1.5	ISM71505	32	10	36
M40 x 1.5	ISM71506	40	10	46

- IP68,5 个螺纹齿
- 符合IEC62208 标准
- 颜色RAL7035
- 使用湿度范围-30°C ~ +80°C
- 材料：氯丁二烯橡胶
- 热塑材料的机柜使用电缆接头不需要垫圈来保证防护等级，金属机柜使用电缆接头可以使用垫圈来保证防护等级
- M12，M16，M20，20 个/ 包；M25，M32，10 个/ 包；M40，5 个/ 包

多电缆接头圆盘

维修保护塞

填充塞

电缆接头垫圈

- M12，M16，M20，M25，10 个/ 包
- M32，50 个/ 包
- M40，25 个/ 包

多电缆接头圆盘

- 可以多个电缆在一个圆盘上通过

填充塞

- 填充在电缆接头处
- M12，M16，M20，M25，20 个/ 包；M32，10 个/ 包；M40，5 个/ 包

维修保护塞

- 维护机柜时，可以填充在电缆接头处
- M12，M16，M20，M25，20 个/ 包；M32，10 个/ 包；M40，5 个/ 包

Spacial 钢板材料机柜

NPKP/NPKR/NAMPK系列操作台

操作台(固定背板式)

- 标准配置
  - 前门
  - 3mm双齿锁芯
  - 4个安装板固定支架
  - 安装板
  - 底部进线板
- 控制台背部及侧面由整张钢板制成，表面织纹，聚酯环氧粉末喷涂成型，颜色RAL7035
- 气动式装置有助于打开控制台面的顶部，并且防止它意外掉落
- 双齿锁芯三角形，方形多种锁芯可满足各种需求
- 控制台的侧面有预制孔安装条 (方孔13x11mm可放壳式螺母) 间距为25mm，为不同的装备和器材附件提供支持，有助于深度调节和固定
- 接地螺钉及安装板
- 高100mm和200mm的底座可选
- 安装板深度可调节 (25mm)

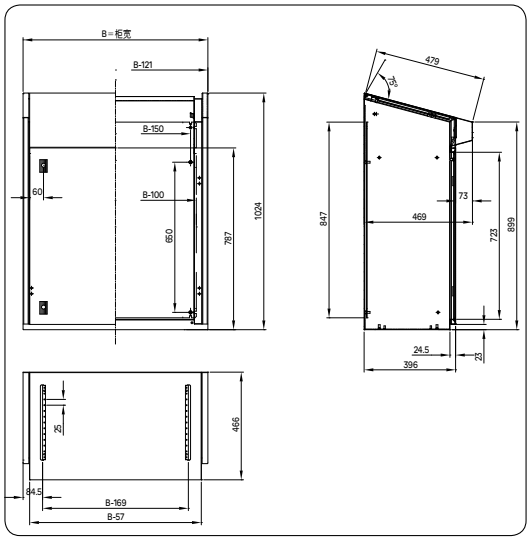

B：机柜的宽度

高度 (mm)	宽度 (mm)	深度 (mm)	前门数量	产品型号	底座	
					100(mm)	200(mm)
1024	600	396	1	NAMPK60PMS	NAFSH641S	NAFSH642S
1024	800	396	1	NAMPK80PMS	NAFSH841S	NAFSH842S
1024	1000	396	2	NAMPK100PMS	NAFSH1041S	NAFSH1042S
1024	1200	396	2	NAMPK120PMS	NAFSH1241S	NAFSH1242S

Spacial 钢板材料机柜

NPKP/NPKR/NAMPK系列操作台

操作台(可拆卸背板式)

- 标准配置
  - 前门
  - 可拆卸背板
  - 3mm双齿锁芯
  - 4个安装板固定支架
  - 安装板
  - 底部进线板
- 控制台背部及侧面由整张钢板制成，表面织纹，环氧聚酯粉末喷涂成型，颜色RAL7035
- 气动式装置有助于打开控制台面的顶部，并且防止它意外掉落
- 双齿锁芯三角形，方形多种锁芯可满足各种需求
- 后门通过镙丝安装，位置调节器确保快速而简单安装
- 控制台的侧面有预制孔安装条 (方孔13x11mm可放壳式螺母) 间距为25mm，为不同的装备和器材附件提供支持，有助于深度调节和固定
- 接地螺钉及安装板
- 高100mm或200mm的底座可选
- 安装板深度可调节(25mm)

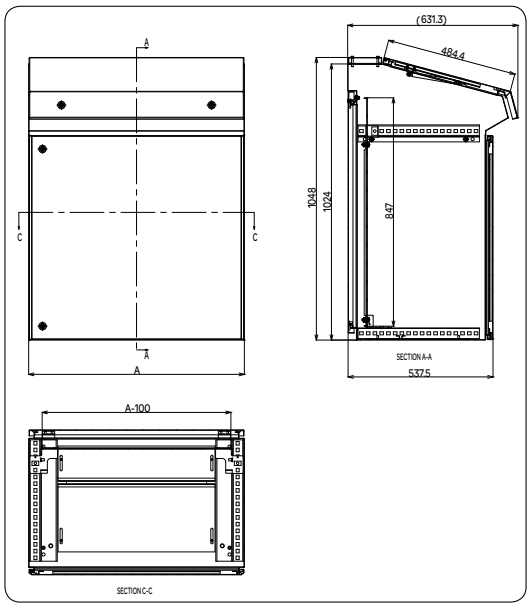

B：机柜的宽度

高度 (mm)	宽度 (mm)	深度 (mm)	前门数量	产品型号	底座	
					100 mm	200 mm
1024	600	537.5	1	**NPKR60PMS**	**NAFSH651S**	**NAFSH652S**
1024	800	537.5	1	**NPKR80PMS**	**NAFSH851S**	**NAFSH852S**
1024	1000	537.5	2	**NPKR100PMS**	**NAFSH1051S**	**NAFSH1052S**
1024	1200	537.5	2	**NPKR120PMS**	**NAFSH1251S**	**NAFSH1252S**

Spacial 钢板材料机柜

NPKP/NPKR/NAMPK系列操作台

琴式操作台(分段式)

琴式操作台具有功能性强，方案变化多等优点，完美的结构设计使该产品在安装以及操作方面有较多的优势。

琴式操作台在操作单元中汇聚了一台设备的功能特性，对于精密敏感的控制单元，只有进行最佳的保护，并且提供最符合人机工程学原理的操作性能，才能保障一台设备正常的运行。

高度 (mm)	宽度 (mm)	深度 (mm)	产品型号
1330	600	400	**NPKP60PMS**
1330	800	400	**NPKP80PMS**
1330	1000	400	**NPKP100PMS**
1330	1200	400	**NPKP120PMS**

琴式控制台上面部分

- 材料：1.5mm钢板
- 表面处理：表面织纹状，聚酯粉末喷涂成型
- 标准配置：箱体下部开放，门铰链在下部，配有安装板
- 颜色：RAL7035

高度 (mm)	宽度 (mm)	深度 (mm)	产品型号
430	600	377	**NPKPT60PMS**
430	800	377	**NPKPT80PMS**
430	1000	377	**NPKPT100PMS**
430	1200	377	**NPKPT120PMS**

琴式控制台中间部分

- 材料：1.5mm钢板
- 表面处理：表面织纹状，聚酯粉末喷涂成型
- 标准配置：箱体上下部开口，控制台盖带凸缘和开启定位支撑件
- 颜色：RAL7035

高度 (mm)	宽度 (mm)	深度 (mm)	产品型号
200	600	850	**NPKPM60PMS**
200	800	850	**NPKPM80PMS**

琴式控制台下面部分

- 材料：1.5mm钢板
- 表面处理：表面织纹状，聚酯粉末喷涂成型
- 标准配置：箱体上部开口， 底部两片式进线板，带安装板
- 颜色：RAL7035

高度 (mm)	宽度 (mm)	深度 (mm)	产品型号
700	600	400	**NPKPB60PMS**
700	800	400	**NPKPB80PMS**
700	1000	400	**NPKPB100PMS**
700	1200	400	**NPKPB120PMS**

Spacial 钢板材料机柜

NPKP/NPKR/NAMPK系列操作台

封板

- 用于封闭式琴式控制台下面部分、中间部分以及上面部分

宽度 (mm)	深度 (mm)	产品型号
600	400	**NPKPC64S**
800	400	**NPKPC84S**
1000	400	**NPKPC104S**
1200	400	**NPKPC124S**

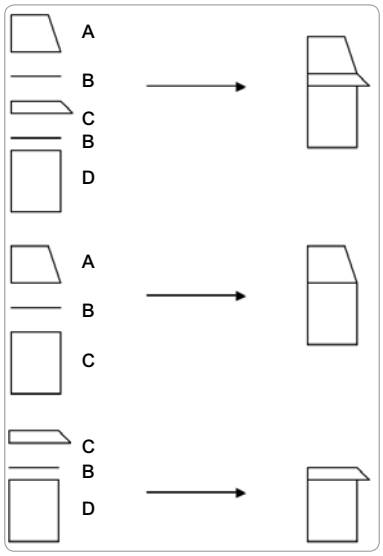

底座选型

适合机柜	产品型号	
	100mm	200mm
NPKP60PMS	**NAFSH641S**	**NAFSH642S**
NPKP80PMS	**NAFSH841S**	**NAFSH842S**
NPKP100PMS	**NAFSH1041S**	**NAFSH1042S**
NPKP120PMS	**NAFSH1241S**	**NAFSH1242S**

A：琴式台上面部分
B：封板
C：琴式台中间部分
D：琴式台下面部分

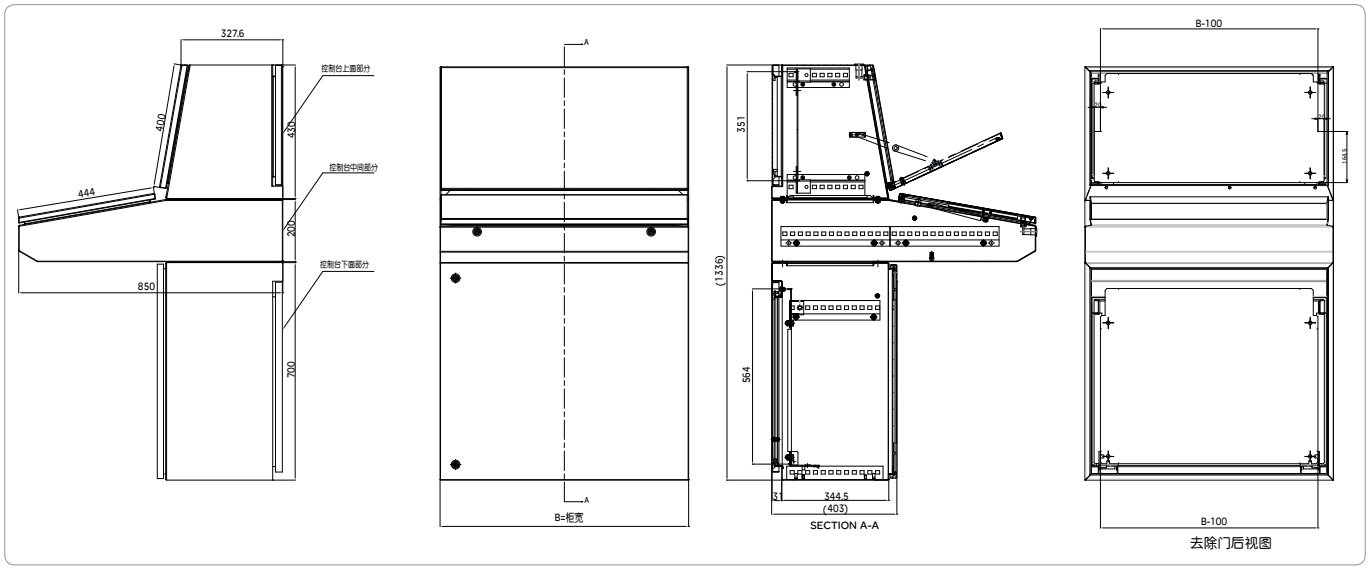

B：机柜的宽度

Spacial 钢板材料机柜

NSMIF系列人机界面控制柜

人机界面柜

主要应用到汽车行业，与施耐德电气HMI产品配套成为人机对话专业用柜。

标准配置：

- 机柜，门，锁，HMI 容纳装置
- 标配不含底座，底座选型与NSM 一致，根据宽度和深度选择NAFSH* 系列底座
- 防护等级IP54

高度 (mm)	宽度 (mm)	深度 (mm)	产品型号
1400	600	400	**NSMIF1464S**
1400	600	600	**NSMIF1466S**
1400	800	400	**NSMIF1484S**
1400	800	600	**NSMIF1486S**

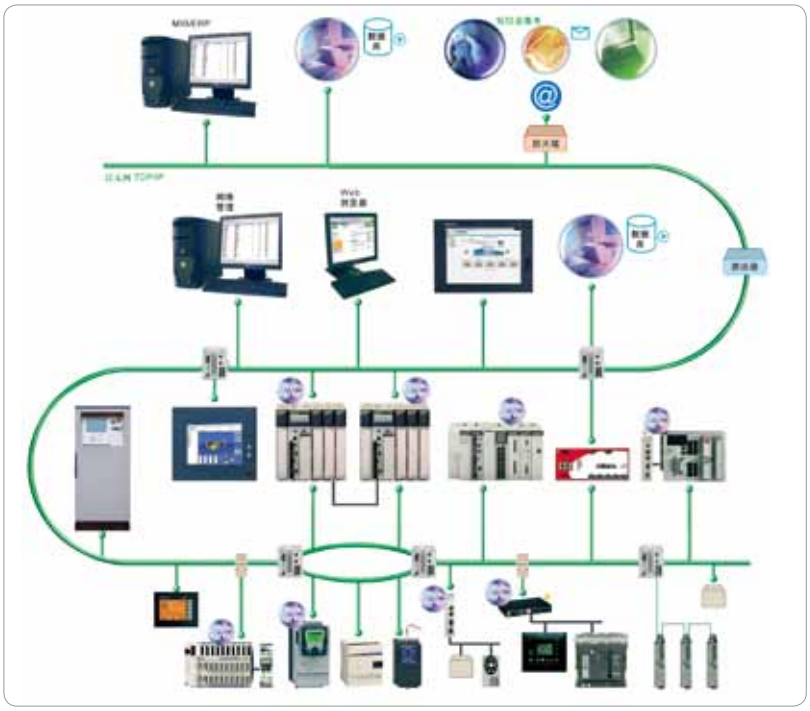

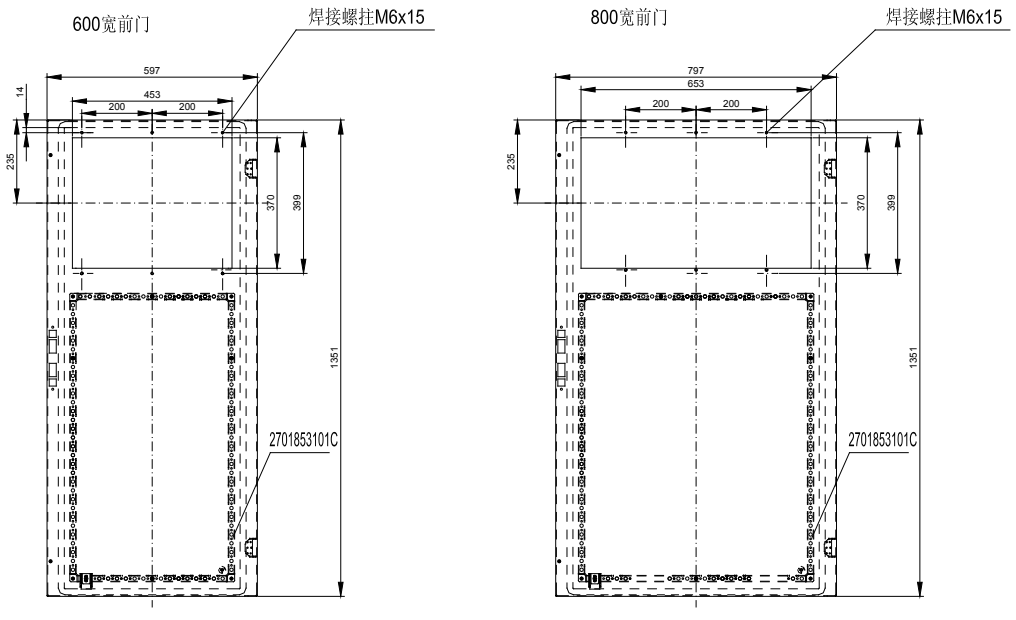

Spacial 钢板材料机柜

NSMPC系列控制柜

应用

PC柜的应用，大大简化了包括计算机显示屏、计算机系统、打印机、键盘以及鼠标的整套计算机设备的分布安装。

选型表

高度 (mm)	宽度 (mm)	深度 (mm)	分隔区间	产品型号	底座	
					100(mm)	200(mm)
1600	600	600	3	NSMPC1666S	NAFSH661S	NAFSH662S
1600	600	800	3	NSMPC1668S	NAFSH681S	NAFSH682S
1800	600	600	4	NSMPC1866S	NAFSH661S	NAFSH662S
1800	600	800	4	NSMPC1868S	NAFSH681S	NAFSH682S

结构

- 框架式机柜的扩展版，前门按照功能分为不同区域
  标准配置：
- 1600 高 PC 柜：
- 屏幕显示区：可以显示14-19 英寸显示屏，内带显示器支架，支架高度可以调节，可以承受50kg 的重量
- 键盘区：轻拉抽屉可以显示键盘存放区，键盘托盘不在标准配置中，如有需求，可以选配
- 鼠标区：位于键盘存放区内部，从键盘区左或者右侧轻拉即可显示包含鼠标垫的鼠标存放区
- 打印机区：位于PC 柜底部
- 1600高的PC柜的
- 除了包含所有配置以外，还有一个主机区，用于存放计算机主机
- 广泛的锁芯系列满足您各种需求，标准配置为5mm 双齿锁芯
- 防护等级：IP55
- 符合人机工程学

尺寸图

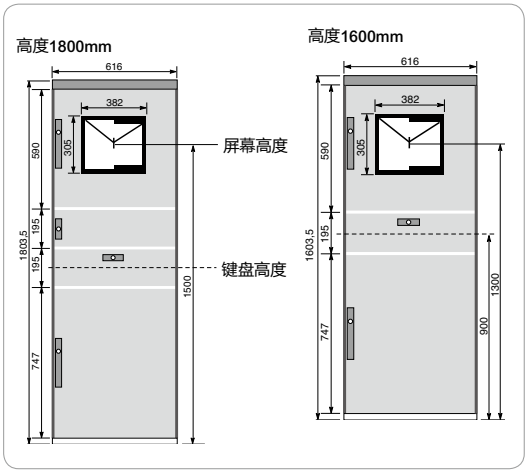

固定托盘

- 厚度：30mm
- 最大载荷：50kg均匀分布载荷
- 材质：钢板
- 颜色：RAL7035

托盘尺寸		适合机柜		产品型号
宽度 (mm)	深度(mm)	深度(mm)	宽度 (mm)	
482	290	400	600	NAFEF64S
482	390	500		NAFEF65S
482	490	600		NAFEF66S
682	290	400	800	NAFEF84S
682	390	500		NAFEF85S
682	490	600		NAFEF86S

Spacial 钢板材料机柜

S3CM系列人机界面控制箱

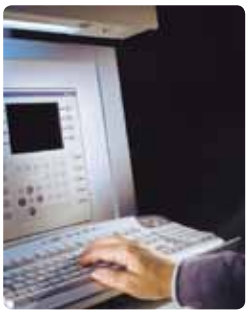

人机界面箱

- 一个标准的人机界面系统通常包含：控制箱；键盘箱；连接臂(包含固定或者转接件)；其他附件
- 防护等级：IP55；抗外部冲击等级 IK10
- 通用性：旋转角度可达170°，全系列的固定或者旋转连接件
- 灵活性：附件可直接安装到控制箱的框架上，包括灯、水平支撑、键盘架等
- 实用性：管型有4种长度0.5-2米，键盘箱可直接安装在机柜上，多种附件可选
- 可选择性：8种机柜型号300mmx300mmx200mm到800mmx600mmx300mm可选，2种钢制支撑型材50x50mm；80x80mm
- 易操作：后门可打开120°，方便接触内部装置
- 美观：铝制框架，颜色RAL7040，盒身喷涂色RAL7035
- 牢固：钢制材料，顶板为金属钢板，厚度3mm，压延铝制框架，框架型材可以加固机柜的支撑力符合人机工程学设计
- 配备：控制柜侧面装有两根线槽，上面的预制孔可安装元器件，柜体焊有接地螺钉

后门配双齿锁锁紧

装饰条由螺丝固定，外形美观

侧壁上有用螺钉固定的预制孔安装条

控制箱

- 面板可以安装人机界面操作单元
- 后门开启角度120°
- 防护等级IP55
- 钢制控制箱，环氧聚酯粉末喷涂，织纹状表面，RAL7035；铝制前面板 (2.5mm)，环氧聚酯粉末喷涂，织纹状表面，RAL7040
- 4个M5x15螺钉焊接在箱体各个侧面，易于安装型材
- 附合人体工程学的铝制框架
- 铝制装饰条
- 箱体内部装有预制孔安装条，方便安装元器件
- 双齿锁

高度 (mm)	宽度 (mm)	深度 (mm)	产品型号	支撑臂选配截面(mm)	承受载荷 (kg)
300	300	200	**NSYS3CM303020**	50	8.6
	400	200	**NSYS3CM304020**	50	9.5
400	400	200	**NSYS3CM404020**	50	11.4
	600	250	**NSYS3CM406025**	80	17.9
600	600	200	**NSYS3CM606020**	80	26.8
	800	300	**NSYS3CM608030**	80	24.9
800	600	300	**NSYS3CM806030**	80	33.6

Spacial 钢板材料机柜

S3CM系列人机界面控制箱

键盘箱

- 钢板箱体，颜色RAL7035
- 键盘箱只适用于宽度600mm的控制箱体
- 防护等级 IP55

高度 (mm)	宽度 (mm)	深度 (mm)	产品型号	承受载荷 (kg)
250	600	110	**NSYCMT2560110**	8

低能耗灯：直接安装于控制箱体的垂直框，左右都可以放置

产品型号	描述
NSYCMLAG	11W, 220-240V/50-60HZ

NSYCMSPP

NSYCMBPT

托板

- 提供三种形式的托板
  垂直托板，主要放置文件，尺寸315x230mm，钢板厚1.2mm
  水平键盘托板，尺寸500x200mm，钢板厚2mm
  水平手提电脑托板，尺寸350x310mm，钢板厚2mm
- 直接安装在控制箱的垂直框，左右都可以安装
- 粉末喷涂，RAL7035

产品型号	放置
NSYCMSPP	图表或文件
NSYCMBPT	键盘
NSYCMBPC	手提电脑

NSYCMBPC

Spacial 钢板材料机柜

S3CM系列人机界面控制箱

支撑臂系统

- 垂直耦合件：用于在支撑臂系统的垂直附件上实现箱体的可旋转固定，安装此装置可使控制箱旋转310°，锁定装置可使控制箱在要求位置固定，颜色：RAL7040

尺寸(mm)	产品型号	载荷(kg)
50x50	**NSYCMUCR50**	1.25
80x80	**NSYCMUCR80**	3.1

- 钢制支撑型材：挤压成型，厚度4mm，颜色：RAL7035

长度 (m)	产品型号			
	50x50mm	载荷	80x80mm	载荷
0.5	NSYCMT5005	6.5	NSYCMT8005	10.5
1	NSYCMT5010	6.5	NSYCMT8010	10.5
1.5	NSYCMT5015	6.5	NSYCMT8015	10.5
2	NSYCMT5020	6.5	NSYCMT8020	10.5

- 固定件：用于将人机界面系统固定在水平面，材质为铸铁，颜色：RAL7040

尺寸(mm)	产品型号	载荷(kg)
50x50	**NSYCMUMR50**	3.25
80x80	**NSYCMUMR80**	7

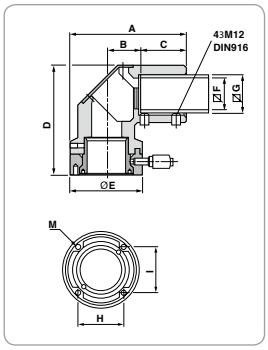

L 型箱体连接件 - 用于水平方向支撑臂系统上可旋转箱体的固定

- 最大旋转角度310°
- 材料：铝
- 颜色：RAL7040
- 观察盖颜色：RAL7035

尺寸(mm)	产品型号
50x50	**NSYCMUCC50**
80x80	**NSYCMUCC80**

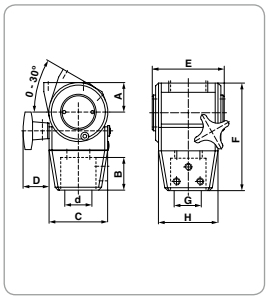

俯仰铰接件

- 用于垂直方向连接箱体
- 旋转角度：30°
- 材料：铸铁
- 颜色：RAL7040

尺寸(mm)	产品型号
50x50	**NSYCMUCP50**
80x80	**NSYCMUCP80**

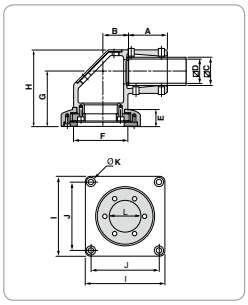

顶装式铰接件 - 用于水平面上支撑臂系统可旋转固定

- 最大旋转角度295°
- 材料：铸铁
- 颜色：RAL7040
- 观察盖颜色：RAL7035

尺寸(mm)	产品型号
50x50	NACCMUMC50
80x80	NSYCMUMC80

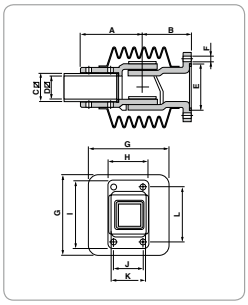

壁装式铰接件 - 用于垂直面上支撑臂系统可摇动固定

- 连接件由橡胶风箱保护
- 最大接连角度170°
- 材料：铸铁
- 颜色：RAL7040
- 风箱颜色：RAL7035

尺寸(mm)	产品型号
50x50	NSYCMUMA50
80x80	NSYCMUMA80

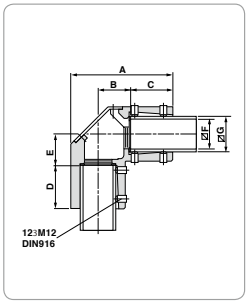

角连接件 - 垂直连接支撑型材

- 用于两处管件90°连接
- 材料：铝
- 颜色：RAL7040
- 观察盖颜色：RAL7035

尺寸(mm)	产品型号
50x50	NSYCMUTC50
80x80	NSYCMUTC80

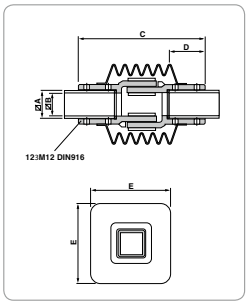

中间铰接器 - 用于在支撑臂系统的运作过程中水平支撑的可转动连接

- 连接件由橡胶风箱保护
- 最大连接角度为170°
- 材料：铸铁
- 颜色：RAL7040
- 风箱颜色：RAL7035

尺寸(mm)	产品型号
50x50	NSYCMUIA50
80x80	NSYCMUIA80

Spacial 钢板材料机柜

S3CM系列人机界面控制箱

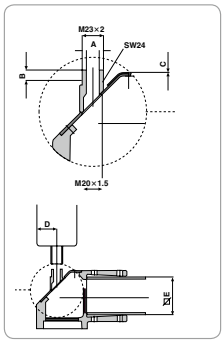

信号柱适配器

- 用于安装信号柱
- 材料：铝
- 颜色：RAL7035

尺寸(mm)	产品型号
50x50	**NSYCMACS50**
80x80	**NSYCMACS80**

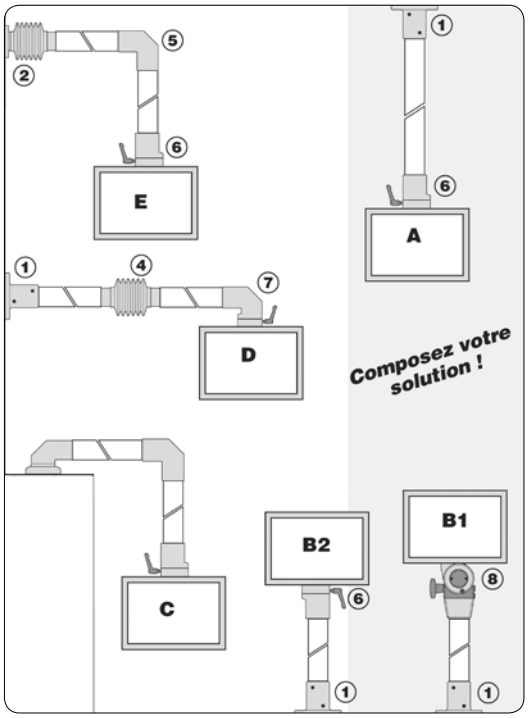

人机界面箱安装示意图

① 固定件
② 壁装式铰接器
③ 顶装式铰接件
④ 中间铰接件
⑤ 角连接件
⑥ 垂直耦合件
⑦ L型机柜连接件
⑧ 俯仰铰接件

Spacial 不锈钢材料机柜

S3X系列壁挂式机柜

不锈钢机柜广泛应用于腐蚀性较高的环境或者是对清洁度要求较高的环境，如化工和食品工业等。

- 不锈钢材质一般为304，同时也提供304L (防腐蚀物质)和316 (防浓酸)
- 机械抛光保证完美的表面品质，同时增加了防护能力
- 多种尺寸可供选择，多种机柜内附件与S3D系列机柜的通用

Spacial 不锈钢材料机柜

S3X系列壁挂式机柜

S3X系列不锈钢机柜

- 标准配置：机柜，带一张标准安装板
- 封闭式机柜，机柜本身为整张钢板折弯焊接成型
- 标准双齿锁芯
- 门内侧带聚氨酯PU 密封条
- IP 防护等级，单门机柜为IP66
- 机柜和前门材质：不锈钢304
- 安装板材质：镀锌钢板

高度 (mm)	宽度 (mm)	深度 (mm)	实心门机柜	内门
300	200	150	**NSYS3X3215P**	
300	300	150	**NSYS3X3315P**	
300	400	150	**NSYS3X3415P**	
400	300	150	**NSYS3X4315P**	**NSYPIN43**
400	300	200	**NSYS3X4320P**	**NSYPIN43**
400	400	150	**NSYS3X4415P**	
400	400	200	**NSYS3X4420P**	
400	600	200	**NSYS3X4620P**	
500	400	200	**NSYS3X5420P**	
600	400	200	**NSYS3X6420P**	**NSYPIN64**
600	400	250	**NSYS3X6425P**	**NSYPIN64**
600	600	200	**NSYS3X6620P**	
600	600	250	**NSYS3X6625P**	
600	600	300	**NSYS3X6630P**	
700	500	250	**NSYS3X7525P**	
800	600	250	**NSYS3X8625P**	**NSYPIN86**
800	600	300	**NSYS3X8630P**	**NSYPIN86**
800	800	300	**NSYS3X8830P**	
1000	800	300	**NSYS3X10830P**	**NSYPIN108**
1200	800	300	**NSYS3X12830P**	**NSYPIN128**
1200	1000	300	**NSYS3X121030DP**	

注: P-带安装板，D-双门。

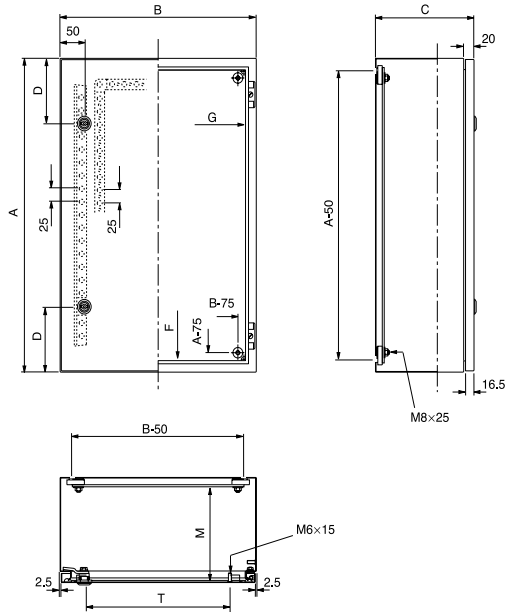

机柜型号	尺寸(mm)				
	D	F	G	M	T
NSYS3X3215P	150	257	157	134	-
NSYS3X3415P	150	257	357	134	265
NSYS3X4320P	200	347	257	184	-
NSYS3X4420P	200	347	357	184	265
NSYS3X4620P	200	347	557	184	517
NSYS3X6420P	125	557	357	184	317
NSYS3X8830P	125	757	757	284	717
NSYS3X10830P	125	957	757	284	650
NSYS3X12830P	125	1157	757	284	650
NSYS3X121030DP	125	1157	957	284	-

A：机柜的高度
B：机柜的宽度
C：机柜的深度

Spacial 不锈钢材料机柜

S3X系列壁挂式机柜

固定件(壁装)

- 可垂直或水平安装在机柜背板上
- 耳状固定件与墙壁需要保持9mm的距离
- 材料：不锈钢

型号对应数量为1包：4个/包。

产品型号	材料
NSYPFCX	不锈钢

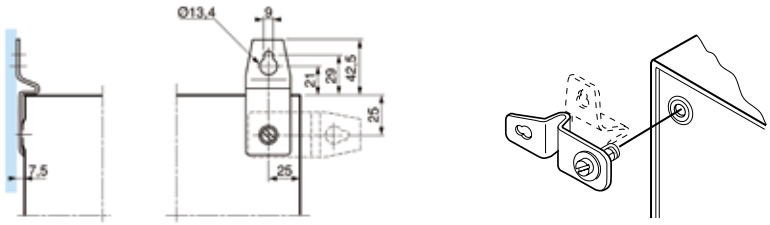

雨蓬

- 用于防雨，直接安装在顶部
- 材料：不锈钢304

宽度(mm)	深度(mm)	A	B	C	D	F	产品型号
200	150	205	183	51	120	-	**NSYTX2015**
300	150	305	183	51	220	-	**NSYTX3015**
300	200	305	233	51	220	70	**NSYTX3020**
400	200	405	233	70	320	70	**NSYTX4020**
500	250	505	283	70	420	120	**NSYTX5025**
600	250	605	283	70	520	120	**NSYTX6025**
800	300	805	333	70	775		**NSYTX8030**

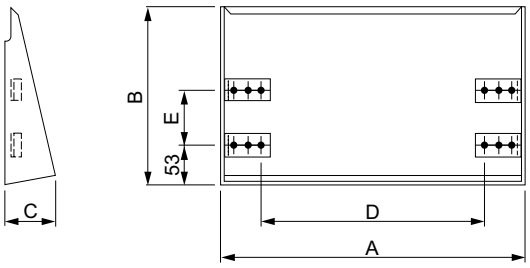

Spacial EMC 防电磁干扰机柜

Spacial S3HF壁挂式防电磁干扰机柜

高度 (mm)	宽度 (mm)	深度 (mm)	承重	产品型号
400	300	200	7.5	**NSYS3HF4320P**
400	600	200	13.0	**NSYS3HF4620P**
500	400	200	11.5	**NSYS3HF5420P**
600	400	200	13.0	**NSYS3HF6420P**
600	600	250	20.5	**NSYS3HF6625P**
700	500	250	19.0	**NSYS3HF7525P**
800	600	300	32.8	**NSYS3HF8630P**
1000	800	300	53.2	**NSYS3HF10830P**
1200	800	300	59.0	**NSYS3HF12830P**

Spacial SMHF整体式防电磁干扰落地柜

高度 (mm)	宽度 (mm)	深度 (mm)	产品型号
1800	800	600	**NSYSMHF18660P**
1800	800	600	**NSYSMHF18860P**
2000	800	400	**NSYSMHF20840P**
2000	800	600	**NSYSMHF20860P**

Spacial SFHF拼装式防电磁干扰落地柜

高度 (mm)	宽度 (mm)	深度 (mm)	产品型号
1800	600	600	**NSYSFHF18660**
	800	400	**NSYSFHF18840**
	800	600	**NSYSFHF18860**
2000	600	400	**NSYSFHF20640**
	600	600	**NSYSFHF20660**
	600	800	**NSYSFHF20680**
	800	400	**NSYSFHF20840**
	800	600	**NSYSFHF20860**
	800	800	**NSYSFHF20880**
2200	600	600	**NSYSFHF22660**
	800	600	**NSYSFHF22860**
	800	800	**NSYSFHF22880**

Spacial EX 防爆机柜

Spacial S3DEX 钢板防爆机柜

高度 (mm)	宽度 (mm)	深度 (mm)	产品型号
300	200	150	**NSYS3DEX3215**
300	300	200	**NSYS3DEX3320**
400	300	200	**NSYS3DEX4320**
400	400	200	**NSYS3DEX4420**
500	400	200	**NSYS3DEX5420**
600	400	250	**NSYS3DEX6425**
600	600	250	**NSYS3DEX6625**
700	500	250	**NSYS3DEX7525**
800	600	300	**NSYS3DEX8630**
1000	800	300	**NSYS3DEX10830**

Spacial S3XEX 不锈钢防爆机柜

高度 (mm)	宽度 (mm)	深度 (mm)	产品型号
300	200	150	**NSYS3XEX3215**
400	300	200	**NSYS3XEX4320**
500	400	200	**NSYS3XEX5420**
600	400	200	**NSYS3XEX6420**
700	500	250	**NSYS3XEX7525**
800	600	250	**NSYS3XEX8625**
1000	800	300	**NSYS3XEX10830**

Thalassa PLMEX 聚酯防爆机柜

高度 (mm)	宽度 (mm)	深度 (mm)	产品型号
308	225	160	**NSYPLMEX3025**
430	330	200	**NSYPLMEX43**
530	430	200	**NSYPLMEX54**
647	436	250	**NSYPLMEX64**
747	536	300	**NSYPLMEX75**
847	636	300	**NSYPLMEX86**
1056	852	350	**NSYPLMEX108**

Thalassa 绝缘材料机柜

我们一直是设计和生产聚酯机柜领域的领导者，致力于保护元器件能在高盐度、高腐蚀性以及恶劣的粉尘环境下正常工作，聚酯绝缘材料具有以下优良的性能：

- 无毒性：SMC合成材料不含氯和其他有害物质
- 防水性：密封条以及其他结构设计保证了其防护等级IP66
- 自熄性：合成材料使聚酯机柜具有自熄性，这在电气行业的应用是必须具备的
- 防紫外线：聚酯机柜具备防紫外线的能力，从而使其成为户外使用的首选
- 轻便性：聚酯机柜比同尺寸的金属柜体轻便约25% - 45%

TBS/TBP系列控制盒

- 盒体尺寸65×65×47mm到325×275×160mm，ABS和PC两种材料
- 阻燃性：ABS：650°C；PC(UL)：960°C, UL94V0，防电击：CLASS II，防护等级：IP66
- 认证标准：SEMKO, NEMKO, DEMKO,DNV, UL

PLS系列控制盒

- 材料为热塑玻璃纤维加强聚酯，带有透明的聚碳酸酯盒盖
- 模块化设计使盒体满足拼接组合装配使用
- 自熄性，双重绝缘，工作温度：-30°C~120/150°C

PLM系列壁挂式机柜

- 聚酯材料壁挂式机柜，IP66，柜门可以左右互换方向
- 8种机柜尺寸从310x215x160mm至1056x852x350mm
- 适用于室内或室外，专用于配电，工业，控制，仪表等领域

PLA系列落地式机柜

- 聚酯材料落地式机柜，IP65，IK10
- 阻燃性材料，工作温度-50°C~150°C
- 耐化学介质与腐蚀性环境，抗紫外线，适于双绝缘安装，开门方向可左右互换

Thalassa 绝缘材料机柜

TBS/TBP系列工业控制盒

适应性

- 耐火性
  - ABS：650°C
  - PC(UL)：960°C, UL94V-0

装备

- 所有安装螺柱具有同样的直径，单独的螺丝尺寸适合所有附件

灵活性

- 带有安装螺柱及支脚的巧妙设计易于安装

美学性

- 设计牢固可靠，外观新颖

可选择性

- 盒体尺寸从65x65x45mm到325x275x160mm，有ABS和PC两种材料，盒盖有高低两种尺寸，透明/不透明两种选择
- 多种安装附件，进线方式及安装方式 (墙式，机架式等等。)

安装

- 多种安装选择：通过背部预制孔或耳状固定件

模块化

- 合理的宽度，高度，深度设计，尤其适合侧面与侧面的连接组合

安全性

- 防电击：CLASS II

优越性能

- 防护等级 IP66
- 抗外部冲击力：ABS：IK 07 (2J) ，聚碳酸酯IK 08 (5J)

符合标准认证

- IEC 62208
- TÜV认证
- SEMKO, NEMKO, DEMKO, DNV, UL

环保

- 由环保产品制成，具有环保特性

Thalassa 绝缘材料机柜

TBS/TBP系列工业控制盒

高度 (mm)	宽度 (mm)	深度 (mm)	盒体	盒盖	产品型号			
					不透明ABS	透明ABS	不透明PC	透明PC
65	65	45	35	10	NSYTBS775		NSYTBP775	
80	80	45	35	10	NSYTBS885		NSYTBP1176	
105	65	55	45	10	NSYTBS1176		NSYTBP885	
105	65	85	45	40	NSYTBS1179H			
105	105	55	45	10	NSYTBS11116		NSYTBP11116	
105	105	125	45	80	NSYTBS111113H			
125	80	65	45	20	NSYTBS1397	NSYTBS1397T	NSYTBP1397	NSYTBP1397T
150	105	80	60	20	NSYTBS16128	NSYTBS16128T	NSYTBP16128	NSYTBP16128T
175	105	80	60	20	NSYTBS19128	NSYTBS19128T	NSYTBP19128	NSYTBP19128T
175	105	100	60	40	NSYTBS191210H	NSYTBS191210HT	NSYTBP191210H	NSYTBP191210HT
175	150	80	60	20	NSYTBS19168	NSYTBS19168T	NSYTBP19168	NSYTBP19168T
175	150	100	60	40	NSYTBS191610H	NSYTBS191610T	NSYTBP191610H	NSYTBP191610HT
225	175	80	60	20	NSYTBS24198	NSYTBS24198T	NSYTBP24198	NSYTBP24198T
225	175	100	60	40	NSYTBS241910H	NSYTBS241910HT	NSYTBP241910H	NSYTBP241910HT
225	175	100	80	20	NSYTBS241910	NSYTBS241910T	NSYTBP241910	NSYTBP241910T
225	175	120	80	40	NSYTBS241912H	NSYTBS241912HT	NSYTBP241912H	NSYTBP241912HT
275	225	80	60	20	NSYTBS29248	NSYTBS29248T	NSYTBP29248	NSYTBP29248T
275	225	120	60	60	NSYTBS292412H	NSYTBS292412HT	NSYTBP292412H	NSYTBP292412HT
275	225	120	100	20	NSYTBS292412	NSYTBS292412T	NSYTBP292412	NSYTBP292412T
275	225	160	100	60	NSYTBS292416H	NSYTBS292416HT	NSYTBP292416H	NSYTBP292416HT
325	275	120	100	20	NSYTBS342912	NSYTBS342912T	NSYTBP342912	NSYTBP342912T
325	275	160	100	60	NSYTBS342916H	NSYTBS342916HT	NSYTBP342916H	NSYTBP342916HT

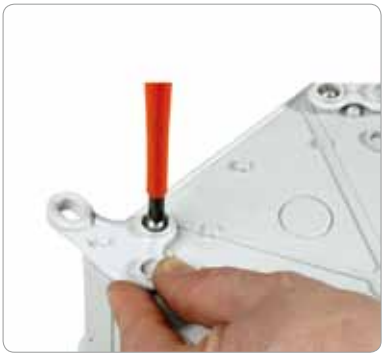

固定吊耳

- 水平或垂直安装塑料固定吊耳用于安装接线，接线最小尺寸为105mm×105mm
- 水平或垂直两种安装形式，包括四个吊耳和螺丝

尺寸	产品型号
105×105mm	NSYAEFTB

Thalassa 绝缘材料机柜

PLS系列工业控制盒

绝缘的聚酯接线盒体材料为热塑玻璃纤维加强聚酯，盒盖材料分类而定。
NSYPLS控制盒带有透明的聚碳酸酯盒盖。
NSYPLSP控制盒盖和盒体由玻璃纤维加强聚酯制成。
颜色为浅灰色RAL7035。

- 积木化设计使控制盒单独使用外，还满足拼接组合装配使用
- 自熄性，双重绝缘
- 盒盖完全密封
- 绝缘硬度 > 5kV，绝缘电阻 > 5MΩ
- 工作温度 NSYPLS -30°C ~120°C，NSYPLSP可达150°C
- 配有绝缘的夹紧螺丝 (标配)

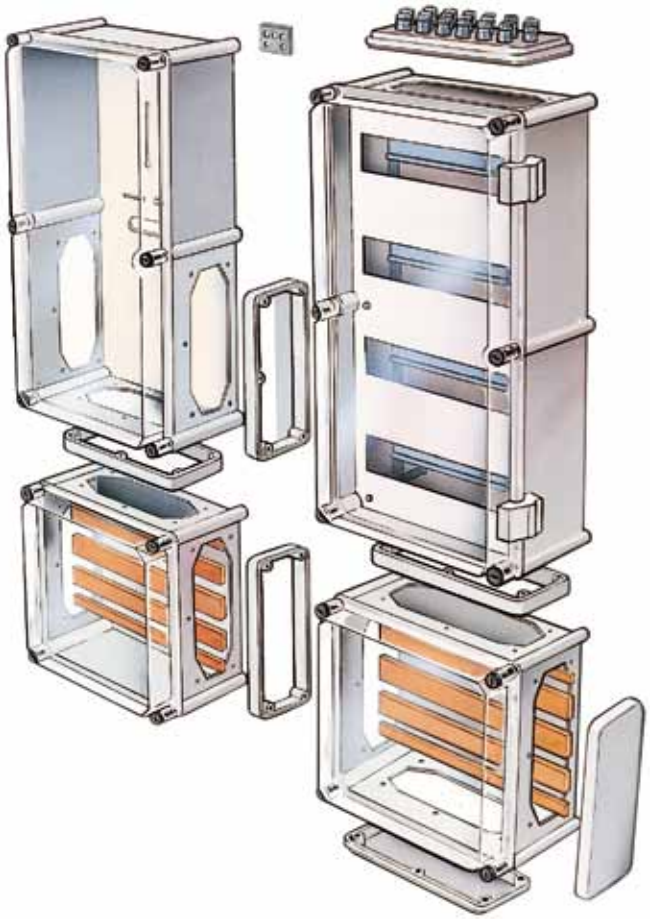

Thalassa 绝缘材料机柜

PLS系列工业控制盒

高度 (mm)	宽度 (mm)	深度 (mm)	产品型号			高沿盖子	
			透明	不透明	聚酯	透明	不透明
180	270	180	NSYPLS1827G	NSYPLSC1827G	NSYPLSP1827G		
270	270	180	NSYPLS2727G	NSYPLSC2727G	NSYPLSP2727G		
270	270	230				NSYPLS2727AG	NSYPLSC2727AG
270	360	180	NSYPLS2736G	NSYPLSC2736G	NSYPLSP2736G		
270	360	230				NSYPLS2736AG	NSYPLSC2736AG
270	540	180	NSYPLS2754G	NSYPLSC2754G	NSYPLSP2754G		
270	540	230				NSYPLS2754AG	NSYPLSC2754AG
360	360	180	NSYPLS3636G	NSYPLSC3636G	NSYPLSP3636G		
360	540	180	NSYPLS3654G	NSYPLSC3654G	NSYPLSP3654G		
360	540	230				NSYPLS3654AG	NSYPLSC3654AG
360	720	230				NSYPLS3672AG	NSYPLSC3672AG
540	540	180	NSYPLS5454G	NSYPLSC5454G	NSYPLSP5454G		
540	540	230				NSYPLS5454AG	NSYPLSC5454AG
540	720	230				NSYPLS5472AG	NSYPLSC5472AG

高度 (mm)	宽度 (mm)	深度 (mm)	产品型号				高沿盖子	
			盒身135mm	透明45mm	不透明45mm	聚酯45mm	透明95mm	不透明95mm
180	270	180	NSYFPLS1827G	NSYTPLS1827G	NSYTPLSC1827G	NSYTPLSP1827G		
270	270	180	NSYFPLS2727G	NSYTPLS2727G	NSYTPLSC2727G	NSYTPLSP2727G		
270	270	230					NSYTPLS2727A	NSYTPLSC2727AG
270	360	180	NSYFPLS2736G	NSYTPLS2736G	NSYTPLSC2736G	NSYTPLSP2736G		
270	360	230					NSYTPLS2736A	NSYTPLSC2736AG
270	540	180	NSYFPLS2754G	NSYTPLS2754G	NSYTPLSC2754G	NSYTPLSP2754G		
270	540	230					NSYTPLS2754A	NSYTPLSC2754AG
360	360	180	NSYFPLS3636G	NSYTPLS3636G	NSYTPLSC3636G	NSYTPLSP3636G		
360	540	180	NSYFPLS3654G	NSYTPLS3654G	NSYTPLSC3654G	NSYTPLSP3654G		
360	540	230					NSYTPLS3654A	NSYTPLSC3654AG
360	720	230					NSYTPLS3672A	NSYTPLSC3672AG
540	540	180	NSYFPLS5454G	NSYTPLS5454G	NSYTPLSC5454G	NSYTPLSP5454G		
540	540	230					NSYTPLS5454A	NSYTPLSC5454AG
540	720	230					NSYTPLS5472A	NSYTPLSC5472AG

高度 (mm)	宽度 (mm)	产品型号			安装架	
		金属	聚酯	酚醛塑料		模数
180	270	NSYPMM1827	NSYPMA1827G	NSYPMAB1827	NSYDLS12	12
270	270	NSYPMM2727	NSYPMA2727G	NSYPMAB2727	NSYDLS24	24
270	360	NSYPMM2736	NSYPMA2736G	NSYPMAB2736	NSYDLS242	24
270	540	NSYPMM2754	NSYPMA2754G	NSYPMAB2754	NSYDLS36	36
360	540	NSYPMM3636	NSYPMA3636G	NSYPMAB3636	NSYDLS48	48
360	540	NSYPMM3654	NSYPMA3654G	NSYPMAB3654		
360	720	NSYPMM3672	NSYPMA3672G	NSYPMAB3672		
540	540	NSYPMM5454	NSYPMA5454G	NSYPMAB5454		
540	720	NSYPMM5472	NSYPMA5472G	NSYPMAB5472		

Thalassa 绝缘材料机柜

PLS 系列工业控制盒尺寸示图

1827…

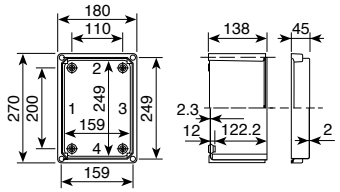

2727…

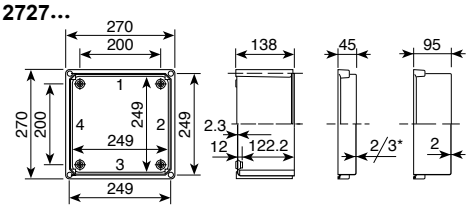

2736…

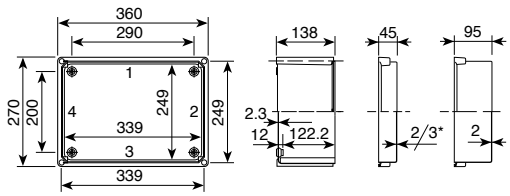

3636…

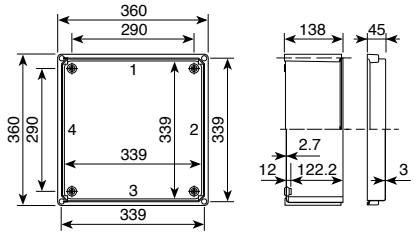

2754…

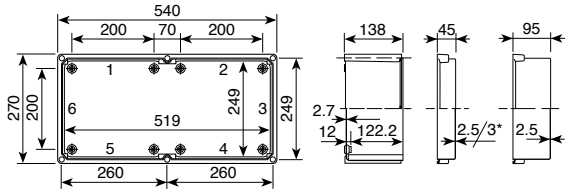

聚酯盖子厚3mm。

3654…

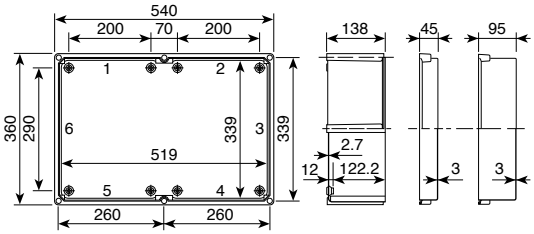

5454…

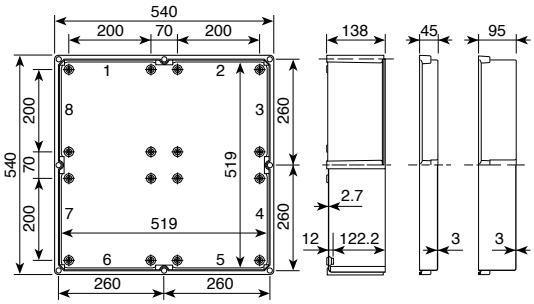

3672…

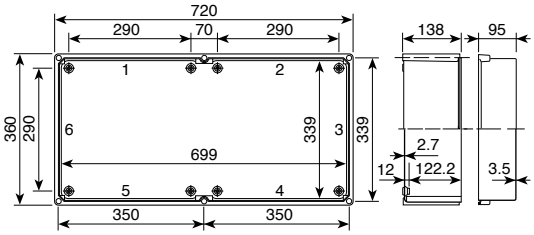

5472…

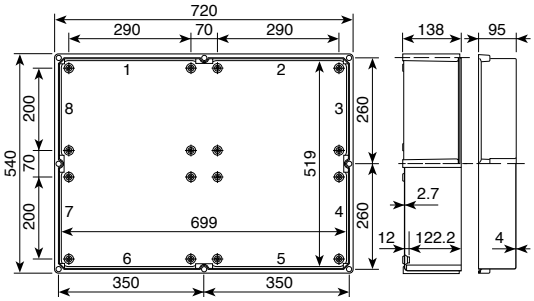

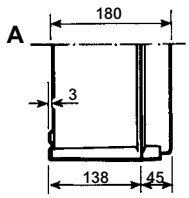

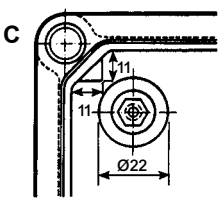

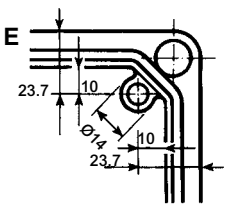

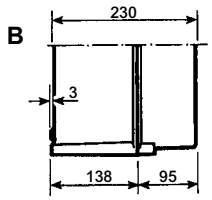

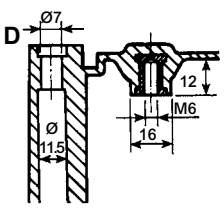

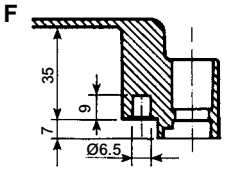

3mm厚度聚酯盖板

A 低沿盖
B 高沿盖

CD 显示盒体内部M6嵌入式螺母的详细信息
EF 显示聚酯盒盖内部安装螺母槽的详细信息

Thalassa 绝缘材料机柜

PLS 系列工业控制盒

连接框架

- 由玻璃纤维加强聚碳酸酯构成的连接框架，用于控制盒侧面与侧面的接连
- 两边完全密封
- 标准配置中提供安装附件以及开孔所需模板 (这种连接框架由客户根据不同的连接需求自己在盒体上开孔)

框架尺寸 (mm)	产品型号
110 (适合盒体 180)	**NSYUM27180**
200 (适合盒体 270)	**NSYUM27270**
290 (适合盒体 360)	**NSYUM27360**

进线板

- 由玻璃纤维加强聚碳酸酯构成，易于进线
- 密封

框架尺寸 (mm)	产品型号
200 (适合箱体 270)	**NSYTL27270G**
290 (适合箱体 360)	**NSYTL27360G**

外

内

铰链

名称	产品型号
外安装铰链	**NSYBE27G**
内安装铰链2个/套	**NSYBL27**

组合连接件

- 将控制盒进行组合安装，最多可达4个
- 1套1个

连接	产品型号
2接线箱	**NSYPS2C27**
3或4接线箱	**NSYPS4C27**

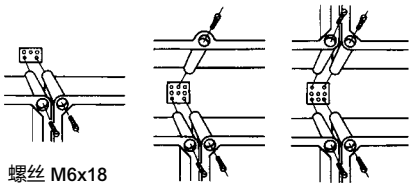

螺丝 M6x18

Thalassa 绝缘材料机柜

PLM 系列壁挂式机柜

一体式遮雨蓬。

可调节的耳状固定件。

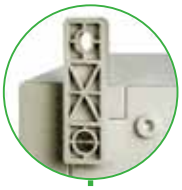

位于机柜背板上的间距为25mm的模件，利于安装导轨和其它电气元件，节省装配时间。

锁位于密封条之外，确保防护等级IP66。

玻璃门机柜，防护等级IP66，抗冲击力IK08。

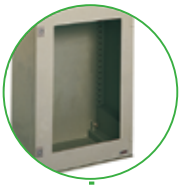

机柜后部有自通风窗口。

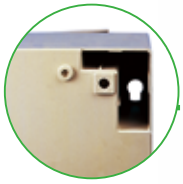

螺塞安装件能够确保双效的安装和密封性。

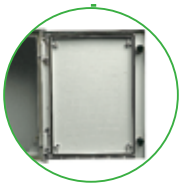

门内的四个凸起的装置 有助于安装附件，使有效使用面积最大化，门板上有栅格用于定位，开门角度可达180°。

内门开启方向可互换，门上的栅格单元使定位更加准确。

深度可调整，间距为12.5mm 的预置安装孔Ø6，以便安装安装板。

通风装置保证了机柜内自然通风。

聚氨酯PU密封条确保防护等级IP66，内部不锈钢铰链，采用安全定位销，门易于拆卸。

Thalassa 绝缘材料机柜

PLM 系列壁挂式机柜

加强型玻璃纤维聚酯机柜

- 颜色RAL7035
- 柜门可以左右互换方向
- 适用于室内或室外
- 功能丰富的附件
- 柜门正面有嵌孔，用来固定配电盘和内门

高度 (mm)	宽度 (mm)	深度 (mm)	实心门机柜	玻璃门机柜	安装板	阶式滑块	内门
310	215	160	**NSYPLM32G**	**NSYPLM32TG**	**NSYMM32**		
308	255	160	**NSYPLM3025G**	**NSYPLM3025TG**			
430	330	200	**NSYPLM43G**	**NSYPLM43TG**	**NSYMM43**	**NSYDPLM200**	**NSYPAP43G**
530	430	200	**NSYPLM54G**	**NSYPLM54TG**	**NSYMM54**	**NSYDPLM200**	**NSYPAP54G**
647	436	250	**NSYPLM64G**	**NSYPLM64TG**	**NSYMM64**	**NSYDPLM250**	**NSYPAP64G**
747	536	300	**NSYPLM75G**	**NSYPLM75TG**	**NSYMM75**	**NSYDPLM300**	**NSYPAP75G**
847	636	300	**NSYPLM86G**	**NSYPLM86TG**	**NSYMM86**	**NSYDPLM300**	**NSYPAP86G**
1056	852	350	**NSYPLM108G**	**NSYPLM108TG**	**NSYMM108**	**NSYDPLM350**	**NSYPAP108G**

PLM系列壁挂式机柜特性

特性	NSYPLM32G	NSYPLM3025G	NSYPLM43/54/75/86G	NSYPLM108G
尺寸	310 x 215 x 160	308 x 255 x 160	430 x 330 x 200 to 847 x 636 x 300	1056 x 852 x 350
材料	ABS/PC	Polyoster	Polyoster	Polyoster
防护等级	IP 66	IP 66	IP 66	IP 66
防碰撞等级 (1)	IK 10	IK 10	IK 10	IK 10
雨棚 (2)	Yes	No	Yes	Yes
锁 (3)	1	2	2	1 (4点锁)
锁点	-	-	1 (3点锁)	-
封闭区域外锁定	No	No	Yes	Yes
开门角度	180°	120°	180°	180°
每25mm安装位 (4)	Yes	No	Yes	Yes

(1) 透明门IK08
(2) 带双齿锁
(3) 手柄带1242E钥匙
(4) 模数化安装位便于导轨安装

PLM系列阶式滑块

- 将阶式滑块组件和滑块托架一起使用，可对安装板深度进行调整，调整间距为12.5mm
- 材质：镀重铬酸锌钢板

产品型号	适用深度(mm)
NSYDPLM200	200
NSYDPLM250	250
NSYDPLM300	300
NSYDPLM350	400

Thalassa 绝缘材料机柜

PLM 系列壁挂式机柜尺寸示图

PLM系列机柜各部分尺寸标注

尺寸(mm)										背部安装(mm)		内部固定(mm)			型号
A	B	C	D	E	F	G	H	I	J	K	L	M	N	O	
430	330	200	380	260	181	247	150	179	168	325	225	375	150	13	**NSYPLM43G**
530	430	200	480	360	181	347	150	279	168	425	325	475	250	13	**NSYPLM54G**
647	435	250	580	360	228	388	192	279	212	525	325	575	250	13	**NSYPLM64G**
747	535	300	680	460	278	487	241	379	261	625	425	675	350	15	**NSYPLM75G**
847	635	300	780	560	278	587	241	479	261	725	525	775	450	15	**NSYPLM86G**
1056	852	350	980	760	327	775	280	680	300	925	725	975	650	15	**NSYPLM108G**

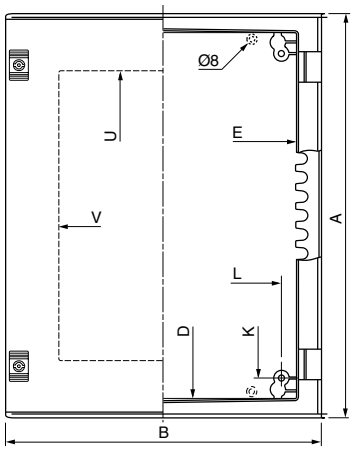

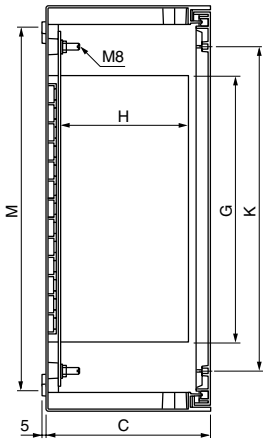

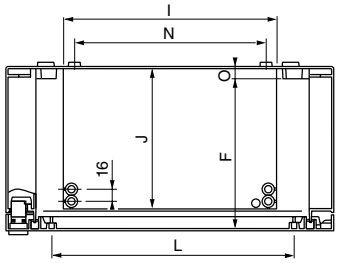

A: 高度
B: 宽度
C: 深度

Thalassa 绝缘材料机柜

PLM 系列壁挂式机柜

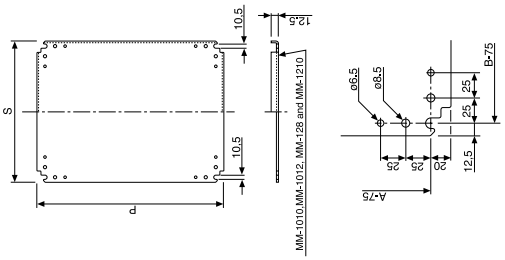

安装板

- 可直接安装于机柜或阶式滑块上
- 材质：镀锌安装板

机柜型号	安装板型号	厚度 (mm)	重量 (kg)
NSYPLM32G	NSYMM32	2.5	0.6
NSYPLM3025G		2.5	0.6
NSYPLM43G	NSYMM43	2.5	1.6
NSYPLM54G	NSYMM54	2.5	2.5
NSYPLM64G	NSYMM64	2.5	3.1
NSYPLM75G	NSYMM75	2.5	4.6
NSYPLM86G	NSYMM86	3	9.9
NSYPLM108G	NSYMM108	3	16.9

阶式滑块

适用于200, 250, 300, 350mm深度的机柜的安装板的调节，调整间距为12.5mm。

- 材质：镀重铬酸锌钢板

机柜型号	阶式滑块型号	A	B
NSYPLM43G	NSYDPLM200	156	94
NSYPLM54G	NSYDPLM200	156	94
NSYPLM64G	NSYDPLM250	200	100
NSYPLM75G	NSYDPLM300	250	100
NSYPLM86G	NSYDPLM300	250	100
NSYPLM108G	NSYDPLM350	306	106

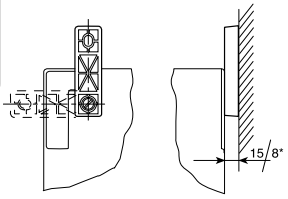

耳状固定件(聚酯)

- 用于机柜与墙面的固定
- 从外部用M8 的螺丝将嵌孔 (标准配置) 与机柜的后盖板连在一起
- NSYPLM32G 使用的是自攻螺丝固定
- 既可水平使用，也可垂直使用
- 标准配置不含挂墙件

机柜型号	挂墙件型号
NSYPLM32G	NSYPFPLM32G
NSYPLM3025G到NSYPLM108G	NSYPFXPLM

橡皮扣

将机柜后部的通风窗口遮盖住以满足防护等级要求，可选件。

机柜型号	橡皮扣型号
NSYPLM32, 3025	NSYCEPLMAG
NSYPLM43, 54	NSYCEPLMBG
NSYPLM64, 75, 86	NSYCEPLMCG

Thalassa 绝缘材料机柜

PLA 系列落地式机柜

锁件位于密封区外侧，大于750mm高度箱体有2个锁定点，1000mm以上高度箱体有4个锁定点。

配有遮雨篷及顶部敞开式设计保证自通风

120°铰链，不锈钢安全销，密封条确保防护等级达到IP66。

垂直安装在机柜上的门板固定器

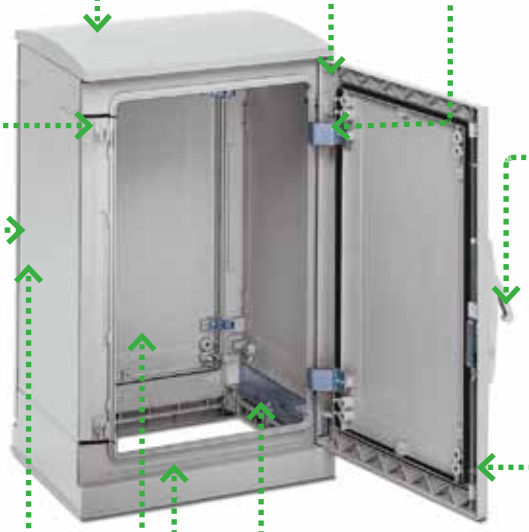

双齿锁位于密封区外侧，多种锁芯可供选择。

耳状固定件

安装件

可选装玻璃门

深度可以调节的安装板

敞开式底部方便电缆进线

内部配有可移动铰链和螺栓

Thalassa 绝缘材料机柜

PLA 系列落地式机柜

PLA系列落地式机柜

- 颜色RAL7035
- 符合IEC62208 标准
- IP65，符合IEC60529
- 抗外部机械冲击能力强，达到IK10，符合IEC62262 标准
- 阻燃性材料，工作温度-50 ~ +150
- 耐化学介质与腐蚀性环境
- 抗紫外线
- 适于双绝缘安装，符合IEC60439-1 标准
- 开门方向可左右互换，最大开门角度120°。最大载荷30kg/m^2
- 锁件位于密封区域外侧，大于750mm 的高度上有2 个锁定点，1000mm 以上的高度有4 个锁定点
- 凸台用于直接固定安装板或附件等
- 可直接安装于地面或安装在底座上

标准PLA机柜包括

- 机柜，包括封闭的顶盖和底盖，附带防水密封条
- 标准塑料门，开门方向可左右互换，大于750mm 的高度配有两个铰链，大于1000mm 的高度配有4 个铰链
- 双齿锁
- 双门机柜包含一个中间加强筋

高度 (mm)	宽度 (mm)	深度 (mm)	柜门数量	实心门机柜
500	500	320	1	**NSYPLA553G**
500	500	420	1	**NSYPLA554G**
500	750	320	1	**NSYPLA573G**
500	750	420	1	**NSYPLA574G**
500	1000	320	2	**NSYPLA5103G**
500	1000	420	2	**NSYPLA5104G**
500	1250	320	2	**NSYPLA5123G**
500	1250	420	2	**NSYPLA5124G**
750	500	320	1	**NSYPLA753G**
750	500	420	1	**NSYPLA754G**
750	750	320	1	**NSYPLA773G**
750	750	420	1	**NSYPLA774G**
750	750	620	1	**NSYPLA776G**
750	1000	320	2	**NSYPLA7103G**
750	1000	420	2	**NSYPLA7104G**
750	1250	320	2	**NSYPLA7123G**
750	1250	420	2	**NSYPLA7124G**
1000	500	320	1	**NSYPLA1053G**
1000	500	420	1	**NSYPLA1054G**
1000	750	320	1	**NSYPLA1073G**
1000	750	420	1	**NSYPLA1074G**
1000	1000	320	2	**NSYPLA10103G**
1000	1000	420	2	**NSYPLA10104G**
1000	1250	320	2	**NSYPLA10123G**
1000	1250	420	2	**NSYPLA10124G**
1250	500	320	1	**NSYPLA1253G**
1250	500	420	1	**NSYPLA1254G**
1250	750	320	1	**NSYPLA1273G**
1250	750	420	1	**NSYPLA1274G**
1250	750	620	1	**NSYPLA1276G**
1250	1000	320	2	**NSYPLA12103G**
1250	1000	420	2	**NSYPLA12104G**
1250	1250	320	2	**NSYPLA12123G**
1250	1250	420	2	**NSYPLA12124G**
1250	1250	620	2	**NSYPLA12126G**
1500	500	320	1	**NSYPLA1553G**
1500	500	420	1	**NSYPLA1554G**
1500	750	320	1	**NSYPLA1573G**
1500	750	420	1	**NSYPLA1574G**
1500	750	620	1	**NSYPLA1576G**
1500	1000	320	2	**NSYPLA15103G**
1500	1000	420	2	**NSYPLA15104G**
1500	1250	320	2	**NSYPLA15123G**
1500	1250	420	2	**NSYPLA15124G**
1500	1250	620	2	**NSYPLA15126G**
2000	750	420	2	**NSYPLA2074G**

Thalassa 绝缘材料机柜

PLA 系列落地式机柜尺寸示图

机柜

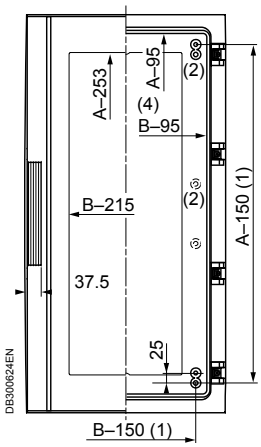

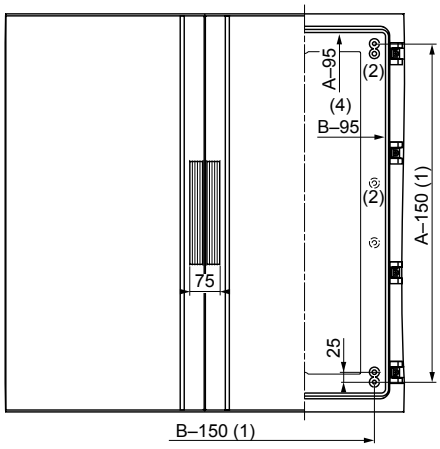

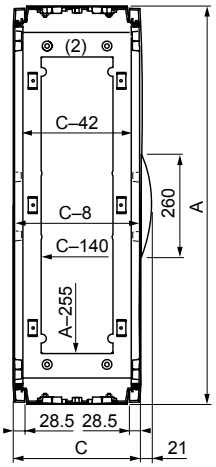

带通风帽沿机柜

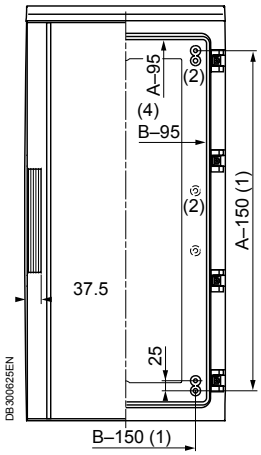

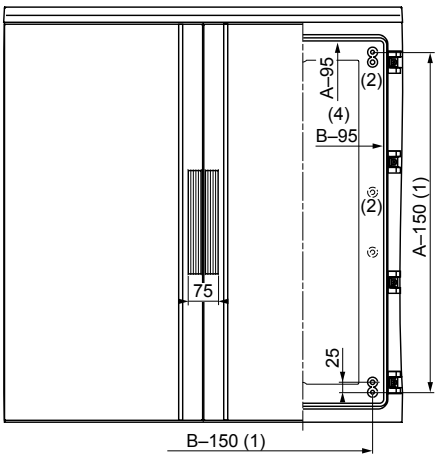

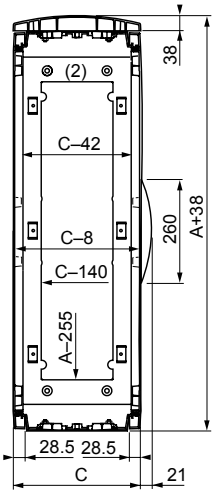

顶视图

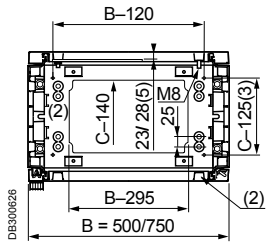

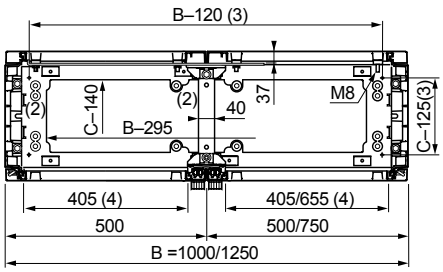

(1) 宽度大于1000mm时，机柜后部的凸台可用来固定安装板，顶部和底部的凸台可安装阶式导轨，内门。通常所有侧面和门上的凸台有M8的嵌孔。

(2) M8嵌孔和凸台用于固定安装板

(3) 与地面或底座固定时的定位中心

(4) 有效安装尺寸

ClimaSys 热能管理系统

简介

新型过滤风扇

适用条件

- 机柜外部温度低于内部所允许最高温度
- 高防护等级
- 外部环境不是完全布满灰尘

全面解决方案

- 颜色：RAL 7032 /RAL 7035
- 风量：38~850m^3/h

工业空调

适用条件

- 机柜内温度不受外界影响
- 机柜内外空气没有对流
- 降低机柜内的环境温度

全面解决方案

- 顶装和侧装，外加纤巧型规格型号
- 冷却功率 300W-15000W
- 电压：单相 230V(50/60Hz) 至三相 460V (60Hz)

空气 - 空气交换机

适用条件

- 机柜外面的温度低于机柜内部所需最高温度
- 高防护等级（IP55/IP22）
- 污染较严重的外部环境

全面解决方案

- 侧装安装
- 功热比 14~80W/K
- 电压：单相 230 (50/60Hz)

空气 - 水交换机

适用条件

- 机柜内部所需温度必须低于外部的最高温度
- 在腐蚀性空气环境里：内部与外部空气不能接触
- 污染粉尘环境 里，使用水冷并且外部空气不能循环
- 需要在外部环境吸收热量

全面解决方案

- 顶装和侧装两种方式
- 冷却功率：2100W 和 3000W
- 电压：230V (50/60Hz)

顶装和侧装两种方式

- 冷却功率：1000W~15000W
- 电压：单相 230V (50/60Hz) 至两相 440V (50/60Hz)

ClimaSys 热能管理系统

简介

加热器

全面解决方案

- 绝缘或铝材料
- 对流或循环流通
- 加热功率 10~400W
- 电压：110~250V
- 保证电子元器件在理想环境中运行

温度 / 湿度控制装置

- 将柜内温度最小值定义为加热启动值
- 将柜内温度最大值定义为冷却启动值

全面解决方案

- 控制温度：可调节或预设温度控制器；标准或双温温控器
- 控制相对湿度：可调节或预设湿度控制器
- 控制温度和相对湿度：温度湿度控制器

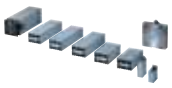

性能	过滤风扇	工业空调	空气 - 空气交换机	空气 - 水交换机	加热器	温度/湿度控制装置
安装方式及功能	外装	顶装	顶装	顶装	带风扇	温度调节范围：0-60°C
	内装	侧装	侧装	侧装	不带风扇	相对湿度调节：50-90%
	顶装	外挂或半嵌				湿度控制器：30-100%
功率(W)		300-15000		1000-15000	10-400	
风量(m^3/h)	38-850					
内/外部循环气流(m^3/h)			330/2900	280/1050		
规格(种)	12	50	4	12	8	15

ClimaSys 热能管理系统

新型过滤风扇

安装便捷，性能超群

- 快捷安装，独特的卡式安装方式
- 体积最小化，更节省安装空间
- 适合安装于所有材料的机柜上
- 轻松保养，减少保养时间

安全可靠，高度防护

- 适应各种环境，**IP54&IP55**
- 抗冲击能力 **IK08**
- **CE, UL, UV** 等权威认证
- 有百叶窗设计加强过滤保护

全面解决方案，满足多样化需求

- 丰富的产品系列，6 种流量选择，风量范围：**40~850m^3/h**
- 颜色：**RAL7032/RAL7035**
- 电压：**230V，50Hz/60Hz**

典雅外观，功能完善

- 拥有极好的过滤防护能力
- 经济型散热
- 确保最佳的气流量，最小压力损失
- 创新工程设计能满足更高的流量需求

ClimaSys 热能管理系统

新型过滤风扇

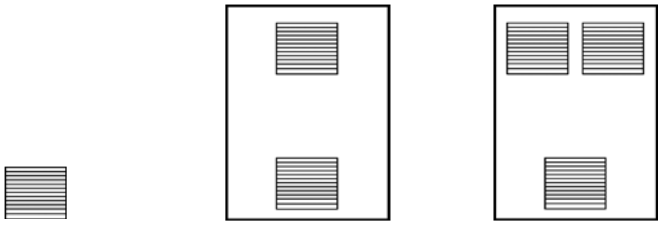

气流量 (m^3/h)			电压	产品型号			
自然通风 (带滤网的风扇)	风扇+1 出风栅格(m^3/h)	风扇+2 出风栅格(m^3/h)		带滤网的风扇	出风栅格	带滤网的风扇	出风栅格
				RAL 7032		RAL 7035	
38	25	33	230V	**NSYCVF38M32S**	**NSYCAG92LPF32**	**NSYCVF38M230PFS**	**NSYCAG92LPFS**
85	63	71	230V	**NSYCVF85M32S**	**NSYCAG125LPF32**	**NSYCVF85M230PFS**	**NSYCAG125LPFS**
165	153	161	230V	**NSYCVF165M32S**	**NSYCAG223LPF32**	**NSYCVF165M230PFS**	**NSYCAG223LPFS**
302	260	268	230V	**NSYCVF300M32S**	**NSYCAG223LPF32**	**NSYCVF300M230PFS**	**NSYCAG223LPFS**
562	473	481	230V	**NSYCVF560M32**	**NSYCAG291LPF32**	**NSYCVF560M230PF**	**NSYCAG291LPFS**
838	718	728	230V	**NSYCVF850M32**	**NSYCAG291LPF32**	**NSYCVF850M230PF**	**NSYCAG291LPFS**

ClimaSys 热能管理系统

新型过滤风扇

过滤栅格

产品型号		尺寸		IP
RAL7032	RAL7035	外形尺寸	开孔尺寸	
NSYCAG92LPF32	NSYCAG92LPFS	137x117	92x92	54
NSYCAG125LPF32	NSYCAG125LPFS	170x150	125x125	54
NSYCAG223LPF32	NSYCAG223LPFS	268x248	223x223	54
NSYCAG291LPF32	NSYCAG291LPFS	336x316	291x291	54

过滤风扇各项参数

特点	产品型号					
颜色RAL7032	NSYCVF38M32S	NSYCVF85M32S	NSYCVF165M32S	NSYCVF300M32S	NSYCVF560M32	NSYCVF850M32
颜色RAL7035	NSYCVF38M230PFS	NSYCVF85M230PFS	NSYCVF165M230PFS	NSYCVF300M230PFS	NSYCVF560M230PF	NSYCVF850M230PF
风量(带过滤器)m^3/h						
50Hz	38m^3/h	85m^3/h	165m^3/h	300m^3/h	562m^3/h	838m^3/h
60Hz	39m^3/h	98m^3/h	193m^3/h	350m^3/h	586m^3/h	803m^3/h
风量(带1个栅格)m^3/h						
50Hz	25m^3/h	63m^3/h	153m^3/h	260m^3/h	473m^3/h	718m^3/h
60Hz	26m^3/h	72m^3/h	171m^3/h	307m^3/h	477m^3/h	568m^3/h
风量(带2个栅格)m^3/h						
50Hz			161m^3/h	268m^3/h	481m^3/h	728m^3/h
60Hz			175m^3/h	311m^3/h	485m^3/h	585m^3/h
电压	230V	230V(50/60Hz)	230V(50/60Hz)	230V(50/60Hz)	230V(50/60Hz)	230V(50/60Hz)
电压范围	150V...250V	175V...253V	175V...253V	145V...253V	207V...244V	207V...244V
功率(50/60Hz)	4.5/4.8W	17/15W	16.3/14.3W	36/37W	68/85W	150/195W
最大电流(50/60Hz)	0.16/0.17A	0.121/0.097A	0.121/0.94A	0.171/0.16A	0.52/0.370A	0.65/0.85A
噪声水平	40/41dB(A)	46/49dB(A)	50/51dB(A)	55/56dB(A)	59/59dB(A)	76/75dB(A)
轴承	滚珠轴承	滚珠轴承	滚珠轴承	滚珠轴承	滚珠轴承	滚珠轴承
IP防护等级	54	54	54	54	54	54
外形尺寸(mm)	137×117×49	170×150×62	268×248×104	268×248×116	336×316×161	336×316×162
开孔尺寸(mm)	92×92	125×125	223×223	223×223	291×291	291×291
重量	0.220kg	0.780kg	1.140kg	1.3kg	3.2kg	4.1kg
材料	ASA/PC	ASA/PC	ASA/PC	ASA/PC	ASA/PC	ASA/PC
工作温度	-10...+70°C	-20...+60°C	-20...+60°C	-10...+70°C	-15...+60°C	-15...+60°C
存储温度	-40...+70°C	-40...+70°C	-40...+70°C	-40...+70°C	-40...+50°C	-40...+50°C
利用率	100%	100%	100%	100%	100%	100%
最大静态压力(气流量0m/h)	29Pa	50Pa	50Pa	158Pa	140Pa	170Pa
接线方式	含导线	含导线	含导线	含导线	不含导线	不含导线

栅格

特点	产品型号					
颜色RAL7032	NSYCAG92LPF32	NSYCAG125LPF32	NSYCAG223LPF32	NSYCAG223LPF32	NSYCAG291LPF32	NSYCAG291LPF32
颜色RAL7035	NSYCAG92LPFS	NSYCAG125LPFS	NSYCAG223LPFS	NSYCAG223LPFS	NSYCAG291LPFS	NSYCAG291LPFS
IP防护等级	54	54	54	54	54	54
外形尺寸(高x长x深mm)	137x117x18	170x150x18	268x248x18	268x248x18	336x316x18	336x316x18
材料	ASA/PC	ASA/PC	ASA/PC	ASA/PC	ASA/PC	ASA/PC
工作温度	-20...+70°C	-20...+70°C	-20...+70°C	-20...+70°C	-20...+70°C	-20...+70°C

NSYCVF38M32S/NSYCVF38M230PFS

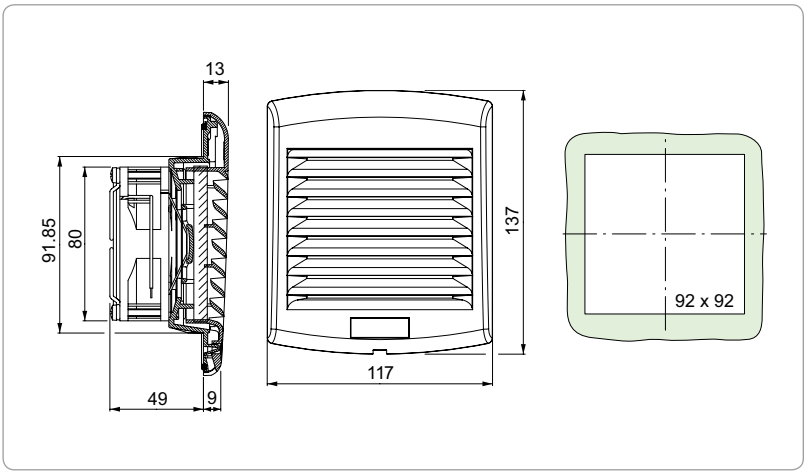

流量曲线

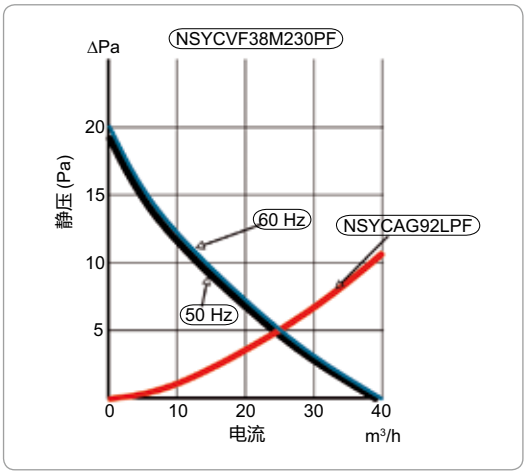

NSYCVF85M32S/NSYCVF85M230PFS

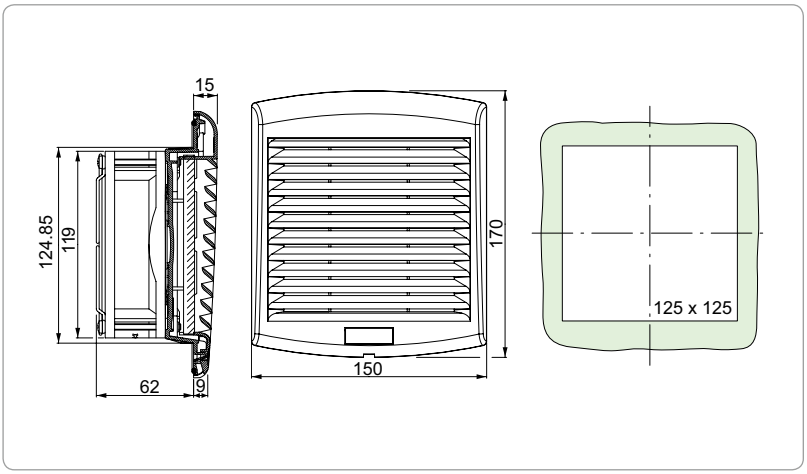

流量曲线

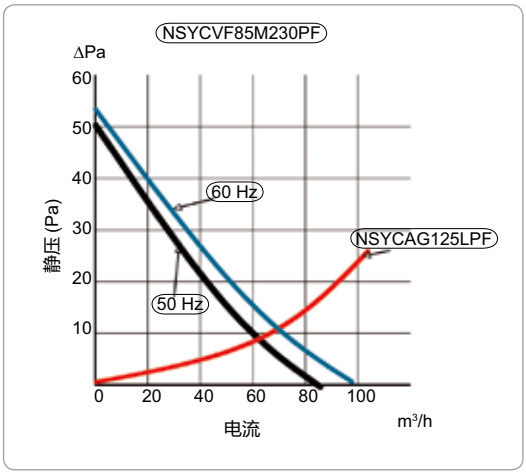

NSYCVF165M32S/NSYCVF165M230PFS

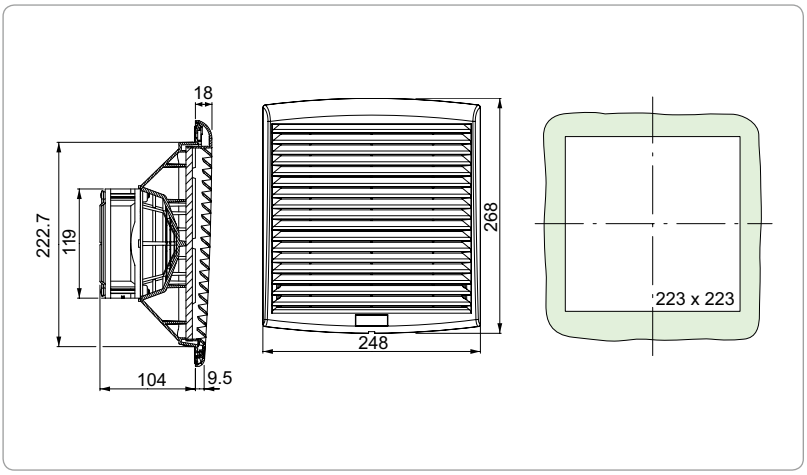

流量曲线

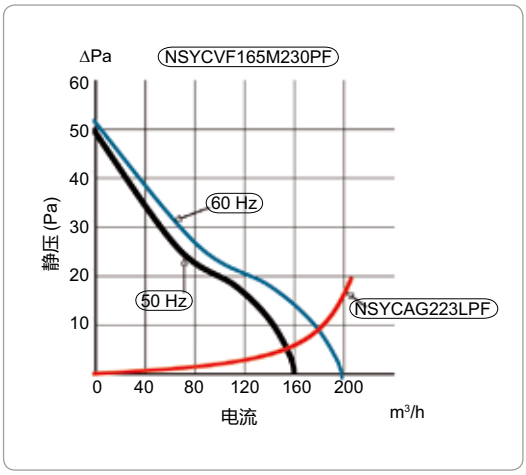

NSYCVF300M32S/NSYCVF300M230PFS

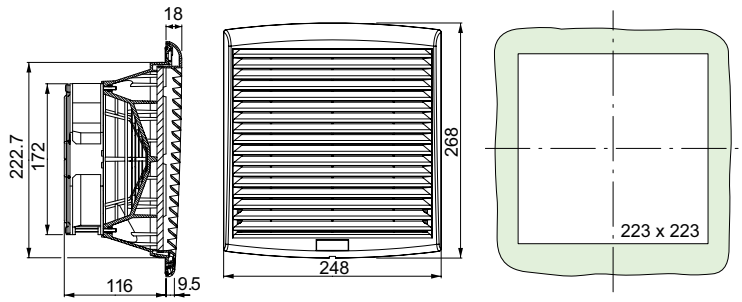

流量曲线

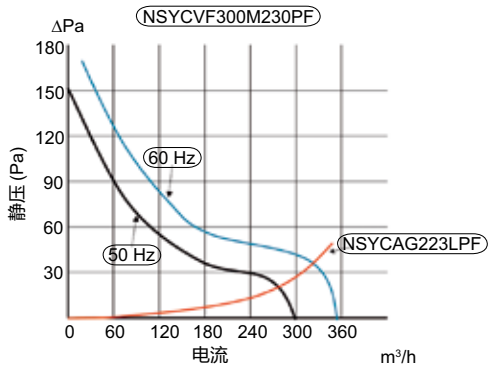

NSYCVF560M230PF/NSYCVF560M115PF

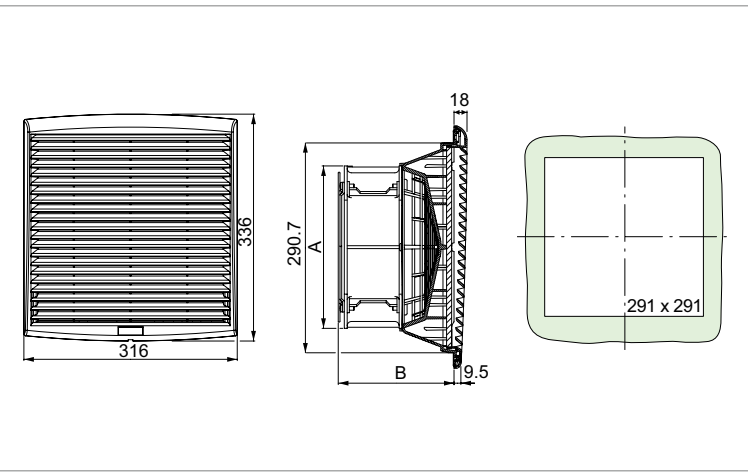

流量曲线

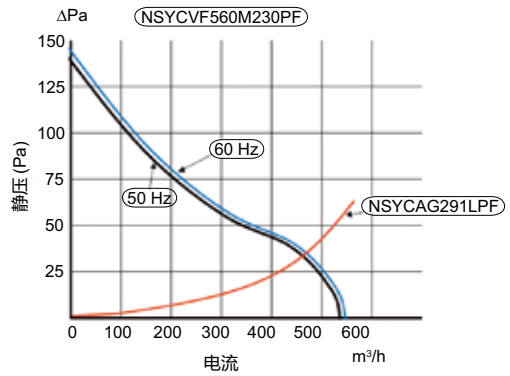

NSYCVF850M230PF/NSYCVF850M115PF

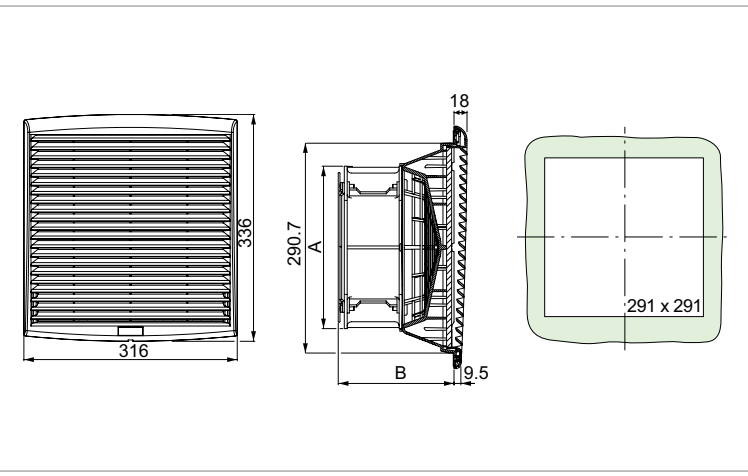

流量曲线

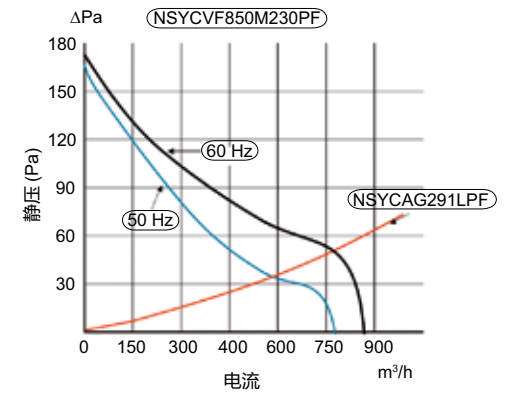

ClimaSys 热能管理系统

工业空调
简介

新产品

> 新推出的极热环境冷却系统，该系统的适用环境温度高达 55°C，所集成的报警系统将会在系统运行出现异常时及时发出报警信号。

适用于极热环境的冷却装置

多种安装选项

该冷却系列产品包括了顶部和侧面安装选项，以及纤巧规格型号，以便可以高效安装到控制面板开口内，大幅节省空间。

15 kW

更高的额定功率可适应任何环境条件

新系统的冷却功率高达 15kW。

改进产品设计以提高防护性能

采用了新的内部网格设计，以保护人员操作安全，同时让 ClimaSys 产品更加易于清洁和维护。

快速配置并显示系统状态

新款的人机界面 (HMI) 可以更快速地显示所有配置参数以及机箱内的传感器读数 (不包括室外安装的重型机型)。

新机箱材料可满足任何应用需求

ClimaSys 冷却系统可以提供室外安装型号，以及不锈钢材料型号，是卫生要求较高环境如食品饮料厂的理想选择。

+/- 1.5°C

精确的热控制

为了使电机驱动器以及控制系统保持在安全温度范围内运行，所有 ClimaSys 冷却装置都配备了精确电子恒温器控制系统，其冷却精度高达 (+/- 1.5 °C)。

更高的额定温度范围，可应对任何恶劣环境

ClimaSys CU 室外安装重型冷却系统可以耐受极端环境条件，工作温度范围可达 -20 至 +55 °C。

新通过的认证

- UL
- CE

安装简单

更换滤网无需任何工具，短短数秒即可完成。

ClimaSys 热能管理系统

工业空调
特性

冷却装置

特性	侧面安装机型			
	用于电气控制面板的冷却装置。 • 采用更加环保的气体 R134a (HFC) 以保护环境 • 所有机型都配备了电子恒温器 • 所有机型都配备了报警系统和门磁开关 • 每台设备都配备了吊环螺栓 • 组件质量一流 • 对于恶劣环境应用，强烈建议使用方购买不包括在标配范围内的外部过滤器 • 配备了人机界面显示屏			
材料	RAL 7035 灰色镀锌钢或不锈钢			
认证	• CE • UL (仅适用于型号代码以 UL 结尾的机型)			
安装方式	室内			
冷却特性				
冷却功率 L35-L35	300 W (1024 Btu/h)	380 W (1297 Btu/h)	640 W (2184 Btu/h)	820 W (2798 Btu/h)
冷却功率 L35-L50	150 W (512 Btu/h)	240 W (819 Btu/h)	470 W (1604 Btu/h)	680 W (2320 Btu/h)
内部回路的空气流量 (机箱内)	280 m^3/h	280 m^3/h	330 m^3/h	330 m^3/h
外部回路的空气流量 (环境)	280 m^3/h	280 m^3/h	570 m^3/h	570 m^3/h
恒温器类型	电子	电子	电子	电子
温度设定范围	+20 ... +55 °C *	+20 ... +55 °C * (+20 ... +50 °C) **	+20 ... +55 °C * (+20 ... +50 °C) **	+20 ... +55 °C * (+20 ... +50 °C)**
最大外部温度	+55 °C	+55 °C (+50 °C) **	+55 °C (+50 °C) **	+55 °C (+50 °C) **
内部回路温度范围 (机箱内)	+20 ... +46 °C	+20 ... +46 °C	+20 ... +46 °C	+20 ... +46 °C
外部回路温度范围 (环境)	+20 ... +55 °C *	+20 ... +55 °C * (+20 ... +50 °C) **	+20 ... +55 °C * (+20 ... +50 °C) **	+20 ... +55 °C * (+20 ... +50 °C) **
冷却气体种类	R134a	R134a	R134a	R134a
冷却气体重量	0.13 kg	0.16 kg	0.23 kg	0.23 kg
冷却通道最大压力	25 bar	26 bar (28 bar) **	25 bar (28 bar) **	25 bar (28 bar) **
外部过滤器	任选，参见 104 页	任选，参见 104 页	任选，参见 104 页	任选，参见 104 页
电气特性				
输入电压	1 x 230 V / 50-60 Hz	1 x 230 V / 50-60 Hz**	1 x 230 V / 50-60 Hz**	1 x 230 V / 50-60 Hz**
启动 / 额定电流	4.2 A / 1.5 A	6.0 A / 1.6 A	8.1 A / 2.1 A	10.8 A / 2.6 A
功耗 L35-L35	270 W	280 W	400 W	440 W
功耗 L35-L50	310 W	330 W	470 W	490 W
能效比 (EER) L35-L35	1.1	1.4	1.6	1.9
建议采用的热保护 (熔丝) 等级	T4 A	T4 A	T6 A	T6 A
物理特性				
外观尺寸 (HxWxD)	340 x 525 x 135 mm	460 x 285 x 180 mm	606 x 316 x 212 mm	783 x 348 x 215 mm
内部 / 外部 IP 防护等级	IP55 / IP34	IP55 / IP34	IP55 / IP34	IP55 / IP34
噪声水平	61 dB	60 dB	65 dB	65 Db
重量	17 kg	17 kg	21 kg	27 kg
型号				
钢	**NSYCU300H**	**NSYCU400**	**NSYCU600**	**NSYCU800**
不锈钢	-	**NSYCUX400**	**NSYCUX600**	**NSYCUX800**
钢 (符合 UL 标准)	-	**NSYCU400UL**	**NSYCU600UL**	**NSYCU800UL**
不锈钢 (符合 UL 标准)	-	-	**NSYCUX600UL**	**NSYCUX800UL**

* 60H 时为 50°C。
** UL 认证仅适用于 60Hz 的频率。

ClimaSys 热能管理系统

工业空调

特性

	1000 W (3412 Btu/h)	1000 W (3412 Btu/h)	1250 W (4265 Btu/h)	1250 W (4265 Btu/h)	1600 W (5459 Btu/h)	1600 W (5459 Btu/h)	2000 W (6824 Btu/h)
	790 W (2696 Btu/h)	790 W (2696 Btu/h)	910 W (3105 Btu/h)	910 W (3105 Btu/h)	1230 W (4197 Btu/h)	1230 W (4197 Btu/h)	1510 W (5152 Btu/h)
	330 m^3/h	330 m^3/h	570 m^3/h	570 m^3/h	570 m^3/h	570 m^3/h	860 m^3/h
	570 m^3/h	570 m^3/h	860 m^3/h	860 m^3/h	1050 m^3/h	1050 m^3/h	1050 m^3/h
	电子	电子	电子	电子	电子	电子	电子
	+20 ... +55 °C * (+20 ... +50 °C) **	+20 ... +50 °C	+20 ... +55 °C * (+20 ... +50 °C) **	+20 ... +50 °C	+20 ... +55 °C * (+20 ... +50 °C) **	+20 ... +50 °C	+20 ... +55 °C * (+20 ... +50 °C) **
	+55 °C (+50 °C) **	+55 °C (+50 °C) **	+55 °C (+50 °C) **	+55 °C	+55 °C (+50 °C) **	+55 °C (+50 °C) **	+55 °C (+50 °C) **
	+20 ... +46 °C	+20 ... +46 °C	+20 ... +46 °C	+20 ... +46 °C	+20 ... +46 °C	+20 ... +46 °C	+20 ... +46 °C
	+20 ... +55 °C * (+20 ... +50 °C) **	+20 ... +50 °C * (+20 ... +50 °C)**	+20 ... +55 °C * (+20 ... +50 °C) **	+20 ... +50 °C	+20 ... +55 °C * (+20 ... +50 °C) **	+20 ... +50 °C	+20 ... +55 °C * (+20 ... +50 °C) **
	R134a	R134a	R134a	R134a	R134a	R134a	R134a
	0.23 kg	0.23 kg	0.38 kg	0.38 kg	0.45 kg	0.45 kg	0.54 kg
	25 bar (28 bar) **	25 bar (28 bar) **	25 bar (28 bar) **	25 bar	25 bar (28 bar) **	25 bar (28 bar) **	25 bar (28 bar) **
	任选，参见 104 页	任选，参见 104 页	任选，参见 104 页	任选，参见 104 页	任选，参见 104 页	任选，参见 104 页	任选，参见 104 页
	1 x 230 V / 50-60 Hz**	2 x 400-440 V / 50-60 Hz 2 x 400-460 V / 60 Hz**	1 x 230 V / 50-60 Hz**	2 x 400-440 V / 50-60 Hz**	1 x 230 V / 50-60 Hz**	2 x 400-440 V / 50-60 Hz 2 x 460 V / 60 Hz**	1 x 230 V / 50-60 Hz**
	10.5 A/3 A	8 A / 2 A	11 A / 3.8 A	8.5 A / 2.8 A	18 A / 5.4 A	11 A/2.9 A	24 A/6.5 A
	570 W	590 W	650 W	660 W	850 W	840 W	1080 W
	650 W	670 W	760 W	770 W	970 W	960 W	1290 W
	1.8	1.7	1.9	1.9	1.9	1.9	1.9
	T6 A	T4 A	T6 A	T4 A	T10 A	T6 A	T10 A
	783 x 348 x 215 mm	783 x 348 x 215 (+58) mm	999 x 405 x 237 mm	999 x 405 x 237 mm	999 x 405 x 237 mm	999 x 405 x 237 mm	999 x 405 x 237 mm
	IP55 / IP34	IP55 / IP34	IP55 / IP34	IP55 / IP34	IP55 / IP34	IP55 / IP34	IP55 / IP34
	65 dB	65 dB	65 dB	65 dB	65 dB	65 dB	65 dB
	28 kg	29 kg	38 kg	40 kg	40 kg	42 kg	52 kg
	NSYCU1K	**NSYCU1K2P4**	**NSYCU1K2**	**NSYCU1K22P4**	**NSYCU1K6**	**NSYCU1K62P4**	**NSYCU2K**
	NSYCUX1K	**NSYCUX1K2P4**	**NSYCUX1K2**	**NSYCUX1K22P4**	**NSYCUX1K6**	**NSYCUX1K62P4**	**NSYCUX2K**
	NSYCU1KUL	**NSYCU1K2P4UL**	**NSYCU1K2UL**	-	**NSYCU1K6UL**	**NSYCU1K62P4UL**	**NSYCU2KUL**
	NSYCUX1KUL	**NSYCUX1K2P4UL**	**NSYCUX1K2UL**	-	**NSYCUX1K6UL**	**NSYCUX1K62P4UL**	**NSYCUX2KUL**

ClimaSys 热能管理系统

工业空调
特性

冷却装置

特性	侧面安装机型			立式机型
	用于电气控制面板的冷却装置 • 所有机型都配备了报警系统和门磁开关 • 每台设备都配备了吊环螺栓 • 组件质量一流 • 对于恶劣环境应用，强烈建议使用方购买不包括在标配范围内的外部过滤器			
材料	RAL 7035 灰色镀锌钢或不锈钢			
认证	• CE • UL (仅适用于型号代码以 UL 结尾的机型)			
安装方式	• 室内			• 室内 • 不能安装在有底座的机箱上
冷却特性				
冷却功率 L35-L35	2000 W (6824 Btu/h)	2900 W (9895 Btu/h)	3850 W (13137 Btu/h)	5800 W (19790 Btu/h)
冷却功率 L35-L50	1510 W (5152 Btu/h)	2250 W (7677 Btu/h)	2870 W (9793 Btu/h)	4350 W (14843 Btu/h)
内部回路的空气流量 (机箱内)	860 m^3/h	1450 m^3/h	1450 m^3/h	1450 m^3/h
外部回路的空气流量 (环境)	1050 m^3/h	1450 m^3/h	1450 m^3/h	2900 m^3/h
恒温器类型	电子	电子	电子	电子
温度设定范围	+20 ... +50 °C (+20 ... +45 °C) *	+20 ... +50 °C (+20 ... +45 °C) *	+20 ... +50 °C (+20 ... +45 °C) *	+20 ... +50 °C
最大外部温度	+55 °C (+45 °C)	+55 °C (+45 °C)	+55 °C (+45 °C)	+50 °C
内部回路温度范围 (机箱内)	+20 ... +46 °C (+20 ... +45 °C) *	+20 ... +46 °C (+20 ... +45 °C) *	+20 ... +46 °C (+20 ... +45 °C) *	+20 ... +46 °C
外部回路温度范围 (环境)	+20 ... +50 °C (+20 ... +45 °C) *	+20 ... +50 °C (+20 ... +45 °C) *	+20 ... +50 °C (+20 ... +45 °C) *	+20 ... +50 °C
冷却气体种类	R134a	R134a	R134a	R407c
冷却气体重量	0.59 kg	0.84 kg	1.14 kg	1.8 kg
冷却回路最大压力	25 bar (28 bar)*	25 bar (28 bar)*	25 bar (28 bar)*	27 bar
外部过滤器	任选，参见 102 页	任选，参见 102 页	任选，参见 102 页	标配聚氨酯过滤器
电气特性				
输入电压	3 x 400 V / 50-60 Hz 3 x 460 V / 60 Hz*	3 x 400 V / 50-60 Hz 3 x 460 V / 60 Hz*	3 x 400 V / 50-60 Hz 3 x 460 V / 60 Hz*	3 x 400 V / 50 Hz
启动 / 额定电流	10 A / 2.5 A	14 A/ 2.6A	18 A/3.6 A	21.7 A/5.9 A
功耗 L35-L35	970 W	1220 W	1780 W	2340 W
功耗 L35-L50	1150 W	1440 W	2050 W	3880 W
能效比 (EER) L35-L35	2.1	2.4	2.2	2.5
建议采用的热保护 (熔丝) 等级	T6 A	T6 A	T8 A	T8 A
物理特性				
外观尺寸 (HxWxD)	999 x 405 x 237 mm	1270 x 500 x 336 mm	1270 x 500 x 336mm	2000 x 600 x 380 mm
内部 / 外部 IP 防护等级	IP55 / IP34	IP55 / IP34	IP55 / IP34	IP55 / IP34
噪声水平	65 dB	70 dB	70 dB	72 dB
重量	54 kg	84 kg	85 kg	150 kg
型号				
钢	**NSYCU2K3P4**	**NSYCU3K3P4**	**NSYCU4K3P4**	**NSYCU6K3P4**
不锈钢	**NSYCUX2K3P4**	**NSYCUX3K3P4**	**NSYCUX4K3P4**	-
钢 (符合 UL 标准)	**NSYCU2K3P4UL**	**NSYCU3K3P4UL**	**NSYCU4K3P4UL**	-
不锈钢 (符合 UL 标准)	**NSYCUX2K3P4UL**	**NSYCUX3K3P4UL**	**NSYCUX4K3P4UL**	-

* UL 认证仅适用于 60Hz 的频率。

ClimaSys 热能管理系统

工业空调

特性

- 室内
- 不能安装在与带有底座的机箱上

	6050 W (20643 Btu/h)	7600 W (25932 Btu/h)	7950 W (27126 Btu/h)	9400 W (32074 Btu/h)	9850 W (33610 Btu/h)	14800 W (50500 Btu/h)	15150 W (51694 Btu/h)
	4350 W (14843 Btu/h)	5700 W (19449 Btu/h)	5930 W (20234 Btu/h)	7000 W (23885 Btu/h)	7350 W (25079Btu/h)	11300 W (38557 Btu/h)	11600 W (39581 Btu/h)
	1450 m^3/h	2900 m^3/h	2900 m^3/h	2900 m^3/h	2900 m^3/h	4300 m^3/h	4300 m^3/h
	2900 m^3/h	2900 m^3/h	2900 m^3/h	2900 m^3/h	2900 m^3/h	5800 m^3/h	5800 m^3/h
	电子	电子	电子	电子	电子	电子	电子
	+20 ... +50 °C	+20 ... +50 °C	+20 ... +50 °C	+20 ... +45 °C	+20 ... +45 °C	+20 ... +50 °C	+20 ... +50 °C
	+50 °C	+50 °C	+50 °C	+50 °C	+50 °C	+55 °C	+55 °C
	+20 ... +46 °C	+20 ... +46 °C	+20 ... +46 °C	+20 ... +46 °C	+20 ... +46 °C	+20 ... +46 °C	+20 ... +46 °C
	+20 ... +50 °C	+20 .... +50 °C	+20 ... +50 °C	+20 ... +45 °C	+20 ... +45 °C	+20 ... +50 °C	+20 ... +50 °C
	R407c	R134a	R134a	R134a	R134a	R410a	R410a
	1.8 kg	2.8 kg	2.8 kg	2.3 kg	2.3 kg	3.5 kg	3.5 kg
	27 bar	27 bar	27 bar	27 bar	27 bar	39 bar	39 bar
	标配聚氨酯过滤器	标配聚氨酯过滤器	标配聚氨酯过滤器	标配聚氨酯过滤器	标配聚氨酯过滤器	标配聚氨酯过滤器	标配聚氨酯过滤器
	3 x 460 V / 60 Hz	3 x 400 V / 50 Hz	3 x 460 V / 60 Hz	3 x 400 V / 50 Hz	3 x 460 V / 60 Hz	3 x 400 V / 50 Hz	3 x 460 V / 60 Hz
	23.5 A/6.8 A	43.8 A / 7.2 A	44.5 A / 7.9 A	30.7 A / 9.1 A	32.5 A / 10.3 A	49 A/11 A	51 A/11.8 A
	2920 W	3530 W	4210 W	3850 W	4380 W	5750 W	6580 W
	4520 W	4270 W	5340 W	5400 W	6340 W	6900 W	7760 W
	2.1	2.2	1.9	2.4	2.2	2.6	2.3
	T8A	T10A	T10A	T18A	T18A	T20A	T20A
	2000 x 600 x 380mm	2000 x 800 x 380mm	2000 x 800 x 380mm	2000 x 800 x 380mm	2000 x 800 x 380mm	2000 x 800 x 550mm	2000 x 800 x 550mm
	IP54/ IP34	IP54/ IP34	IP54/ IP34	IP54/ IP34	IP54/ IP34	IP54/ IP34	IP54/ IP34
	72 dB	72 dB	72 dB	77 dB	77 dB	67 dB	67 dB
	150 kg	160 kg	160 kg	180 kg	180 kg	240 kg	240 kg
	NSYCU6K3P460	**NSYCU8K3P4**	**NSYCU8K3P460**	**NSYCU10K3P4**	**NSYCU10K3P460**	**NSYCU15K3P4**	**NSYCU15K3P460**
	-	-	-	-	-	-	-
	-	-	-	-	-	-	-
	-	-	-	-	-	-	-

ClimaSys 热能管理系统

工业空调

特性

冷却装置

特性	顶部安装机型		
	用于电气控制面板的冷却装置。 • 采用更加环保的气体 R134a (HFC) 以保护环境 • 所有机型都配备了报警系统和门磁开关 • 每台设备都配备了吊环螺栓 • 组件质量一流 • 对于恶劣环境应用，强烈建议使用方购买不包括在标配范围内的外部过滤器		
材料	RAL 7035 灰色镀锌钢或不锈钢		
认证	• CE • UL (仅适用于型号代码以 UL 结尾的机型)		
安装方式	室内		
冷却特性			
冷却功率 L35-L35	410 W (1399 Btu/h)	820 W (2798 Btu/h)	1150 W (3924 Btu/h)
冷却功率 L35-L50	240 W (819 Btu/h)	680 W (2320 Btu/h)	900 W (3071 Btu/h)
内部回路的空气流量 (机箱内)	235 m^3/h	570 m^3/h	570 m^3/h
外部回路的空气流量 (环境)	330 m^3/h	860 m^3/h	1010 m^3/h
恒温器类型	电子	电子	电子
温度设定范围	+20 ... +55 °C * (+20 ... +50 °C) **	+20 ... +55 °C * (+20 ... +50 °C) **	+20 ... +55 °C * (+20 ... +50 °C) **
最大外部温度	+55 °C	+55 °C	+55 °C
内部回路温度范围 (机箱内)	+20 ... +46 °C	+20 ... +46 °C	+20 ... +46 °C
外部回路温度范围 (环境)	+20 ... +55 °C * (+20 ... +50 °C) **	+20 ... +55 °C * (+20 ... +50 °C) **	+20 ... +55 °C * (+20 ... +50 °C) **
冷却气体种类	R134a	R134a	R134a
冷却气体重量 0.17 kg	0.31 kg	0.63 kg	0.54 kg
冷却回路最大压力	28 bar	25 bar (28 bar)**	25 bar (28 bar)**
外部过滤器	任选，参见 104 页	任选，参见 104 页	任选，参见 104 页
电气特性			
输入电压	1 x 230 V / 50-60 Hz**	1 x 230 V / 50-60 Hz**	1 x 230 V / 50-60 Hz**
启动 / 额定电流	4 A / 1.5 A	12 A / 2.9 A	11 A / 3.2 A
功耗 L35-L35	230 W	510 W	550 W
功耗 L35-L50	290 W	560 W	660 W
能效比 (EER) L35-L35	1.8	1.6	2.1
建议采用的热保护 (熔丝) 等级	T4 A	T6 A	T6 A
物理特性			
外观尺寸 (HxWxD)	264 x 486 x 259 mm	340 x 600 x 340 mm	415 x 567 x 401 mm
内部 / 外部 IP 防护等级	IP54 / IP34	IP54 / IP34	IP54 / IP34
噪声水平	65 dB	65 dB	65 dB
重量	18 kg	23 kg	40 kg
型号			
钢	**NSYCU400R**	**NSYCU800R**	**NSYCU1K2R**
不锈钢	**NSYCUX400R**	**NSYCUX800R**	**NSYCUX1K2R**
钢 (符合 UL 标准)	**NSYCU400RUL**	**NSYCU800RUL**	**NSYCU1K2RUL**

* 60Hz 时为 50 °C。
** UL 认证仅适用于 60Hz 的频率。

ClimaSys 热能管理系统

工业空调

特性

	1550 W (5289 Btu/h)	2050 W (6995 Btu/h)	2050 W (6995 Btu/h)	2900 W (9895 Btu/h)	3850 W (13137 Btu/h)
	1200 W (4095 Btu/h)	1560 W (5323 Btu/h)	1560 W (5323 Btu/h)	2250 W (7677 Btu/h)	2870 W (9793 Btu/h)
	860 m^3/h	1050 m^3/h	1050 m^3/h	860 m^3/h	1450 m^3/h
	1820 m^3/h	1820 m^3/h	1820 m^3/h	3410 m^3/h	3410 m^3/h
	电子	电子	电子	电子	电子
	+20 ... +55 °C * (+20 ... +50 °C) **	+20 ... +55 °C *	+20 ... +50 °C (+20 ... +45 °C) **	+20 ... +50 °C (+20 ... +45 °C) **	+20 ... +50 °C (+20 ... +45 °C) **
	+55 °C	+55 °C (+50 °C) **	+50 °C (+45 °C) **	+50 °C (+45 °C) **	+50 °C (+45 °C) **
	+20 ... +46 °C	+20 ... +46 °C	+20 ... +46 °C (+20 ... +45 °C) **	+20 ... +46 °C (+20 ... +45 °C) **	+20 ... +46 °C (+20 ... +45 °C) **
	+20 ... +55 °C * (+20 ... +50 °C) **	+20 ... +55 °C *	+20 ... +50 °C (+20 ... +45 °C) **	+20 ... +50 °C (+20 ... +45 °C) **	+20 ... +50 °C (+20 ... +45 °C) **
	R134a	R134a	R134a	R134a	R134a
	0.55 kg	0.55 kg	1.20 kg	1.60 kg	
	25 bar (28 bar)**	25 bar	25 bar (28 bar)**	25 bar (28 bar)**	25 bar (28 bar)**
	任选，参见 104 页	任选，参见 104 页	任选，参见 104 页	任选，参见 104 页	任选，参见 104 页
	1 x 230 V / 50-60 Hz**	1 x 230 V / 50-60 Hz	3 x 400 V / 50-60 Hz (3 x 460 V / 60 Hz)**	3 x 400 V / 50-60 Hz (3 x 460 V / 60 Hz)**	3 x 400 V / 50-60 Hz (3 x 460 V / 60 Hz)**
	18 A / 4.5 A	24 A / 6 A	10 A / 1.9 A	15.7 A / 2.5 A	17 A / 3.6 A
	810 W	1150 W	990 W	1210 W	1790 W
	930 W	1250 W	1190 W	1450 W	2010 W
	1.9	1.8	2.1	2.4	2.2
	T10 A	T10 A	T6 A	T6 A	T6 A
	415 x 567 x 401 mm	415 x 567 x 401 mm	415 x 567 x 401 mm	496 x 797 x 492 mm	496 x 797 x 492 mm
	IP54 / IP34	IP54 / IP34	IP54 / IP34	IP54 / IP34	IP54 / IP34
	65 dB	65 dB	65 dB	75 dB	75 dB
	44 kg	50 kg	52 kg	83 kg***	86 kg***
	NSYCU1K5R	**NSYCU2KR**	**NSYCU2K3P4R**	**NSYCU3K3P4R**	**NSYCU4K3P4R**
	NSYCUX1K5R	**NSYCUX2KR**	**NSYCUX2K3P4R**	**NSYCUX3K3P4R**	**NSYCUX4K3P4R**
	NSYCU1K5RUL	-	**NSYCU2K3P4RUL**	**NSYCU3K3P4RUL**	**NSYCU4K3P4RUL**

*** 如果是在施耐德 Spacial SF 控制柜上部安装，那么必须从厂家订购固定支架 (参见下表)。

柜顶固定支架

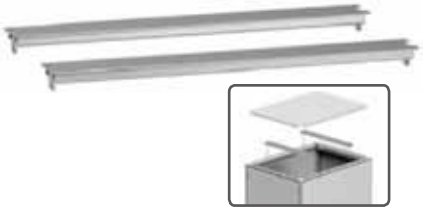

在 Spacial SF 控制柜上方安装重型冷却装置 (重量 >65kg)

- 材料：钢质
- 颜色：RAL 7035
- 供应型号：2 种

深度：600mm	深度：800mm
NSYCUSFS6	NSYCUSFS8

ClimaSys 热能管理系统

工业空调

特性

室外安装重型冷却装置

特性	侧面安装机型		
	冷却装置安装在室外、私人场所以及电气控制面板上。 • 采用更加环保的气体 R134a（HFC）以保护环境 • 所有型号都配备了机械式恒温器 • 所有机型都配备了报警系统和门磁开关 • 每台设备都配备了吊环螺栓 • 组件质量一流 • 对于恶劣环境应用，强烈建议使用方购买不包括在标配范围内的外部过滤器 • 作为标配，每台设备都配备了金属顶盖 • 防腐蚀防护等级 C3 • 包括冷凝器在内的内部部件都采用了防腐蚀保护涂层		
材料	304L 喷漆不锈钢 (RAL 7035)		
认证	CE		
安装方式	室内或室外		
冷却特性			
冷却功率 L35-L35	380 W (1297 Btu/h)	640 W (2184 Btu/h)	820 W (2798 Btu/h)
冷却功率 L35-L50	240 W (819 Btu/h)	470 W (1604 Btu/h)	680 W (2320 Btu/h)
内部回路的空气流量（机箱内）	280 m^3/h	330 m^3/h	330 m^3/h
外部回路的空气流量（环境）	280 m^3/h	570 m^3/h	570 m^3/h
恒温器类型	机械	机械	机械
温度设定范围	+20 ... +55 °C	+20 ... +55 °C	+20 ... +55 °C
最大外部温度	+55 °C	+55 °C	+55 °C
内部回路温度范围（机箱内）	+20 ... +46 °C	+20 ... +46 °C	+20 ... +46 °C
外部回路温度范围（环境）	-20 ... +55 °C	-20 ... +55 °C	-20 ... +55 °C
冷却气体种类	R134a	R134a	R134a
冷却气体重量	0.16 kg	0.23 kg	0.23 kg
冷却回路最大压力	26 bar	25 bar	25 bar
外部过滤器	任选，参见 104 页	任选，参见 104 页	任选，参见 104 页
电气特性			
输入电压	1 x 230 V / 50-60 Hz	1 x 230 V / 50-60 Hz	1 x 230 V / 50-60 Hz
启动 / 额定电流	6.0 A / 1.6 A	8.1 A / 2.1 A	10.8 A / 2.6 A
功耗 L35-L35	280 W	400 W	440 W
功耗 L35-L50	330 W	470 W	490 W
能效比（EER）L35-L35	1.4	1.6	1.9
建议采用的热保护（熔丝）等级	T4 A	T6 A	T6 A
物理特性			
外观尺寸 (HxWxD)	460 x 285 x 180 mm	606 x 316 x 212 mm	783 x 348 x 215 mm
内部 / 外部 IP 防护等级	IP55 / IP34	IP55 / IP34	IP55 / IP34
噪声水平	60 dB	65 dB	65 dB
重量	17 kg	21 kg	27 kg
型号			
	NSYCUHD400	NSYCUHD600	NSYCUHD800

ClimaSys 热能管理系统

工业空调

特性

	1000 W (3412 Btu/h)	1000 W (3412 Btu/h)	1600 W (5459 Btu/h)	1600 W (5459 Btu/h)	2000 W (6824 Btu/h)	2900 W (9895 Btu/h)	3850 W (13137 Btu/h)
	790 W (2696 Btu/h)	790 W (2696 Btu/h)	1230 W (4197 Btu/h)	1230 W (4197 Btu/h)	1510 W (5152 Btu/h)	2250 W (7677 Btu/h)	2870 W (9793 Btu/h)
	330 m^3/h	330 m^3/h	570 m^3/h	570 m^3/h	860 m^3/h	1450 m^3/h	1450 m^3/h
	570 m^3/h	570 m^3/h	1050 m^3/h	1050 m^3/h	1050 m^3/h	1450 m^3/h	1450 m^3/h
	机械	机械	机械	机械	机械	机械	机械
	+20 ... +55 °C	+20 ... +50 °C	+20 ... +55 °C	+20 ... +50 °C	+20 ... +55 °C	+20 ... +50 °C	+20 ... +55 °C
	+55 °C	+55 °C	+55 °C	+55 °C	+55 °C	+55 °C	+55 °C
	+20 ... +46 °C	+20 ... +46 °C	+20 ... +46 °C	+20 ... +46 °C	+20 ... +46 °C	+20 ... +46 °C	+20 ... +46 °C
	-20 ... +55 °C	-20 ... +50 °C	-20 ... +55 °C	-20 ... +50 °C	-20 ... +55 °C	-20 ... +50 °C	-20 ... +50 °C
	R134a	R134a	R134a	R134a	R134a	R134a	R134a
	0.23 kg	0.23 kg	0.45 kg	0.45 kg	0.59 kg	0.84 kg	1.14 kg
	25 bar	25 bar	25 bar	25 bar	25 bar2	5 bar	25 bar
	任选，参见 104 页	任选，参见 104 页	任选，参见 104 页	任选，参见 104 页	任选，参见 104 页	任选，参见 104 页	任选，参见 104 页
	1 x 230 V / 50-60 Hz	2 x 400-440V / 50-60Hz	1 x 230 V / 50-60 Hz	2 x 400-440V / 50-60Hz	3 x 400 V / 50-60 Hz	3 x 400 V / 50-60 Hz	3 x 400 V / 50-60 Hz
	10.5 A / 3 A	8 A / 2 A	18 A / 5.4 A	11 A / 2.9 A	10 A / 2.5 A	14 A / 2.6 A	18 A / 3.6 A
	570 W	590 W	850 W	840 W	970 W	1220 W	1780 W
	650 W	670 W	970 W	960 W	1150 W	1440 W	2050 W
	1.8	1.7	1.9	1.9	2.1	2.4	2.2
	T6 A	T4 A	T10 A	T6 A	T6 A	T6 A	T8 A
	783 x 348 x 215 mm	783 x 348 x 215 (+58) mm	999 x 405 x 237 mm	999 x 405 x 237 mm	999 x 405 x 237 mm	1270 x 500 x 336 mm	1270 x 500 x 336 mm
	IP55 / IP34	IP55 / IP34	IP55 / IP34	IP55 / IP34	IP55 / IP34	IP55 / IP34	IP55 / IP34
	65 dB	65 dB	65 dB	65 dB	65 dB	70 dB	70 dB
	28 kg	29 kg	40 kg	42 kg	54 kg	84 kg	85 kg
	NSYCUHD1K	**NSYCUHD1K2P4**	**NSYCUHD1K6**	**NSYCUHD1K62P4**	**NSYCUHD2K3P4**	**NSYCUHD3K3P4**	**NSYCUHD4K3P4**

ClimaSys 热能管理系统

工业空调
特性

纤巧型 Slim 系列冷却装置

特性	侧面安装机型			
	专门用于控制面板和配电板的冷却装置 • 采用更加环保的气体 R134a (HFC) 以保护环境 • 配备了电子恒温器 • 三种安装位置选项 (外挂安装，半嵌入式安装，全嵌入式安装) • 配备了报警系统和门磁开关 • 每台设备都配备了吊环螺栓			
材料	RAL 7035 灰色镀锌钢			
认证	• CE • UL			
安装方式	• 室内 • 所有 Slim 系列型号冷却装置在所有安装位置都配有独特的开口			
冷却特性				
冷却功率 L35-L35	1100 W (3753 Btu/h)	1100 W (3753 Btu/h)	1500 W (5118 Btu/h)	1500 W (5118 Btu/h)
冷却功率 L35-L50	860 W (2934 Btu/h)	860 W (2934 Btu/h)	1150 W (3924 Btu/h)	1150 W (3924 Btu/h)
内部回路的空气流量 (机箱内)	860 m^3/h	860 m^3/h	860 m^3/h	860 m^3/h
外部回路的空气流量 (环境)	860 m^3/h	860 m^3/h	860 m^3/h	860 m^3/h
恒温器类型	电子	电子	电子	电子
温度设定范围	+20 ... +55 °C * (+20 ... +50 °C) **	+20 ... +50 °C	+20 ... +55 °C * (+20 ... +50 °C) **	+20 ... +50 °C
最大外部温度	+55 °C * (+50 °C) **	+50 °C	+55 °C * (+50 °C) **	+50 °C
内部回路温度范围 (机箱内)	+20 ... +50 °C * (+20 ... +46 °C) **	+20 ... +46 °C	+20 ... +50 °C * (+20 ... +46 °C) **	+20 ... +46 °C
外部回路温度范围 (环境)	+20 ... +55 °C * (+20 ... +50 °C) **	+20 ... +50 °C	+20 ... +55 °C * (+20 ... +50 °C) **	+20 ... +50 °C
冷却气体种类	R134a	R134a	R134a	R134a
冷却气体重量	0.5 kg	0.5 kg	0.46 kg	0.46 kg
冷却回路最大压力	28 bar	28 bar	28 bar	28 bar
外部过滤器	任选，参见 104 页	任选，参见 104 页	任选，参见 104 页	任选，参见 104 页
电气特性				
输入电压	1 x 230 V / 50-60 Hz**	2 x 400-460 V / 50-60 Hz (2 x 460 V / 60 Hz)**	1 x 230 V / 50-60 Hz**	2 x 400-460 V / 50-60 Hz (2 x 460 V / 60 Hz)**
启动 / 额定电流	11 A / 4.8 A	8.5 A / 2.7 A	18 A / 5.7 A	11 A / 3.2 A
功耗 L35-L35	660 W	660 W	840 W	840 W
功耗 L35-L50	790 W	790 W	970 W	970 W
能效比 (EER) L35-L35	1.7	1.7	1.8	1.8
建议采用的热保护 (熔丝) 等级	T6 A	T4 A	T10 A	T6 A
物理特性				
外观尺寸 (HxWxD)	495 x 1696 x 195 mm	495 x 1696 x 195 mm	495 x 1696 x 195 mm	495 x 1696 x 195 mm
内部 / 外部 IP 防护等级	IP55 / IP34	IP55 / IP34	IP55 / IP34	IP55 / IP34
噪声水平	64 dB	64 dB	66 dB	66 dB
重量	50 kg	52 kg	55 kg	57 kg
型号				
钢 (符合 UL 标准)	**NSYCUS1K1UL**	**NSYCUS1K12P4UL**	**NSYCUS1K5UL**	**NSYCUS1K52P4UL**
不锈钢 (符合 UL 标准)	**NSYCUSX1K1UL**	**NSYCUSX1K12P4UL**	**NSYCUSX1K5UL**	**NSYCUSX1K52P4UL**

* 60Hz 时为 50°C。
** UL 认证仅适用于 60Hz 的频率。

ClimaSys 热能管理系统

工业空调

特性

	2000 W (6824 Btu/h)	2000 W (6824 Btu/h)	2500 W (8530 Btu/h)	2500 W (8530 Btu/h)	3200 W (10919 Btu/h)	3200 W (10919 Btu/h)
	1550 W (5289 Btu/h)	1550 W (5289 Btu/h)	1850 W (6312 Btu/h)	1850 W (6312 Btu/h)	2500 W (8530 Btu/h)	2500 W (8530 Btu/h)
	860 m^3/h	860 m^3/h	1450 m^3/h	1450 m^3/h	1450 m^3/h	1450 m^3/h
	1050 m^3/h	1050 m^3/h	1450 m^3/h	1450 m^3/h	1450 m^3/h	1450 m^3/h
	电子	电子	电子	电子	电子	电子
	+20 ... +50 °C	+20 ... +55 °C * (+20 ... +50 °C)**	+20 ... +50 °C	+20 ... +55 °C * (+20 ... +50 °C) **	+20 ... +50 °C	+20 ... +55 °C * (+20 ... +50 °C) **
	+50 °C	+55 °C* (+50 °C) **	+50 °C	+55 °C* (+50 °C)**	+50 °C	+55 °C * (+50 °C) **
	+20 ... +46 °C	+20 ... +50 °C * (+20 ... +46 °C) **	+20 ... +46 °C	+20 ... +50 °C * (+20 ... +46 °C) **	+20 ... +46 °C	+20 ... +50 °C * (+20 ... +46 °C) **
	+20 ... +50 °C	+20 ... +55 °C * (+20 ... +50 °C) **	+20 ... +50 °C	+20 ... +55 °C * (+20 ... +50 °C) **	+20 ... +50 °C	+20 ... +55 °C * (+20 ... +50 °C) **
	R134a	R134a	R134a	R134a	R134a	R134a
	0.51 kg	0.59 kg	1.2 kg	1.2kg	0.85 kg	1.25 kg
	28 bar	28 bar	28 bar	28 bar	28 bar	28 bar
	任选，参见 104 页	任选，参见 104 页	任选，参见 104 页	任选，参见 104 页	任选，参见 104 页	任选，参见 104 页
	1 x 230 V / 60 Hz	3 x 400 V / 50 Hz (3 x 460 V / 60 Hz)*	1 x 230 V / 60 Hz	3 x 400 V / 50 Hz (3 x 460 V / 60 Hz)*	1 x 230 V / 60 Hz	3 x 400 V / 50 Hz (3 x 460 V / 60 Hz)*
	24 A / 6.5 A	10 A / 2.4 A (10 A / 2.1 A)*	35 A / 10.5 A	14 A / 3.3 A (14 A / 2.9 A)*	37 A / 10.5 A	18 A / 3.5 A (18 A / 3.1 A)*
	1020 W	1060 W	1340 W	1270 W	1720 W	1650 W
	1160 W	1270 W	1580 W	1510 W	2000 W	1980 W
	2.0	1.9	1.9	2.0	1.9	1.9
	T10 A	T6 A	T16 A	T6 A	T16 A	T6 A
	495 x 1696 x 195 mm	495 x 1696 x 195 mm	495 x 1696 x 235 mm	495 x 1696 x 235 mm	495 x 1696 x 235 mm	495 x 1696 x 235 mm
	IP55 / IP34	IP55 / IP34	IP55 / IP34	IP55 / IP34	IP55 / IP34	IP55 / IP34
	67 dB	67 dB	69 dB	69 dB	69 dB	69 dB
	63 kg	65 kg	78 kg	80 kg	78 kg	80 kg
	NSYCUS2KUL	**NSYCUS2K3P4UL**	**NSYCUS2K5UL**	**NSYCUS2K53P4UL**	**NSYCUS3K2UL**	**NSYCUS3K23P4UL**
	NSYCUSX2KUL	**NSYCUSX2K3P4UL**	**NSYCUSX2K5UL**	**NSYCUSX2K53P4UL**	**NSYCUSX3K2UL**	**NSYCUSX3K23P4UL**

工业空调
尺寸规格

冷却装置

侧面安装机型：尺寸与开口

NSYCU300H

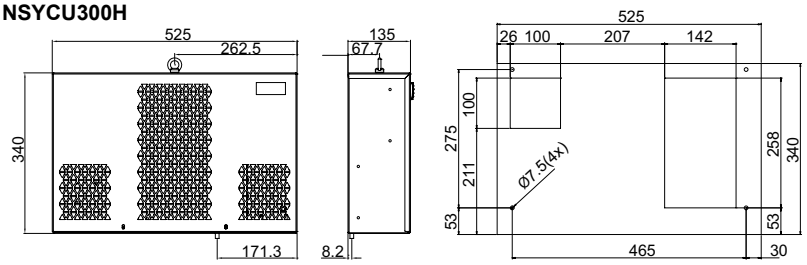

NSYCU●●400●●

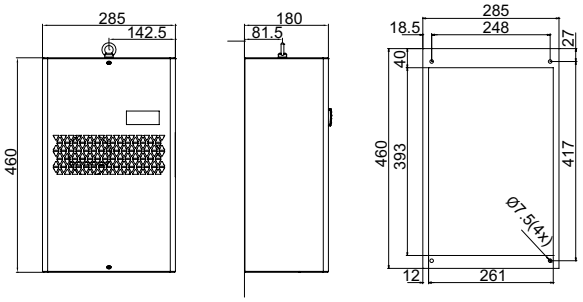

NSYCU●●600●●

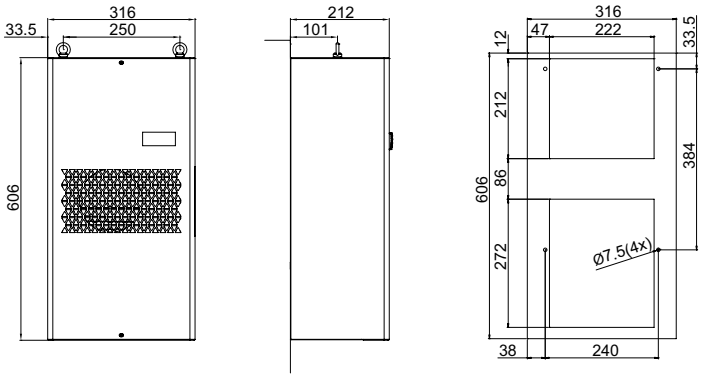

NSYCU●●800●● - NSYCU●●1K●●

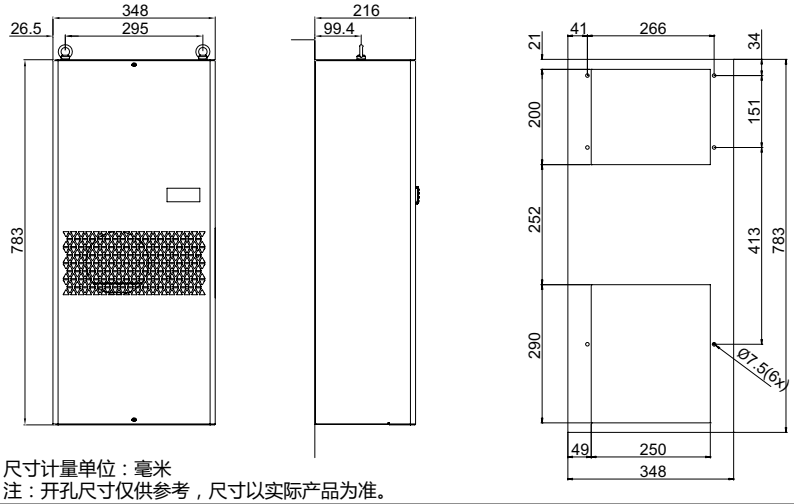

尺寸计量单位：毫米
注：开孔尺寸仅供参考，尺寸以实际产品为准。

NSYCU●●1K2●● - NSYCU●●1K6●● - NSYCU●●2K●●

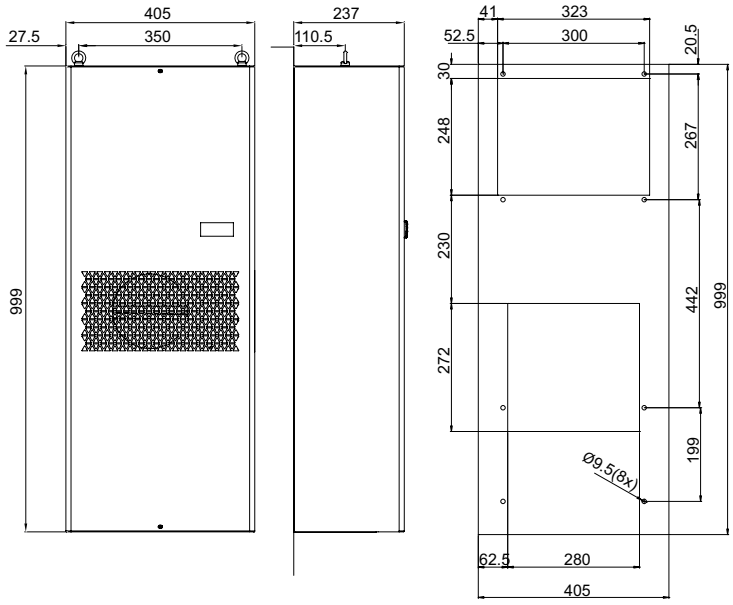

NSYCU●●3K3P4●● - NSYCU●●4K3P4●●

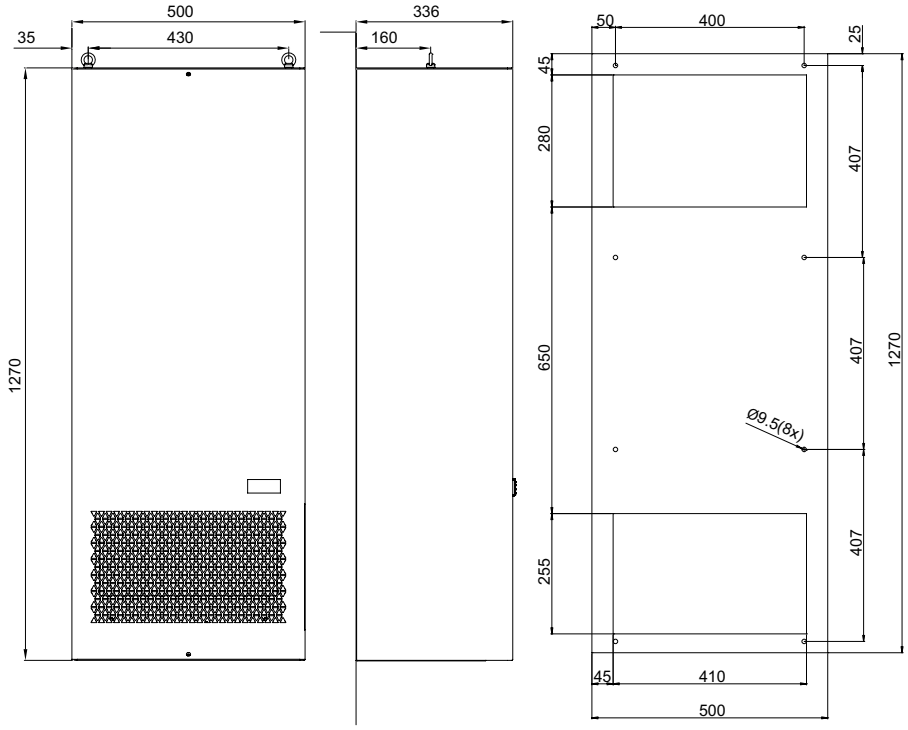

尺寸计量单位：毫米
注：开孔尺寸仅供参考，尺寸以实际产品为准。

工业空调
尺寸规格

冷却装置

顶部安装机型：尺寸与开口

NSYCU●●400R●●

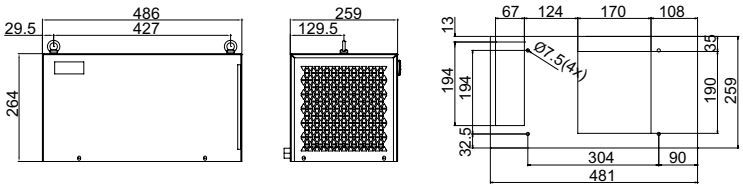

NSYCU●●800R●●

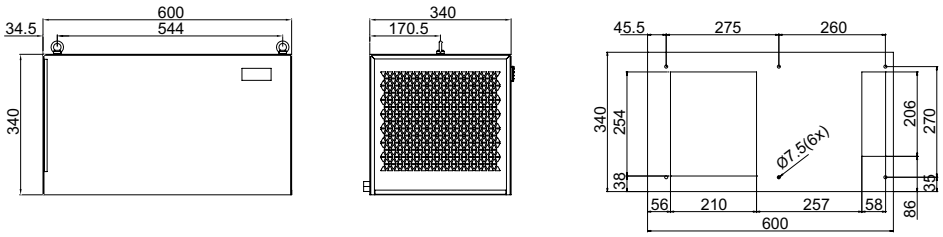

NSYCU●●1K2R●● - NSYCU●●1K5R●● - NSYCU●●2K●●R●●

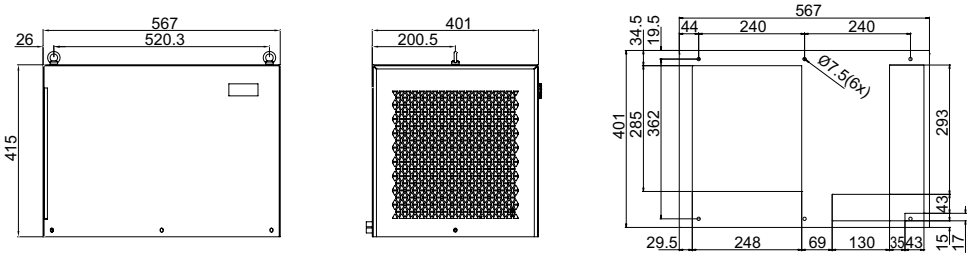

NSYCU●●3K3P4R●● - NSYCU●●4K3P4R●●

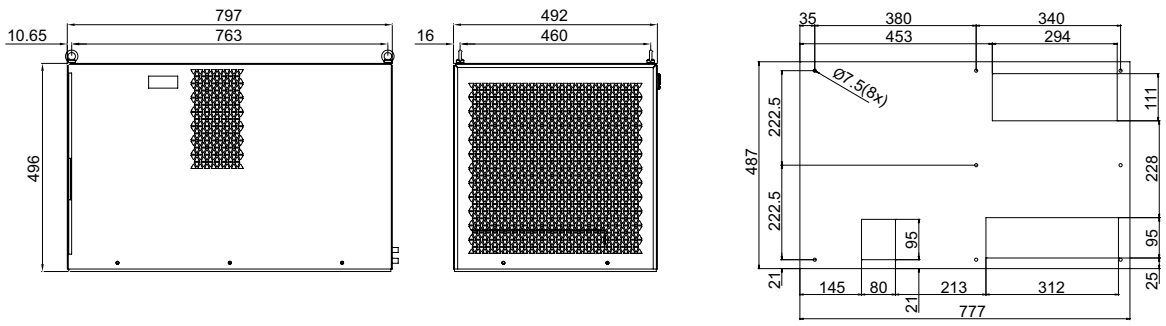

尺寸计量单位：毫米
注：开孔尺寸仅供参考，尺寸以实际产品为准。

纤巧型 Slim 系列冷却装置

NSYCUS●1K1● - NSYCUS●1K5● - NSYCUS●2K●

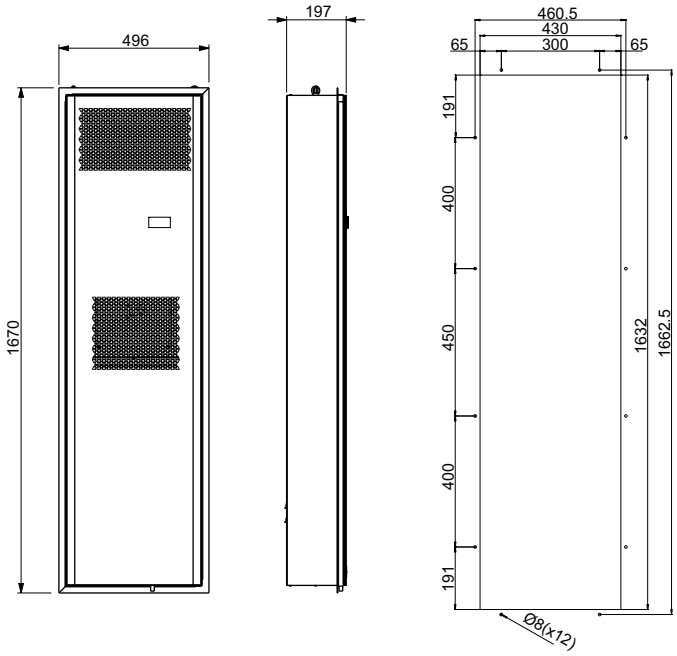

NSYCUS●2K5● - NSYCUS●3K2●

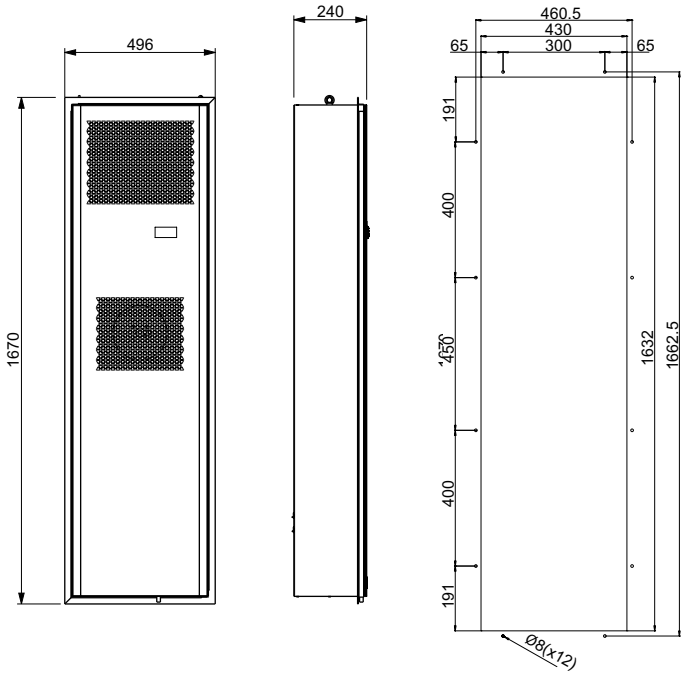

尺寸计量单位：毫米
注：开孔尺寸仅供参考，尺寸以实际产品为准。

ClimaSys 热能管理系统

工业空调
附件

特性	冷却装置					过滤器	
	IEC			UL			
	钢	不锈钢	室外	钢	不锈钢		
						ClimaSys Cu 型号可提供塑料过滤器，室外应用时不建议采用。	ClimaSys Cu 型号可提供金属过滤器，室外应用时建议采用。
材料						聚氨酯	微拉伸铝
颜色						黑色	-
安装方式						室内	室内或室外
供应型号						5 种	1 种
型号							
冷却装置							
侧面安装型号	NSYCU300H	-	-	-	-	-	-
	NSYCU400	NSYCUX400	NSYCUHD400	NSYCU400UL	-	NSYCUF400	NSYCUFX400
	NSYCU600	NSYCUX600	NSYCUHD600	NSYCU600UL	NSYCUX600UL	NSYCUF600	NSYCUFX600
	NSYCU800	NSYCUX800	NSYCUHD800	NSYCU800UL	NSYCUX800UL	NSYCUF800T1K	NSYCUFX800T1K
	NSYCU1K	NSYCUX1K	NSYCUHD1K	NSYCU1KUL	NSYCUX1KUL	NSYCUF800T1K	NSYCUFX800T1K
	NSYCU1K2P4	NSYCUX1K2P4	NSYCUHD1K2P4	NSYCU1K2P4UL	NSYCUX1K2P4UL	NSYCUF800T1K	NSYCUFX800T1K
	NSYCU1K2	NSYCUX1K2	-	NSYCU1K2UL	NSYCUX1K2UL	NSYCUF1KT2K	NSYCUFX1K2T2K
	NSYCU1K22P4	NSYCUX1K22P4	-	-	-	NSYCUF1KT2K	NSYCUFX1K2T2K
	NSYCU1K6	NSYCUX1K6	NSYCUHD1K6	NSYCU1K6UL	NSYCUX1K6UL	NSYCUF1KT2K	NSYCUFX1K2T2K
	NSYCU1K62P4	NSYCUX1K62P4	NSYCUHD1K62P4	NSYCU1K62P4UL	NSYCUX1K62P4UL	NSYCUF1KT2K	NSYCUFX1K2T2K
	NSYCU2K	NSYCUX2K	-	NSYCU2KUL	NSYCUX2KUL	NSYCUF1KT2K	NSYCUFX1K2T2K
	NSYCU2K3P4	NSYCUX2K3P4	NSYCUHD2K3P4	NSYCU2K3P4UL	NSYCUX2K3P4UL	NSYCUF1KT2K	NSYCUFX1K2T2K
	NSYCU3K3P4	NSYCUX3K3P4	NSYCUHD3K3P4	NSYCU3K3P4UL	NSYCUX3K3P4UL	NSYCUF3KT4K	NSYCUFX3KT4K
	NSYCU4K3P4	NSYCUX4K3P4	NSYCUHD4K3P4	NSYCU4K3P4UL	NSYCUX4K3P4UL	NSYCUF3KT4K	NSYCUFX3KT4K
立式型号	NSYCU6K3P4	-	-	-	-	NSYCUF6K	NSYCUFX6K
	NSYCU6K3P460	-	-	-	-	NSYCUF6K	NSYCUFX6K
	NSYCU8K3P4	-	-	-	-	NSYCUF8KT10K	NSYCUFX8KT10K
	NSYCU8K3P460	-	-	-	-	NSYCUF8KT10K	NSYCUFX8KT10K
	NSYCU10K3P4	-	-	-	-	NSYCUF8KT10K	NSYCUFX8KT10K
	NSYCU10K3P460	-	-	-	-	NSYCUF8KT10K	NSYCUFX8KT10K
	NSYCU15K3P4	-	-	-	-	NSYCUF15K	NSYCUFX15K
	NSYCU15K3P460	-	-	-	-	NSYCUF15K	NSYCUFX15K
顶部安装型号	NSYCU400R	NSYCUX400R	-	NSYCU400RUL	-	NSYCUF400R	NSYCUFX400R
	NSYCU800R	NSYCUX800R	-	NSYCU800RUL	-	NSYCUF800R	NSYCUFX800R
	NSYCU1K2R	NSYCUX1K2R	-	NSYCU1K2RUL	-	NSYCUF1K2T2KR	NSYCUFX1K2T2KR
	NSYCU1K5R	NSYCUX1K5R	-	NSYCU1K5RUL	-	NSYCUF1K2T2KR	NSYCUFX1K2T2KR
	NSYCU2K3P4R	NSYCUX2K3P4R	-	NSYCU2K3P4RUL	-	NSYCUF1K2T2KR	NSYCUFX1K2T2KR
	NSYCU2KR	NSYCUX2KR	-	-	-	NSYCUF1K2T2KR	NSYCUFX1K2T2KR
	NSYCU3K3P4R	NSYCUX3K3P4R	-	NSYCU3K3P4RUL	-	NSYCUF3KT4KR	NSYCUFX3KT4KR
	NSYCU4K3P4R	NSYCUX4K3P4R	-	NSYCU4K3P4RUL	-	NSYCUF3KT4KR	NSYCUFX3KT4KR
纤巧型	-	-	-	NSYCUS1K1UL	NSYCUSX1K1UL	NSYCUF1K1T2KS	NSYCUFX1K1T2KS
	-	-	-	NSYCUS1K13P4UL	NSYCUSX1K13P4UL	NSYCUF1K1T2KS	NSYCUFX1K1T2KS
	-	-	-	NSYCUS1K5UL	NSYCUSX1K5UL	NSYCUF1K1T2KS	NSYCUFX1K1T2KS
	-	-	-	NSYCUS1K52P4UL	NSYCUSX1K52P4UL	NSYCUF1K1T2KS	NSYCUFX1K1T2KS
	-	-	-	NSYCUS2KUL	NSYCUSX2KUL	NSYCUF1K1T2KS	NSYCUFX1K1T2KS
	-	-	-	NSYCUS2K3P460UL	NSYCUSX2K3P4UL	NSYCUF1K1T2KS	NSYCUFX1K1T2KS
	-	-	-	NSYCUS2K5UL	NSYCUSX2K5UL	NSYCUF1K1T2KS	NSYCUFX1K1T2KS
	-	-	-	NSYCUS2K53P4UL	NSYCUSX2K53P4UL	NSYCUF1K1T2KS	NSYCUFX1K1T2KS
	-	-	-	NSYCUS3K2UL	NSYCUSX3K2UL	NSYCUF1K1T2KS	NSYCUFX1K1T2KS
	-	-	-	NSYCUS3K23P4UL	NSYCUSX3K23P4UL	NSYCUF1K1T2KS	NSYCUFX1K1T2KS

ClimaSys 热能管理系统

工业空调
附件

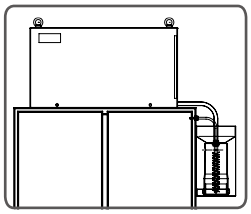

	ClimaSys CU 的顶盖	内部导流板	改装板		蒸发器
	对于较严酷的室内环境，强烈建议使用顶盖，以保护设备免遭灰尘的侵袭。	对机箱内空气进行导流。	通过该板可以用新的 ClimaSys CE 或 CU 单元来替换旧的施耐德冷却系统。		防止水在冷却装置内冷凝。
	304L 喷漆不锈钢	镀锌	喷漆金属		不锈钢
	RAL 7035	RAL 7035	RAL 7035		RAL 7035
	室内	室内或室外	室内		室内
	1 种	1 种，配有固定元件	1 种		1 种
				旧施耐德冷却系统	
	-	-	-	-	NSYCUENEVAP
	NSYCUCN400HD	NSYCUD400	NSYCURFT400	NSYCU240W230VL NSYCU370W230VL	NSYCUENEVAP
	NSYCUCN600HD	NSYCUD600	-	-	NSYCUENEVAP
	NSYCUCN800T1KHD	NSYCUD800T1K	NSYCURFT800T1K	NSYCU760W230VL	NSYCUENEVAP
	NSYCUCN800T1KHD	NSYCUD800T1K	NSYCURFT800T1K	NSYCUE1100W230L	NSYCUENEVAP
	NSYCUCN800T1KHD	NSYCUD800T1K	NSYCURFT800T1K	NSYCU1050W230VL	NSYCUENEVAP
	NSYCUCN1K2T2KHD	NSYCUD1K2T2K	-	-	NSYCUENEVAP
	NSYCUCN1K2T2KHD	NSYCUD1K2T2K	-	-	NSYCUENEVAP
	NSYCUCN1K2T2KHD	NSYCUD1K2T2K	NSYCURFT1K6T2K	NSYCUE1400W230L NSYCU1650W230VL	NSYCUENEVAP
	NSYCUCN1K2T2KHD	NSYCUD1K2T2K	NSYCURFT1K6T2K	NSYCUE1400W400L	NSYCUENEVAP
	NSYCUCN1K2T2KHD	NSYCUD1K2T2K	-	-	NSYCUENEVAP
	NSYCUCN1K2T2KHD	NSYCUD1K2T2K	NSYCURFT1K6T2K	NSYCU1800W400VL NSYCUE1800W400L	NSYCUENEVAP
	NSYCUCN3KT4KHD	-	NSYCURFT3KT4K	NSYCU2500W400VL	NSYCUENEVAP
	NSYCUCN3KT4KHD	-	NSYCURFT3KT4K	NSYCU4000W400VL	NSYCUENEVAP
	-	-	-	-	NSYCUENEVAP
	-	-	-	-	NSYCUENEVAP
	-	-	-	-	NSYCUENEVAP
	-	-	-	-	NSYCUENEVAP
	-	-	-	-	NSYCUENEVAP
	-	-	-	-	NSYCUENEVAP
	-	-	-	-	NSYCUENEVAP
	-	-	-	-	NSYCUENEVAP
	-	-	-	-	NSYCUENEVAP
	-	-	NSYCURFT800R	NSYCU760W230VR	NSYCUENEVAP
	-	-	NSYCURFT1K2T2K	NSYCU1050W230VR	NSYCUENEVAP
	-	-	NSYCURFT1K2T2K	NSYCUE1400W230R NSYCU1460W230VR NSYCU1650W230VR	NSYCUENEVAP
	-	-	NSYCURFT1K2T2K	NSYCUE1800W400R NSYCU2000W400VR	NSYCUENEVAP
	-	-	-	-	NSYCUENEVAP
	-	-	NSYCURFT3K	NSYCU2450W400VR NSYCU3100W400VR	NSYCUENEVAP
	-	-	-	-	NSYCUENEVAP
	-	-	-	NSYCUB1100W230S	-
	-	-	-	NSYCUB1100W400S	-
	-	-	-	NSYCUB1500W230S	-
	-	-	-	NSYCUB1500W400S	-
	-	-	-	NSYCUB2200W230S	-
	-	-	-	NSYCUB2200W400S	-
	-	-	NSYCURFT2K5T3K1	NSYCUB2700W230S	-
	-	-	-	NSYCUB2700W400S	-
	-	-	-	-	-
	-	-	-	-	-

ClimaSys 热能管理系统

空气 - 空气交换机
简介

新产品

> 新推出的空气 - 空气交换机，充分利用较冷的环境温度，比如食品饮料工厂，可以在确保内部与外部空气回路独立性的同时，进行大功率散热。

具有高能源效率的新交换机系列

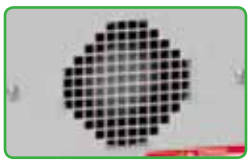

改进设计以实现更高的能源效率

通过改进外部散热窗网格设计，以及将冷却部件比如速度驱动装置与关键设备设计得更加紧密，新 **ClimaSys** 系统可以提供更顺畅的气流、更好的冷却效能以及更高的能源效率。

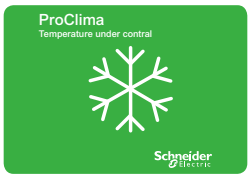

简化操作，节省操作时间

我们免费提供的 **ProClima** 热量计算软件可以让系统配置计算更加简单快速。新推出的热管理解决方案模块集成了冷却与控制设备计算功能，以帮助您最大限度提升系统效率。

安装更加快速

通过对设计进行多项改进，缩短了系统安装时间。进行系统安装时，仅需要一个切口以及少量螺丝，线路接线通过智能化连接完成。

防护等级

所有侧面安装型号的内部设备都是按照 **EN 60529** 标准，达到 **IP55** 防护等级。

ClimaSys 热能管理系统

空气 - 空气交换机
特性

空气 - 空气交换机

特性	侧面安装型号			
	空气 - 空气交换机适用于需要凉爽环境温度的高度污染环境。			
材料	镀锌钢			
颜色	RAL 7035 灰色			
认证标准	CE			
安装模式	室内安装			
冷却特性				
功热比	14 W/K	36 W/K	50 W/K	80W/K
内部气流（机壳内气流）	280 m^3/h	570 m^3/h	600 m^3/h	1050 m^3/h
外部气流（环境气流）	280 m^3/h	570 m^3/h	600 m^3/h	1050 m^3/h
恒温器种类	-	机械	机械	机械
温度设置范围	-	+5 ... +60 °C	+5 ... +60 °C	+5 ... +60 °C
内部回路温度范围（机箱内）	-5 ... +55 °C	-5 ... +55 °C	-5 ... +55 °C	-5 ... +55 °C
外部回路温度范围（外部环境）	-5 ... +55 °C	-5 ... +55 °C	-5 ... +55 °C	-5 ... +55 °C
流体种类	空气	空气	空气	空气
电气特性				
输入电压	1 x 230 V / 50-60 Hz	1 x 230 V / 50-60 Hz	1 x 230 V / 50-60 Hz	1 x 230 V / 50-60 Hz
额定电流	0,62 A	0,7 A	0,7 A	1,1 A
功耗	88 W	160 W	160 W	240 W
建议热保护部件（熔丝）等级	T1 A	T1 A	T1 A	T2 A
物理特性				
外观尺寸 (HxWxD)	363 x 188 x 165 mm	771 x 316 x 93 mm	771 x 316 x 93 mm	1260 x 317 x 108 mm
IP 防护等级 (内部 / 外部)	IP55 / IP22	IP55 / IP22	IP55 / IP22	IP55 / IP22
噪声水平	60 dB	62 dB	62 dB	64 dB
重量	7 kg	10 kg	10 kg	17 kg
型号				
	NSYCEA14E	**NSYCEA36**	**NSYCEA50**	**NSYCEA80**

空气 - 空气交换机

侧面安装型号

NSYCEA14E

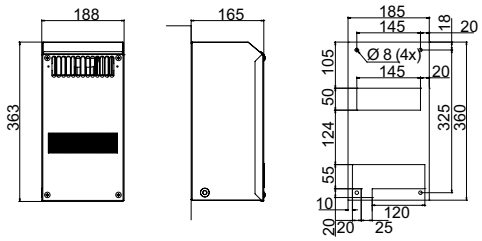

NSYCEA36 / NSYCEA50

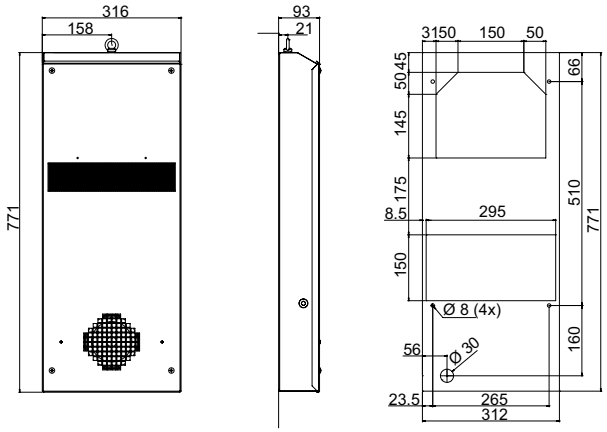

NSYCEA80

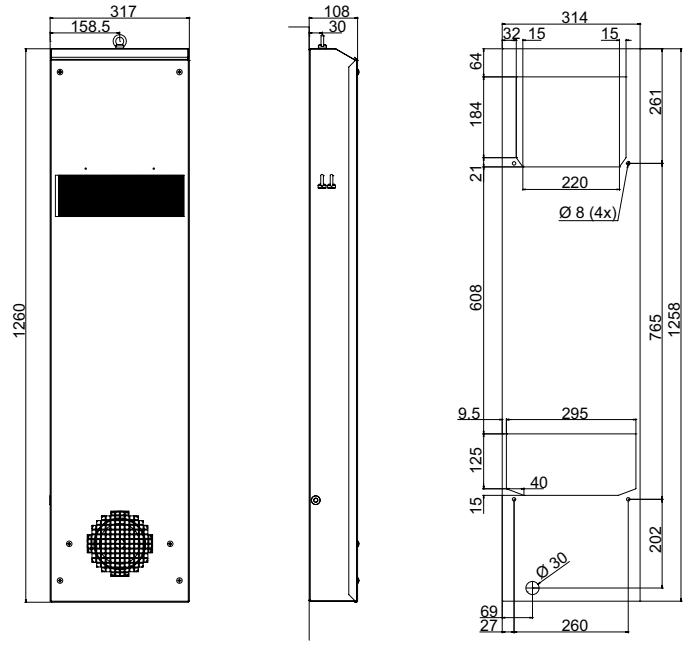

尺寸计量单位：毫米
注：开孔尺寸仅供参考，尺寸以实际产品为准。

ClimaSys 热能管理系统

空气-水交换机
简介

新产品

> 新推出的空气 - 水交换机，适用于没有外部空气回路的困难环境，但是具有稳定的冷水回路。

适用于高度污染环境的交换机

多种安装选项

空气 - 水交换机可以提供顶部以及侧面安装选项。

15 kW

更广泛的额定功率选项，可满足各种困难环境

可以提供高达 15kW 的冷却功率，是世界上额定功率最高的空气 - 水交换机。

新机箱材料可满足任何应用需求

空气 - 水交换机机箱可以采用与其他电气设备相同的机箱材料（例如不锈钢），以提供整齐一致的外观和热性能。

新通过的认证

- UL
- CE

防护等级

所有侧面安装型号空气 - 水交换机的内部和外部材料都符合 EN 60529 标准所规定的 IP55 防护等级。顶部安装型号的防护等级为 IP54。

ClimaSys 热能管理系统

空气-水交换机
特性

空气 - 水交换机

	有两种采用不同安装方式的型号：顶部安装型号以及侧面安装型号。 系统主要构件：恒温器调节系统，部件更换匣，机箱内部回路风扇，防泄漏保护设备。 所有型号都配备了吊环螺栓。				
材料	RAL 7035 灰色镀锌钢或不锈钢				
认证	• CE • UL (仅指型号以 UL 结尾的产品)				
安装方式	室内				
冷却特性					
冷却功率 W10A35	1000W	1750 W	2500 W	3500 W	4500 W
液压回路最大压力	5bar	5bar	5bar	5bar	5bar
外部回路气流量 (环境气流)	330 m^3/h	570 m^3/h	860 m^3/h	1050 m^3/h	1450 m^3/h
恒温器种类	机械	机械	机械	机械	机械
温度设置范围	+20 ... +46 °C	+20 ... +46 °C	+20 ... +46 °C	+20 ... +46 °C	+20 ... +46 °C
内部回路温度范围 (机箱内)	+20 ... +60 °C	+20 ... +60 °C	+20 ... +60 °C	+20 ... +60 °C	+20 ... +60 °C
外部回路温度范围 (环境温度)	+1 ... +70 °C	+1 ... +70 °C	+1 ... +70 °C	+1 ... +70 °C	+1 ... +70 °C
液体种类	过滤水或乙二醇水	过滤水或乙二醇水	过滤水或乙二醇水	过滤水或乙二醇水	过滤水或乙二醇水
水流量	150 l/h	150 l/h	500 l/h	500 l/h	500 l/h
压降	0.1 bar	0.1 bar	0.3 bar	0.2 bar	0.2 bar
液压系统连接规格	3/8″ G	1/2″ G	1/2″ G	1/2″ G	1/2″ G
电气特 性					
输入电压	1 x 230 V / 50-60 Hz*	1 x 230 V / 50-60 Hz*	1 x 230 V / 50-60 Hz*	1 x 230 V / 50-60 Hz*	1 x 230 V / 50-60 Hz*
额定电流	0.17 A	0.36 A	0.33A	0.55A	0.71A
功耗 W10A35	29 W	75 W	80 W	130 W	160 W
建议热保护 (熔丝) 等级	T2 A	T2 A	T2 A	T2 A	T2 A
物理特性					
外观尺寸 (HxWxD)	450 x 310 x 115 mm	901 x 398 x 137 mm	901 x 398 x 137 mm	1148 x 398 x 163 mm	1148 x 398 x 163 mm
内部与外部 IP 防护等级	IP55 / IP55	IP55 / IP55	IP55 / IP55	IP55 / IP55	IP55 / IP55
噪声水平	55 dB (A)	58 dB (A)	58 dB (A)	64 dB (A)	69 dB (A)
重量	12 kg	18 kg	19 kg	29 kg	30 kg
型号					
钢	**NSYCEW1K**	**NSYCEW1K8**	**NSYCEW2K5**	**NSYCEW3K5**	**NSYCEW4K5**
不锈钢	**NSYCEWX1K**	**NSYCEWX1K8**	**NSYCEWX2K5**	**NSYCEWX3K5**	**NSYCEWX4K5**
钢 (符合 UL 标准)	**NSYCEW1KUL**	**NSYCEW1K8UL**	**NSYCEW2K5UL**	**NSYCEW3K5UL**	**NSYCEW4K5UL**
不锈钢 (符合 UL 标准)	**NSYCEWX1KUL**	**NSYCEWX1K8UL**	**NSYCEWX2K5UL**	**NSYCEWX3K5UL**	**NSYCEWX4K5UL**

* 对于 UL 型号的产品，仅可以使用 60Hz 频率的电压。

ClimaSys 热能管理系统

空气-水交换机
特性

	6000 W	6000 W	10000 W	10000 W	15000 W	15000 W	2500 W
	5 bar	8 bar	8 bar	8 bar	8 bar	8 bar	5 bar
	1450 m^3/h	1450 m^3/h	2420 m^3/h	2420 m^3/h	2900 m^3/h	2900 m^3/h	750 m^3/h
	机械	机械	机械	机械	机械	机械	机械
	+20 ... +46 °C	+20 ... +46 °C	+20 ... +46 °C	+20 ... +46 °C	+20 ... +46 °C	+20 ... +46 °C	+20 ... +46 °C
	+20 ... +60 °C	+20 ... +60 °C	+20 ... +60 °C	+20 ... +60 °C	+20 ... +60 °C	+20 ... +60 °C	+20 ... +60 °C
	+1 ... +70 °C	+1 ... +70 °C	+1 ... +70 °C	+1 ... +70 °C	+1 ... +70 °C	+1 ... +70 °C	+1 ... +70 °C
	过滤水或乙二醇水	过滤水或乙二醇水	过滤水或乙二醇水	过滤水或乙二醇水	过滤水或乙二醇水	过滤水或乙二醇水	过滤水或乙二醇水
	800 l/h	800 l/h	2000 l/h	2000 l/h	2000 l/h	2000 l/h	500 l/h
	0.5 bar	0.5 bar	3.5 bar	3.5 bar	4.8 bar	4.8 bar	0.3 bar
	1/2″ G	1/2″ G	3/4″ G	3/4″ G	3/4″ G	3/4″ G	1/2″ G
	1 x 230 V / 50-60 Hz	2 x 400/440V / 50-60 Hz	1 x 230 V / 50-60 Hz	2 x 400/440V / 50-60 Hz	1 x 230 V / 50-60 Hz	2 x 400/440V / 50-60 Hz	1 x 230 V / 50-60 Hz
	0.71 A	0.4 A	1.2 A	0.75 A	1.4 A	0.9 A	0.30 A
	160 W	170 W	260 W	280 W	320 W	420 W	65 W
	T2 A	T1A	T2 A	T2 A	T4A	T2 A	T2 A
	1500 x 450 x 163 mm	1500 x 450 x 163 mm	1932 x 797 x 206 mm	1932 x 797 x 206 mm	1932 x 797 x 206 mm	1932 x 797 x 206 mm	270 x 400 x 542 mm
	IP55 / IP55	IP55 / IP55	IP55 / IP55	IP55 / IP55	IP55 / IP55	IP55 / IP55	IP54 / IP55
	69 dB (A)	69 dB (A)	70 dB (A)	70 dB (A)	72 dB (A)	70 dB (A)	58 dB (A)
	40 kg	42 kg	90 kg	90 kg	92 kg	92 kg	19 kg
	NSYCEW6K	**NSYCEW6K2P4**	**NSYCEW10K**	**NSYCEW10K2P4**	**NSYCEW15K**	**NSYCEW15K2P4**	**NSYCEW2K5R**
	NSYCEWX6K	**NSYCEWX6K2P4**	**NSYCEWX10K**	**NSYCEWX10K2P4**	**NSYCEWX15K**	**NSYCEWX15K2P4**	-
	NSYCEW6KUL	-	-	-	-	-	-
	NSYCEWX6KUL	-	-	-	-	-	-

空气 - 水交换机

侧面安装型号

性能曲线

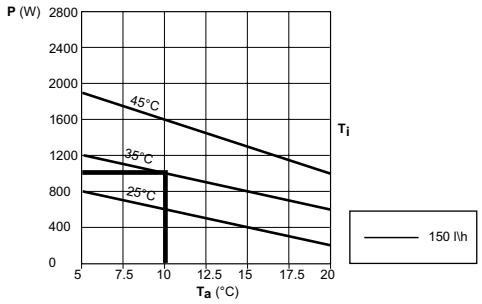

NSYCEW●●1K●●

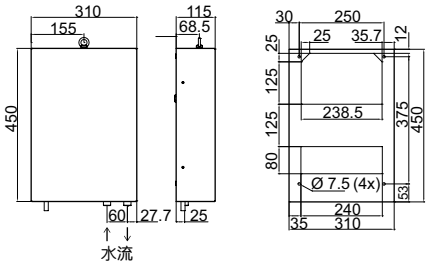

性能曲线

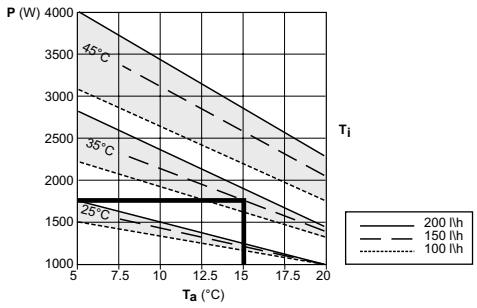

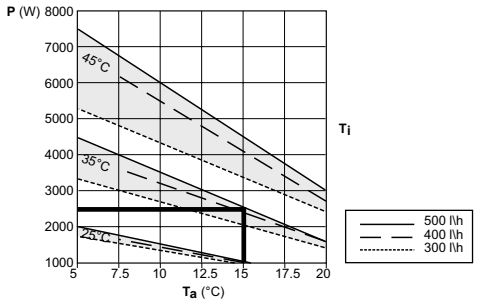

NSYCEW●●1K8●● – NSYCEW●●2K5●●

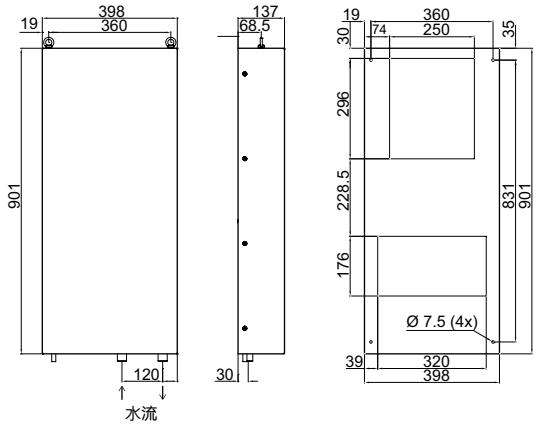

Ta= 进水温度
Ti= 期望机箱内温度

尺寸计量单位：毫米
注：开孔尺寸仅供参考，尺寸以实际产品为准。

空气-水交换机
尺寸规格

性能曲线

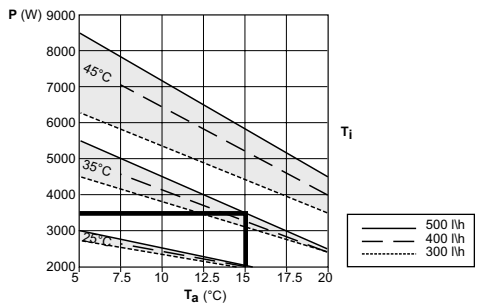

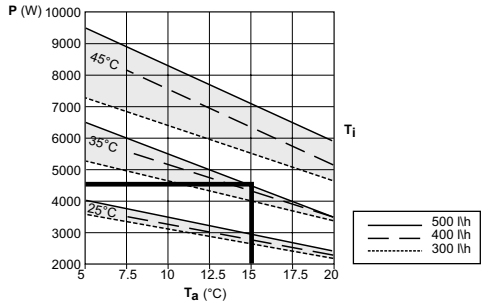

NSYCEW●●3K5●● - NSYCEW●●4K5●●

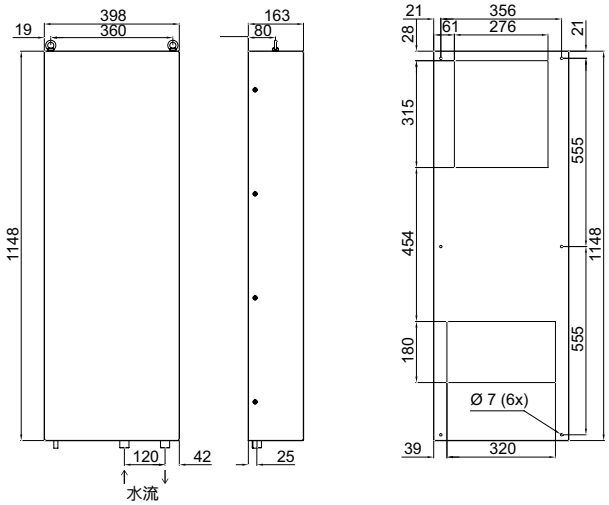

性能曲线

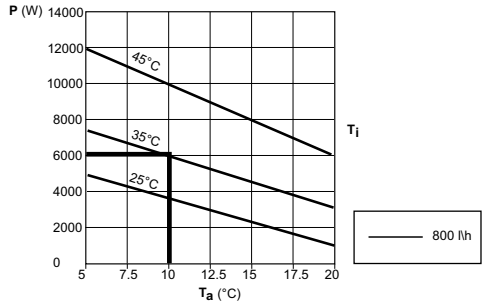

NSYCEW●●6K●●

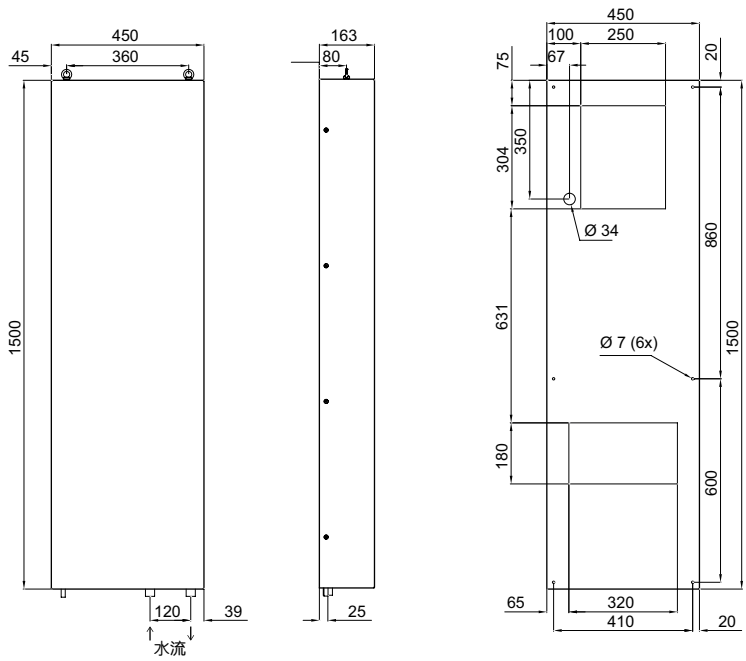

Ta= 进水温度
Ti= 期望机箱内温度

尺寸计量单位：毫米
注：开孔尺寸仅供参考，尺寸以实际产品为准。

空气-水交换机
尺寸规格

性能曲线

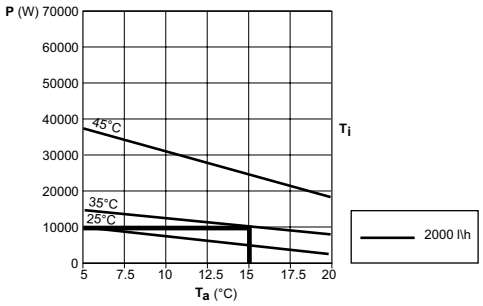

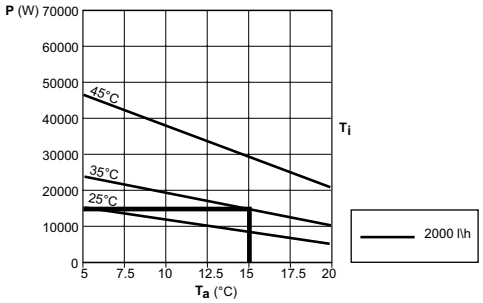

NSYCEW●●10K●● - NSYCEW●●15K●●

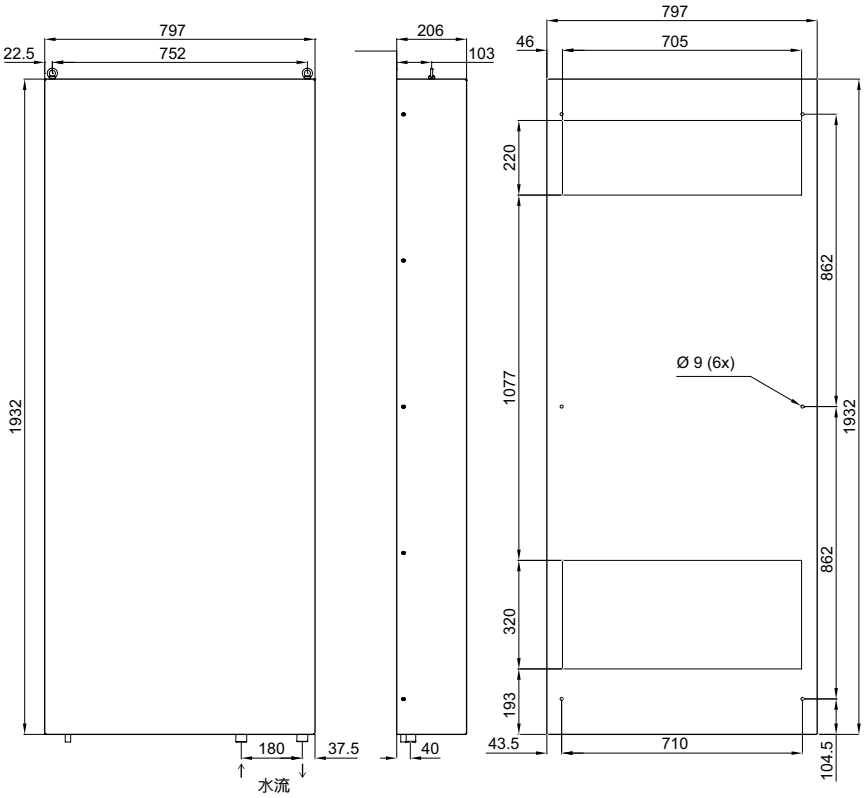

顶部安装型号

性能曲线

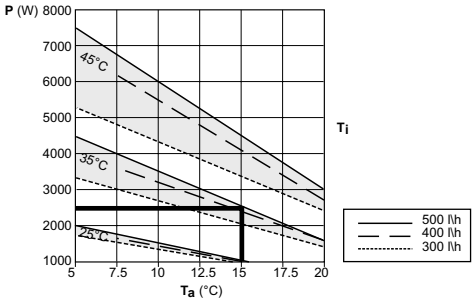

NSYCEW2K5R

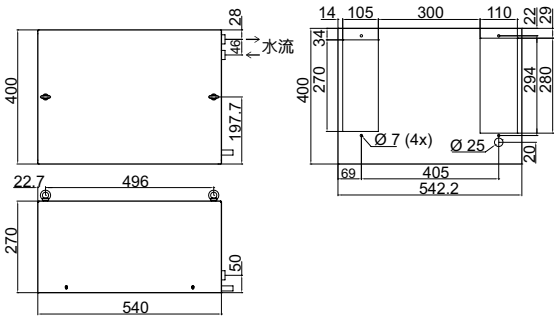

Ta= 进水温度
Ti= 期望机箱内温度

尺寸计量单位：毫米
注：开孔尺寸仅供参考，尺寸以实际产品为准。

ClimaSys 热能管理系统

空气-空气与空气-水交换机
附件

特性	空气 - 空气与空气 - 水交换机				改装面板	
	CE		UL/CE			
	钢	不锈钢	钢	不锈钢		
					可通过该面板安装 ClimaSys CE 或 CU 单元，以取代旧的施耐德冷却装置。	
材料					喷漆金属	
颜色					RAL 7035	
供应					1 个单元	
型号					改装面板	旧的施耐德冷却系统
空气 - 空气交换机						
侧面安装型号	NSYCEA14E	-	-	-	NSYCEARTFIT14	NSYCEARTFIT80
	NSYCEA36	-	-	-	NSYCEARTFIT36	NSYCEA35W230VL NSYCEA35W230VLE
	NSYCEA50	-	-	-	-	-
	NSYCEA80	-	-	-	NSYCEARTFIT80	NSYCEA70W230VL
空气 - 水交换机						
侧面安装型号	NSYCEW1K	NSYCEWX1K	NSYCEW1KUL	NSYCEWX1KUL		
	NSYCEW1K8	NSYCEWX1K8	NSYCEW1K8UL	NSYCEWX1K8UL		
	NSYCEW2K5	NSYCEWX2K5	NSYCEW2K5UL	NSYCEWX2K5UL	NSYCEWRTFIT2K5	NSYCEW2100W230VL
	NSYCEW3K5	NSYCEWX3K5	NSYCEW3K5UL	NSYCEWX3K5UL	NSYCEWRTFIT3K5	NSYCEW3150W230VL
	NSYCEW4K5	NSYCEWX4K5	NSYCEW4K5UL	NSYCEWX4K5UL	-	-
	NSYCEW6K	NSYCEWX6K	NSYCEW6KUL	NSYCEWX6KUL	-	-
	NSYCEW6K2P4	NSYCEWX6K2P4	NSYCEW10K	NSYCEWX10K	-	-
	NSYCEW10K2P4	NSYCEWX10K2P4	-	-	-	-
	NSYCEW15K	NSYCEWX15K	-	-	-	-
	NSYCEW15K2P4	NSYCEWX15K2P4	-	-	-	-
顶部安装型号	NSYCEW2K5R	-	-	-	-	-

ClimaSys 热能管理系统

加热器

加热器

- 功率从 10W 到 150W，提高机柜内部工作温度，防止机柜内部由于高温所致的冷凝现象

产品型号	功率(W)	电压(V)	高x宽x深(mm)
NSYCR10WU2	10	110-250 AC	25 x 50 x 50
NSYCR20WU2	20	110-250 AC	25 x 50 x 75
NSYCR55WU2	55	110-250 AC	70 x 50 x 140
NSYCR100WU2	90	110-250 AC	70 x 50 x 140
NSYCR150WU2	150	110-250 AC	70 x 50 x 220

带风扇加热器

- 加热器上附带的风扇可调节机柜内部的温度
- 带风扇的加热器必须与温控器同时使用，才能正常的控制机柜内部的温度和湿度

产品型号	功率(W)	电压(V)	高x宽x深(mm)
NSYCR250W230VV	250	230 AC	180 x 85 x 195
NSYCR400W230VV	400	230 AC	80 x 80 x 248
NSYCRS200W230V	200	230 AC	120 x 120 x 147

ClimaSys 热能管理系统

温度/湿度控制装置

控制加热器或者输出报警

产品型号	温度设置范围	显示	连接	应用	控制元件	转换功率(负载)
NSYCCOTHC	0...+60°C	°C	常闭	加热	双金属片	DC 30W; AC 120V 15A; AC 250V 10A
NSYCCOTHCF	+32...+140°F	°F				

控制风扇或者输出报警

产品型号	温度设置范围	显示	连接	应用	控制元件	转换功率(负载)
NSYCCOTHO	0...+60°C	°C	常开	通风	双金属片	DC 30W; AC 120V 15A; AC 250V 10A
NSYCCOTHOF	+32...+140°F	°F				

控制加热器和风扇

产品型号	温度设置范围	显示	连接	应用	控制元件	转换功率(负载)
NSYCCOTHD	0...+60°C	°C	常开+常闭	加热和通风	双金属片	DC 30W; AC 120V 15A; AC 250V 10A
NSYCCOTHDF	+32...+140°F	°F				

控制风扇或者加热器

产品型号	温度设置范围	显示	连接	应用	控制元件	转换功率(负载)
NSYCCOTHI	0...+60°C	°C	反向接点	加热或者通风	双金属片	DC 30W;AC 250V 10A
NSYCCOTHIF	+32...+140°F	°F				

控制加热器或者风扇 (电子式)

产品型号	温度设置范围	显示	电压	继电器个数	应用	控制元件	转换功率(负载)
NSYCCOTH30VID	+5...+50°C	°C / °F	9-30V AC/DC	2	加热或者通风	电子式	AC 230V 8A; DC 30V 5A
NSYCCOTH120VID			110-127V AC				
NSYCCOTH230VID			220-240V AC				

控制温度和相对湿度 (电子式)

产品型号	温度设置范围	显示	电压	继电器个数	应用	控制元件	转换功率(负载)
NSYCCOHYT30VID	+5...+50°C	°C / °F	9-30V AC/DC	2	加热或者通风	电子式	AC 230V 8A; DC 30V 5A
NSYCCOHYT120VID			110-127V AC				
NSYCCOHYT230VID			220-240V AC				

控制相对湿度 (电子式)

产品型号	温度设置范围	显示	电压	继电器个数	应用	控制元件	转换功率(负载)
NSYCCOHY230VID	20%...80%	%RH	110-240V AC	2	加热或者通风	电子式	AC 230V 8A; DC 30V 5A

ClimaSys 热能管理系统

温度/湿度控制装置

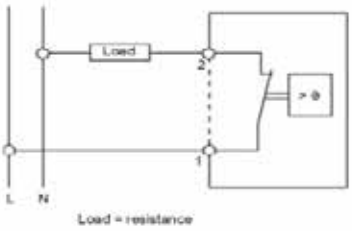

温控器 (常闭)

- 当温度超过设定温度值，温控器将切断加热器运行
- PC 材质，自熄，符合 UL94 V0
- 多种安装模式
- UL 认证

产品型号	显示	最大额定电流
NSYCCOTHC	°C	10A 250V
NSYCCOTHCF	°F	10A 250V

技术参数	
接点电阻	< 10 mΩ
使用期限	>100000 跳转次数
转换容量	250V AC；10A (负载) 120V AC；15A (负载) 250V AC/120V AC 2A DC 30W
材料	UL94 V0，塑料，浅灰
尺寸	60 x 33 x 43 mm
重量	40 g
工作温度	-20...+80°C (-4...+176°F)
防护等级	IP20
滞后反应	7°F
温度调节范围	0...+60°C

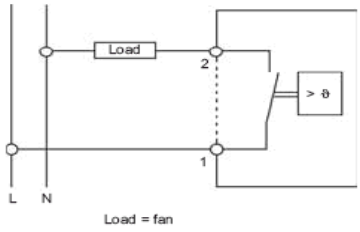

温控器 (常开)

- 当温度大于设定温度时，温控器将启动风扇运行
- PC 材质，自熄，符合 UL94 V0
- 多种安装模式
- UL 认证

产品型号	显示	最大额定电流
NSYCCOTHO	°C	10A 250V
NSYCCOTHOF	°F	10A 250V

技术参数	
接点电阻	< 10 mΩ
使用期限	>100000 跳转次数
转换容量	250V AC；10A (负载) 120V AC；15A (负载) 250V AC/120V AC 2A DC 30W
材料	UL94 V0，塑料，浅灰
尺寸	60 x 33 x 43 mm
重量	40 g
工作温度	-20...+80°C (-4...+176°F)
防护等级	IP20
滞后反应	7°F
温度调节范围	0...+60°C

温度/湿度控制装置

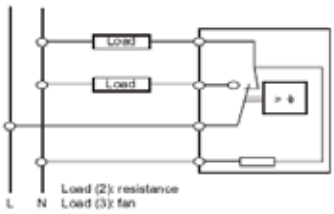

温控器 (常开或者常闭)

- 温控器 (可以控制风扇、加热器、抽屉式通风单元、热交换器等)
- PC 材质，自熄，符合 UL94 V0
- 多种安装模式
- UL 认证

产品型号	显示	最大额定电流
NSYCCOTI	°C	5A (常开)；10A (常闭)
NSYCCOTHIF	°F	

技术参数	
接点电阻	< 10 mΩ
使用期限	>100000 跳转次数
转换容量	250V AC；10A (负载)
材料	UL94 V0，塑料，浅灰
尺寸	67 x 50 x 40 mm
重量	100 g
工作温度	-20...+80°C (-4...+176°F)
防护等级	IP20
滞后反应	7°F
温度调节范围	+5...+60°C

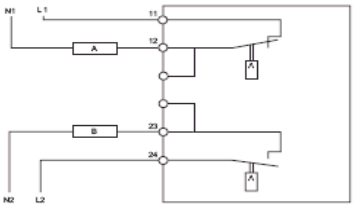

双控温控器

- 双控温控器，由独立的常开和常闭单元分别控制设备
- 红色表盘用于常闭节点设置，控制加热器
- 蓝色表盘用于常开节点设置、控制风扇、控制输出信号或报警
- PC 材质，自熄，符合 UL94 V0
- 多种安装模式
- UL 认证

产品型号	显示	最大额定电流
NSYCCOTHD	°C	5A (常开)；10A (常闭)
NSYCCOTHDF	°F	

技术参数	
接点电阻	< 10 mΩ
使用期限	>100000 跳转次数
转换容量	250V AC；10A (负载) 120V AC；15A (负载) 250V AC/120V AC 2A DC 30W
材料	UL94 V0，塑料，浅灰
尺寸	60 x 33 x 43 mm
重量	40 g
工作温度	-20...+80°C (-4...+176°F)
防护等级	IP20
滞后反应	7°F
温度调节范围	0...+60°C

ClimaSys 热能管理系统

温度/湿度控制装置

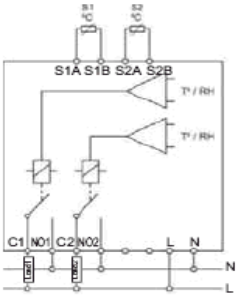

电子式温控器 (LCD 显示)

- 电子式温控器
- 输入电压：9-30V,110-127V 和 220-240V
- 带有两个独立的继电器，可独立控制通风或加热系统
- 精度：±1.5ºC
- PC 材质，自熄，符合 UL94 V0
- 多种安装模式
- UL 认证

产品型号	显示	电压	电流形式	最大额定电流
NSYCCOTH30VID	ºC 或 ºF	9-30V	AC/DC	AC 230V 8A; DC 30V 5A
NSYCCOTH120VID		110-127V	AC	
NSYCCOTH230VID		220-240V		

技术参数	
材料	UL94 V0，塑料，浅灰
工作温度	0 °C...+50 °C
防护等级	IP20
滞后反应	2 °K
温度调节范围	+5 °C...+50 °C
材料	UL94 V0，塑料，浅灰
防护等级	IP20

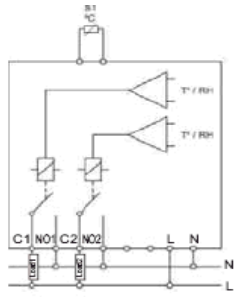

Load (1) = fan/resistance
Load (2) = fan/resistance/alarm

电子温度湿度控制器 (LCD 显示)

- 电子式温度湿度控制器
- 输入电压：9-30V,110-127V 和 220-240V
- 带有两个独立的继电器，可独立控制通风或加热系统
- 温度精度：±1.5ºC
- 湿度精度：±5% RH, 相对湿度
- PC 材质，自熄，符合 UL94 V0
- 多种安装模式

产品型号	显示	电压	电流形式	最大额定电流
NSYCCOHYT30VID	ºC 或 ºF %RH	9-30V	AC/DC	AC 230V 8A; DC 30V 5A
NSYCCOHYT120VID		110-127V	AC	
NSYCCOHYT230VID		220-240V		

技术参数	
材料	UL94 V0，塑料，浅灰
工作温度	0 °C...+50 °C
防护等级	IP20
滞后反应	3%
温度调节范围	+5 °C...+50 °C
材料	UL94 V0，塑料，浅灰
防护等级	IP20

运行模式		
模式1	继电器1	继电器2
被控制	风扇	加热器
可测变量	温度	温度和湿度
控制方式	避免高温	避免低温

模式1	继电器1	继电器2
被控制	加热器	控制报警输出
可测变量	控制露点	温度和湿度
控制方式	避免高湿度	避免出现高湿度和警戒温度

模式1	继电器1	继电器2
被控制	风扇	加热器
可测变量	内外温度差	温度和湿度
控制方式	加热器	避免低温

温度/湿度控制装置

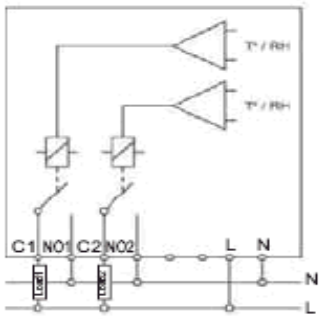

电子湿度控制器 (LCD 显示)

- 电子式湿度控制器
- 输入电压：110-240V
- 湿度控制器有两个独立的继电器 (风扇 / 加热功能)
- 湿度精度：±5% RH，相对湿度
- 2 种运行模式：相对湿度控制和露点控制
- PC 材质，自熄，符合 UL94 V0
- 多种安装模式

产品型号	显示	电压	电流形式	最大额定电流
NSYCCOHY230VID	%RH	110-240V	AC	AC 230V 8A; DC 30V 5A

技术参数	
材料	UL94 V0，塑料，浅灰
防护等级	IP20
滞后反应	3%
湿度调节范围	20%...80%
材料	UL94 V0，塑料，浅灰
防护等级	IP20

运行模式		
模式1	继电器1	继电器2
被控制	加热器	-
可测变量	湿度	-
控制方式	除湿 RH (%)	-

模式1	继电器1	继电器2
被控制	加热器	控制输出报警或加热器
可测变量	湿度	湿度
控制方式	除湿 RH (%)	高湿度报警

温度 / 湿度控制装置的四种安装方式

普通DIN rail (电气安装导轨)，卡式安装

立柱，卡式安装

横梁，螺钉安装

安装板，螺钉安装

Notes

施耐德电气 (中国) 有限公司

施耐德电气 (中国) 有限公司	北京市朝阳区望京东路6号施耐德电气大厦	邮编：100102	电话：(010) 84346699	传真：(010) 65037402
北京SBMLV	北京经济技术开发区凉水河二街2号	邮编：100176	电话：(010) 65039999/9001	传真：(010) 65039639/9295
上海分公司	上海市普陀区云岭东路89号长风国际大厦6层, 8-9层, 11-13层	邮编：200062	电话：(021) 60656699	传真：(021) 60768981
张江办事处	上海市浦东新区龙东大道3000号9号楼	邮编：201203	电话：(021) 61598888	
广州分公司	广州市天河区珠江新城金穗路62号侨鑫国际金融中心大厦20层02-05单元	邮编：510623	电话：(020) 85185188	传真：(020) 85185195
武汉分公司	武汉市东湖高新区光谷大道77号金融港B11栋	邮编：430205	电话：(027) 59373000	传真：(027) 59373001
西安分公司	西安市高新区天谷八路211号环普产业科技园C栋1-4层	邮编：710077	电话：(029) 65692599	传真：(029) 65692588
成都分公司	成都市高新区世纪城南路599号天府软件园D区7栋5层	邮编：610041	电话：(028) 66853777	传真：(028) 66853778
深圳分公司	深圳市南山区科苑南路3099号中国储能大厦7楼A-C单元和8楼	邮编：518000	电话：(0755) 36677988	传真：(0755) 36677982
天津办事处	天津市滨海高新技术产业开发区华苑产业区(环外)海泰创新六路11号施耐德电气工业园2号楼5层	邮编：300392	电话：(022) 23748000	传真：(022) 23748100
唐山办事处	唐山市高新技术开发区建设北路101号高科总部大厦207室	邮编：063000	电话：(0315) 6710148	传真：(0315) 6710146
呼和浩特办事处	呼和浩特市新城区迎宾北路7号大唐金座4楼402室	邮编：010010	电话：(0471) 6537509	传真：(0471) 5100510
济南办事处	济南市市中区二环南路6636号中海广场21层2104室	邮编：250024	电话：(0531) 81678100	传真：(0531) 86121628
青岛办事处	青岛市崂山区秦岭路18号青岛国展财富中心二号楼四层413-414室	邮编：266061	电话：(0532) 85793001	传真：(0532) 85793002
石家庄办事处	石家庄市中山东路303号世贸广场酒店办公楼12层1201室	邮编：050011	电话：(0311) 86698713	传真：(0311) 86698723
沈阳办事处	沈阳市东陵区上深沟村860-6号F9-412房间	邮编：110167	电话：(024) 23964339	传真：(024) 23964296
哈尔滨办事处	哈尔滨市南岗区红军街15号奥威斯发展大厦21层J座	邮编：150001	电话：(0451) 53009797	传真：(0451) 53009640
长春办事处	长春市解放大路 2677号长春光大银行大厦1211-12室	邮编：130061	电话：(0431) 88400302/03	传真：(0431) 88400301
大连办事处	大连市沙河口区五一路267号大连软件园17号大厦201-I室	邮编：116023	电话：(0411) 84769100	传真：(0411) 84769511
太原办事处	太原市府西街268号力鸿大厦B区805室	邮编：030002	电话：(0351) 4937186	传真：(0351) 4937029
乌鲁木齐办事处	乌鲁木齐市新华北路165号广汇中天广场21层XTUVW号	邮编：830001	电话：(0991) 6766838	传真：(0991) 6766830
南京办事处	南京市建邺区河西大街66号明星国际商务中心A座8层	邮编： 210019	电话：(025) 83198399	传真：(025) 83198321
苏州办事处	苏州市工业园区东沈浒路118号	邮编：215123	电话：(0512) 68622550	传真：(0512) 68622620
无锡办事处	无锡市高新技术产业开发区汉江路20号	邮编：214028	电话：(0510) 81009780	传真：(0510) 81009760
南通办事处	江苏省南通市工农路111号华辰大厦A座1103室	邮编：226000	电话：(0513) 85228138	传真：(0513) 85228134
常州办事处	常州市新北区太湖东路101-1常发商业广场5-1801室	邮编：213022	电话：(0519) 85516601	传真：(0519) 88130711
合肥办事处	合肥市胜利路198号希尔顿酒店六楼	邮编：230011	电话：(0551) 64291993	传真：(0551) 64279010
杭州办事处	杭州市滨江区江南大道618号东冠大厦5楼	邮编：310052	电话：(0571) 89825880	传真：(0571) 89825801
南昌办事处	江西省南昌市红谷滩赣江北大道1号中航广场1001-1002室	邮编：330008	电话：(0791) 82075750	传真：(0791) 82075751
福州办事处	福州仓山区浦上大道272号仓山万达广场A2楼13层11室	邮编：350001	电话：(0591) 38729998	传真：(0591) 38729990
洛阳办事处	洛阳市涧西区凯旋西路88号华阳广场国际大饭店9层	邮编：471003	电话：(0379) 65588678	传真：(0379) 65588679
厦门办事处	厦门市火炬高新区马垄路455号	邮编：361006	电话：(0592) 2386700	传真：(0592) 2386701
宁波办事处	宁波市江东北路 1 号中信宁波国际大酒店 833 室	邮编：315040	电话：(0574) 87706806	传真：(0574) 87717043
温州办事处	温州市龙湾区上江路198号新世纪商务大厦B幢9楼902-2	邮编：325000	电话：(0577) 86072225	传真：(0577) 86072228
重庆办事处	重庆市渝中区瑞天路56号企业天地4号办公楼10层5、6、7单元	邮编：400043	电话：(023) 63839700	传真：(023) 63839707
佛山办事处	佛山市祖庙路33号百花广场26层2622-23室	邮编：528000	电话：(0757) 83990312	传真：(0757) 83992619
昆明办事处	昆明市三市街6号柏联广场A座10楼07-08单元	邮编：650021	电话：(0871) 63647550	传真：(0871) 63647552
长沙办事处	长沙市雨花区万家丽中路二段8号华晨世纪广场B区10层24号	邮编：410007	电话：(0731) 88968983	传真：(0731) 88968986
郑州办事处	郑州市金水路115号中州皇冠假日酒店C座西翼2层	邮编：450003	电话：(0371) 65939211	传真：(0371) 65939213
中山办事处	中山市东区兴政路1号中环广场3座1103室	邮编：528403	电话：(0760) 88235979	传真：(0760) 88235979
银川办事处	银川市兴庆区文化西街106号银川国际贸易中心B栋13层B05	邮编：750001	电话：(0951) 5198191	传真：(0951) 5198189
兰州办事处	兰州市城关区广场南路4-6号国芳写字楼2310-2311室	邮编：730030	电话：(0931) 8795058	传真：(0931) 8795055
烟台办事处	烟台市开发区长江路218号烟台昆仑大酒店1806室	邮编：264006	电话：(0535) 6381175	传真：(0535) 6381275
扬中办事处	扬中市环城东路1号东苑大酒店4楼666房间	邮编：212200	电话：(0511) 88398528	传真：(0511) 88398538
南宁办事处	广西南宁市青秀区民族大道111号广西发展大厦10楼	邮编：530022	电话：(0771) 5519761/62	传真：(0771) 5519760
东莞办事处	东莞市南城区体育路2号鸿禧中心B417单元	邮编：523000	电话：(0769) 22413010	传真：(0769) 22413160
贵阳办事处	贵阳市观山湖区诚信路西侧腾祥.迈德国际一期(A2)1-14-6	邮编：550002	电话：(0851) 85887006	传真：(0851) 85887009
海口办事处	海口市文华路18号海南君华海逸酒店6层607室	邮编：570105	电话：(0898) 68597287	传真：(0898) 68597295
施耐德电气(香港)有限公司	香港鲗鱼涌英皇道979号太古坊和域大厦13楼东翼		电话：(00852) 25650621	传真：(00852) 28111029
施耐德电气大学中国学习与发展学院	北京市朝阳区望京东路6号施耐德电气大厦	邮编：100102	电话：(010) 84346699	传真：(010) 84501130

Life Is On

Schneider Electric™
施耐德电气

客户关爱中心热线：**400 810 1315**

施耐德电气(中国)有限公司
Schneider Electric (China) Co.,Ltd.

北京市朝阳区望京东路6号
施耐德电气大厦
邮编: 100102
电话: (010) 8434 6699
传真: (010) 8450 1130

Schneider Electric Building, No. 6,
East WangJing Rd., Chaoyang District
Beijing 100102 P.R.C.
Tel: (010) 8434 6699
Fax: (010) 8450 1130

www.schneider-electric.cn

由于标准和材料的变更，文中所述特性和本资料中的图像
只有经过我们的业务部门确认以后，才对我们有约束。

SCDOC1584
2017.07

本手册采用生态纸印刷