Schneider Electric

Wiser Boiler Control

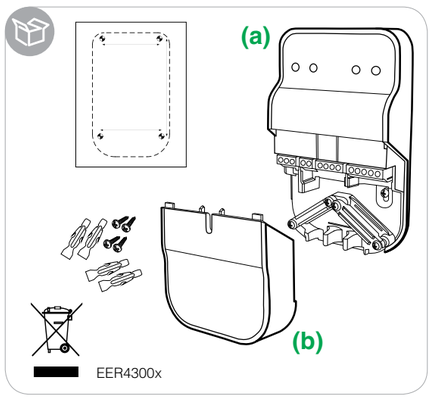

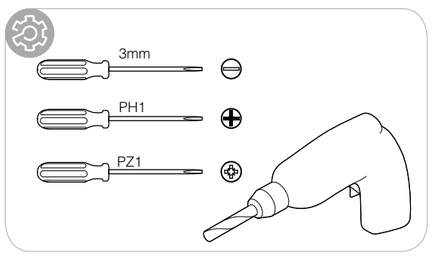

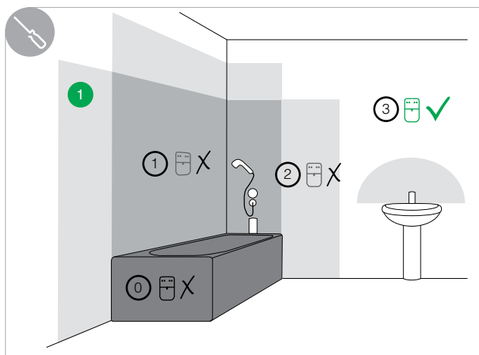

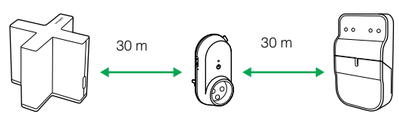

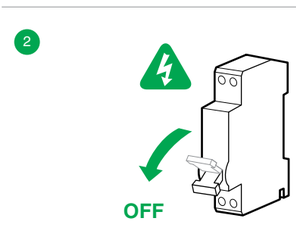

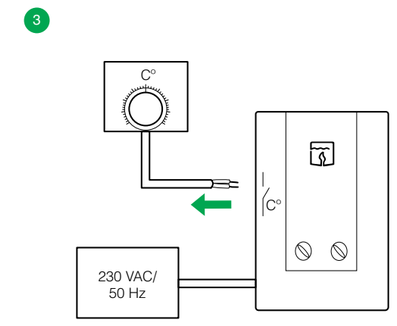

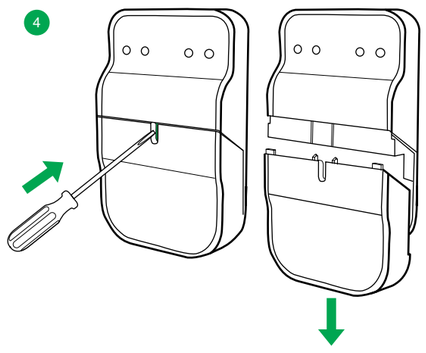

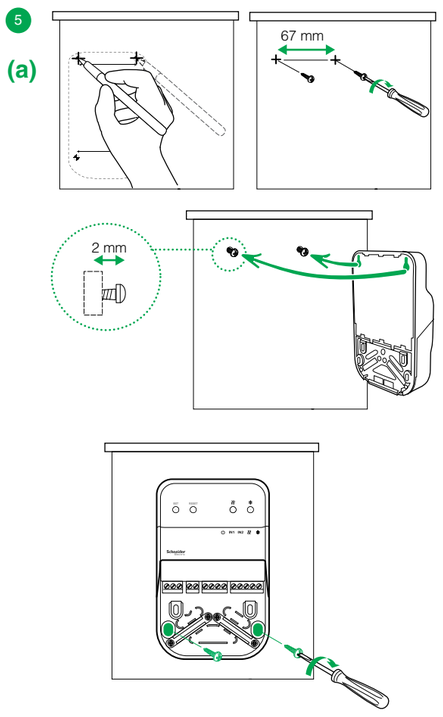

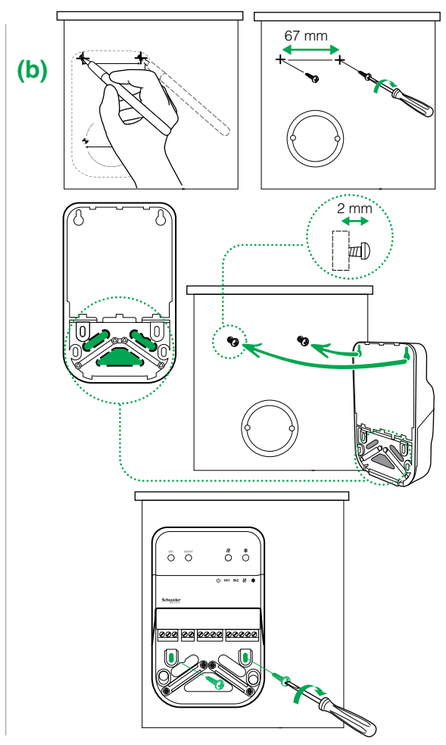

ENGLISH

In the box

- Wiser Boiler Control
  a. Body
  b. Terminal cover
- 4 x universal wall anchors and screws
- Drilling plan

Legal disclaimer

Electrical equipment should be installed, operated, serviced, and maintained only by qualified personnel. No responsibility is assumed by Schneider Electric for any consequences arising out of the use of this material.
A qualified person is one who has skills and knowledge related to the construction, installation, and operation of electrical equipment and has received safety training to recognize and avoid the hazards involved.
Before proceeding, test that the boiler, and existing thermostats, if any, are working properly.
Android, Google Play, and the Google Play logo are trademarks of Google Inc.
Apple is a trademark of Apple Inc.
iOS is a trademark or registered trademark of Cisco in the U.S. and other countries and is used under license.

DANGER

HAZARD OF ELECTRIC SHOCK, EXPLOSION, OR ARC FLASH
- Do NOT modify the device or its internal antenna.
- Disconnect all power from all equipment including connected devices prior to removing any covers, installing or removing any accessories or cables.

Failure to follow these instructions can result in death, serious injury or equipment damage.

WARNING

HAZARD OF DISTURBANCE OF MEDICAL EQUIPMENT
Do NOT use the device near medical equipment that is indispensable for the health or life of a human being.
Failure to follow these instructions can result in death or serious injury.

NOTICE

HAZARD OF EQUIPMENT DAMAGE
Do NOT connect incompatible devices to the output of the Wiser Boiler Control.
Failure to follow these instructions can result in equipment damage.

Tools you need

Mounting the Wiser Boiler Control

DANGER

HAZARD OF ELECTRIC SHOCK, EXPLOSION, OR ARC FLASH
- Only use the device indoors and in a dry location.
- Do NOT install the Wiser Boiler Control in bathroom zone 0, 1 or 2.
- Before drilling boards or walls, ensure that there is no risk of damaging any electric wires hidden in wall.
- Turn OFF all relevant circuit breakers.
- Make sure the boiler, its control unit and existing thermostats, if any, are NOT connected to the electrical installation.
- Always use a properly rated voltage device to confirm that the power is OFF where and when indicated.
- Replace and secure all covers, accessories, cables and wires before switching ON the power.

Failure to follow these instructions will result in death or serious injury.

Note! All wiring must comply with national regulations and local electrical codes and ordinances.
1. Select the mounting location.

Note! Ensure you have a mains-powered Wiser device within approximately 30 meters of the Wiser Boiler Control in the same Wiser system. If you need a longer range, use a Wiser SmartPlug to bridge the gap.
2. Switch all relevant circuit breakers OFF.
3. Disconnect existing thermostats, if any, including transceivers, from the indoor thermostat input of the boiler's control unit and the electrical installation. Follow the manufacturer's disposal instructions. Make sure not to leave any wires uninsulated.
4. Remove the terminal cover of the Wiser Boiler Control. Use a screwdriver or similar to push and release the hatch, then slide the cover downwards and off.
5. Mount the Wiser Boiler Control directly on the wall (a), or on top of an existing CE60 box (b). To mark the positions of the screws, hold the supplied drilling guide against the wall.

Note! Remove the necessary cutouts on the Wiser Boiler Control before mounting it on top of the CE60 box.
In both mounting methods, screw the two top screws in first. Make sure there is 2 mm between the screw head and the wall. Hang the Wiser Boiler Control on the two top screws, and screw in the two bottom screws. Check the correct screw hole location from the supplied drilling guide.

Note! Use only flat head screws as other screw head types might break the surrounding plastic parts.

Installing the Wiser Boiler Control

DANGER

HAZARD OF ELECTRIC SHOCK, EXPLOSION, OR ARC FLASH
- Make sure the boiler AND the Wiser Boiler Control are NOT connected to the electrical installation.
- Always use a properly rated voltage device to confirm that the power is OFF where and when indicated.
- Replace and secure all covers, accessories, cables and wires before turning ON the power.
- Terminal with ⏚ can be used for optional interconnection of PE wires.
  Failure to follow these instructions will result in death or serious injury.

FRANÇAIS

Dans le carton

- Wiser Boiler Control
  a. Corps
  b. Capot de protection des borniers
- 4 x chevilles murales universelles murales et vis
- Plan de perçage

Exonération de responsabilité

L'installation, l'utilisation, la réparation et la maintenance des équipements électriques doivent être assurées par du personnel qualifié uniquement. Schneider Electric décline toute responsabilité quant aux conséquences de l'utilisation de cet appareil.
Une personne qualifiée est une personne disposant de compétences et de connaissances dans le domaine de la construction, de l'installation et du fonctionnement des équipements électriques et ayant suivi une formation sur la sécurité lui permettant d'identifier et d'éviter les risques encourus.
Avant tout, vérifiez que la chaudière, et les thermostats existants, le cas échéant, fonctionnent correctement.
Android, Google Play et le logo Google Play sont des marques commerciales de Google Inc.
Apple est une marque commerciale d'Apple Inc.
iOS est une marque commerciale ou une marque déposée de Cisco aux États-Unis et dans d'autres pays et est utilisée sous licence.

DANGER

RISQUE DE CHOC ÉLECTRIQUE, EXPLOSION OU ARC ÉLECTRIQUE
- NE modifiez PAS l'équipement ou son antenne interne.
- Débranchez tous les équipements y compris les appareils connectés avant de retirer tout capot et d'installer ou de retirer tout accessoire ou câble.

Le non-respect de ces instructions peut provoquer la mort, des blessures graves ou des dommages matériels.

AVERTISSEMENT

RISQUE DE PERTURBATION DU MATÉRIEL MÉDICAL
N'utilisez PAS l'équipement à proximité d'appareils médicaux indispensables à la santé ou à la vie d'un être humain.
Le non-respect de ces instructions peut provoquer la mort ou des blessures graves.

AVIS

RISQUE DE DOMMAGES MATÉRIELS
Ne connectez PAS des équipements incompatibles à la sortie du Wiser Boiler Control.
Le non-respect de ces instructions peut provoquer des dommages matériels.

Outils dont vous avez besoin

Montage du Wiser Boiler Control

DANGER

RISQUE DE CHOC ÉLECTRIQUE, EXPLOSION OU ARC ÉLECTRIQUE
- N'utilisez l'équipement qu'en intérieur et dans un endroit sec.
- N'installez PAS le Wiser Boiler Control dans la zone 0, 1 ou 2 d'une salle de bains.
- Avant de percer les plaques ou les murs, assurez-vous qu'il n'y a aucun risque d'endommager des fils électriques cachés dans le mur.
- Coupez tous les disjoncteurs pertinents.
- Assurez-vous que la chaudière, son unité de contrôle et les thermostats existants, le cas échéant, ne sont PAS connectés à l'installation électrique.
- Utilisez toujours un équipement à tension bien réglé pour confirmer que l'alimentation est coupée lorsque cela est indiqué.
- Replacez et fixez tous les capots, accessoires, câbles et fils avant d'activer l'alimentation.

Le non-respect de ces instructions provoquera la mort ou des blessures graves.

Remarque ! Tout le câblage doit être conforme aux réglementations nationales et aux codes électriques et ordonnances locaux.
1. Sélectionnez l'emplacement.

Remarque ! Assurez-vous d'avoir un équipement Wiser fonctionnant sur secteur dans un rayon d'environ 30 mètres du Wiser Boiler Control et dans le même Wiser system. Si vous avez besoin d'une plus grande portée, utilisez une Wiser SmartPlug pour combler l'écart.
2. Coupez tous les disjoncteurs pertinents.
3. Déconnectez les thermostats existants, le cas échéant, dont les émetteurs-récepteurs, de l'entrée du thermostat intérieur de l'unité de contrôle de la chaudière et de l'installation électrique. Suivez les instructions du fabricant relatives à l'entreposage. Assurez-vous de ne laisser aucun câble non isolé.
4. Retirez le capot de protection des borniers du Wiser Boiler Control. Utilisez un tournevis ou un objet semblable pour pousser et ouvrir la trappe, puis sortez le capot en le faisant glisser vers le bas.
5. Montez le Wiser Boiler Control directement sur le mur (a), ou au-dessus d'un boîtier CE60 existant (b). Pour marquer les positions des vis, tenez le guide de perçage fourni contre le mur.

Remarque ! Retirez les disjoncteurs nécessaires sur le Wiser Boiler Control avant de le monter au-dessus du boîtier CE60.
Dans les deux méthodes de montage, vissez les deux vis supérieures en premier. Assurez-vous qu'il y a 2 mm entre la tête de vis et le mur. Accrochez le Wiser Boiler Control sur les deux vis supérieures et vissez les deux vis inférieures. Vérifiez le bon emplacement des trous de vis à partir du guide de perçage fourni.

Remarque ! N'utilisez que des vis à tête plate car les autres types de tête de vis pourraient casser les pièces en plastique environnantes.

Installation du Wiser Boiler Control

DANGER

RISQUE DE CHOC ÉLECTRIQUE, EXPLOSION OU ARC ÉLECTRIQUE
- Assurez-vous que la chaudière ET le Wiser Boiler Control ne sont PAS connectés à l'installation électrique.
- Utilisez toujours un équipement à tension bien réglé pour confirmer que l'alimentation est coupée lorsque cela est indiqué.
- Replacez et fixez tous les capots, accessoires, câbles et fils avant d'activer l'alimentation.
- Le bornier avec ⏚ peut être utilisé pour l'interconnexion optionnelle de câbles PE.
  Le non-respect de ces instructions provoquera la mort ou des blessures graves.

ITALIANO

Contenuto della confezione

- Wiser Boiler Control
  a. Corpo
  b. Copriterminali
- 4 x tasselli universali e viti
- Schema di foratura

Dichiarazione legale

Le operazioni di installazione, utilizzo, riparazione e manutenzione di apparecchi elettrici devono essere effettuate esclusivamente da personale qualificato. Schneider Electric declina qualsiasi responsabilità per le conseguenze che possono derivare dall'uso di questo materiale.
Con la dicitura "personale qualificato" si intende un operatore in possesso di specifiche conoscenze e competenze in materia di costruzione, installazione e funzionamento di apparecchi elettrici e che abbia ricevuto adeguata formazione sulla sicurezza tale da riconoscere ed evitare i rischi.
Prima di procedere, verificare che il boiler e gli eventuali termostati funzionino correttamente.
Android, Google Play e il logo Google Play sono marchi di Google Inc.
Apple è un marchio di Apple Inc.
iOS è un marchio o marchio registrato di Cisco negli Stati Uniti e in altri paesi ed è utilizzato dietro licenza.

PERICOLO

PERICOLO DI SCOSSA ELETTRICA, ESPLOSIONE O ARCO ELETTRICO
- NON modificare il dispositivo né l'antenna interna.
- Scollegare l'alimentazione da tutte le apparecchiature, inclusi i dispositivi collegati, prima di rimuovere i coperchi, installare o rimuovere gli accessori o i cavi.

Il mancato rispetto delle presenti istruzioni può comportare pericolo di morte, lesioni gravi o danni all'apparecchiatura.

AVVERTENZA

PERICOLO DI INTERFERENZA CON APPARECCHIATURE MEDICALI
NON utilizzare il dispositivo in prossimità di apparecchiature medicali salvavita.
Il mancato rispetto delle presenti istruzioni può comportare pericolo di morte o di lesioni gravi.

AVVISO

PERICOLO DI DANNI ALLE APPARECCHIATURE
NON collegare dispositivi non compatibili all'uscita del Wiser Boiler Control.
Il mancato rispetto delle presenti istruzioni può comportare pericolo di danni all'apparecchiatura.

Strumenti richiesti

Montaggio del Wiser Boiler Control

PERICOLO

PERICOLO DI SCOSSA ELETTRICA, ESPLOSIONE O ARCO ELETTRICO
- Utilizzare il dispositivo esclusivamente al chiuso e in un luogo asciutto.
- NON installare il dispositivo Wiser Boiler Control nella zona 0, 1 o 2 del locale bagno.
- Prima di forare pareti o muri, assicurarsi che non vi sia il rischio di danneggiare cavi elettrici nascosti nelle pareti.
- Spegnere tutti gli interruttori di circuito.
- Assicurarsi che il boiler, la relativa unità di controllo e gli eventuali termostati NON siano collegati all'impianto elettrico.
- Utilizzare un misuratore di tensione nominale regolato correttamente per verificare che non passi corrente nel punto e nel momento indicato.
- Riposizionare e fissare tutti i coperchi, gli accessori, i cavi e i fili prima di accendere il dispositivo.

Il mancato rispetto delle presenti istruzioni comporterà pericolo di morte o di lesioni gravi.

Nota: tutti i cablaggi devono essere conformi alle normative nazionali, nonché alle norme e alle ordinanze locali in materia di elettricità.
1. Selezionare la posizione di montaggio.

Nota: assicurarsi di avere un dispositivo Wiser alimentato da rete nel raggio di circa 30 metri dal Wiser Boiler Control nello stesso Wiser system. Se è necessario un raggio più ampio, utilizzare una Wiser SmartPlug per coprire la distanza.
2. Spegnere tutti gli interruttori di circuito.
3. Scollegare gli eventuali termostati, inclusi i ricetrasmettitori, dall'ingresso del termostato interno dell'unità di controllo del boiler e dall'impianto elettrico. Attenersi alle istruzioni del produttore relative allo smaltimento. Assicurarsi che tutti i fili siano stati isolati.
4. Rimuovere il copriterminali del Wiser Boiler Control. Spingere e rilasciare il fermo con un cacciavite o uno strumento analogo, quindi fare scorrere il coperchio verso il basso e rimuoverlo.
5. Montare il Wiser Boiler Control direttamente a parete (a) o sopra una scatola CE60 (b). Per contrassegnare la posizione delle viti, appoggiare sulla parete la guida alla foratura in dotazione.

Nota: rimuovere le aperture del Wiser Boiler Control prima di montarlo sulla scatola CE60.
A prescindere dal metodo di montaggio, serrare innanzitutto le due viti superiori. Assicurarsi di lasciare uno spazio di 2 mm fra la testa della vite e la parete. Agganciare il Wiser Boiler Control alle due viti superiori, quindi serrare le due viti inferiori. Verificare la corretta posizione dei fori mediante la guida alla foratura in dotazione.

Nota: utilizzare solo viti a testa piatta. Altri tipi di viti potrebbero provocare la rottura delle parti in plastica circostanti.

Installazione del Wiser Boiler Control

PERICOLO

PERICOLO DI SCOSSA ELETTRICA, ESPLOSIONE O ARCO ELETTRICO
- Assicurarsi che il boiler E il Wiser Boiler Control NON siano collegati all'impianto elettrico.
- Utilizzare un misuratore di tensione nominale regolato correttamente per verificare che non passi corrente nel punto e nel momento indicato.
- Riposizionare e fissare tutti i coperchi, gli accessori, i cavi e i fili prima di accendere il dispositivo.
- Il terminale con ⏚ può essere utilizzato come interconnessione facoltativa dei cavi di messa a terra di protezione (PE).

Il mancato rispetto delle presenti istruzioni comporterà pericolo di morte e di lesioni gravi.

DANSK

Æsken indeholder

- Wiser-styringsboks til vandvarmer
  a. Kasse
  b. Stikdæksel
- 4 x universalrawlplugs og skruer
- Borevejledning

Juridisk ansvarsfraskrivelse

Elektrisk udstyr må kun installeres, bruges, serviceres og vedligeholdes af kvalificeret mandskab. Schneider Electric fralægger sig ethvert ansvar for konsekvenser, som skyldes brugen af dette materiale.
En kvalificeret person er en person, som har færdigheder i og viden omkring konstruktion, installation og brug af elektrisk udstyr, og som har modtaget uddannelse i sikkerhed, således at personen kan genkende og undgå de farer, der er involveret.
Inden du fortsætter, skal du kontrollere, at vandvarmeren og de eksisterende termostater fungerer korrekt.
Android, Google Play og Google Play-logoet er varemærker tilhørende Google Inc.
Apple er et varemærke tilhørende Apple Inc.
iOS er et varemærke eller et registreret varemærke tilhørende Cisco i USA og i andre lande, og det bruges under licens.

FARE

FARE FOR ELEKTRISK STØD, EKSPLOSION ELLER LYSBUE
- Enheden eller dens interne antenne må IKKE modificeres.
- Afbryd al strøm fra alt udstyr, herunder tilsluttede enheder, inden du fjerner dæksler og installerer eller fjerner tilbehør eller kabler.

Personer kan komme i livsfare eller alvorligt til skade, eller udstyr kan blive beskadiget, hvis disse instrukser ikke overholdes.

ADVARSEL

FARE FOR FORSTYRRELSE AF MEDICINSK UDSTYR
Brug IKKE enheden i nærheden af medicinsk udstyr, som er livsnødvendigt for mennesker.
Personer kan komme i livsfare eller alvorligt til skade, hvis disse instrukser ikke overholdes.

BEMÆRK

FARE FOR SKADE PÅ UDSTYR
Inkompatible enheder må IKKE forbindes til udgangen på Wiser-styringsboksen til vandvarmere.
Udstyr kan blive beskadiget, hvis disse instrukser ikke overholdes.

Værktøjer, du skal bruge

Montering af Wiser-styringsboks til vandvarmer

FARE

FARE FOR ELEKTRISK STØD, EKSPLOSION ELLER LYSBUE
- Enheden må kun bruges indendørs og i en tør zone.
- Wiser-styringsboks til vandvarmer må IKKE installeres i badeværelseszone 0, 1 eller 2.
- Inden du borer i plader eller vægge, skal du sikre dig, at der ikke er nogen risiko for at beskadige elektriske ledninger, som eventuelt er skjult i væggen.
- Slå alle relevante hovedafbrydere fra (OFF).
- Sørg for, at vandvarmeren, dens styringsenhed og eventuelle eksisterende termostater IKKE er sluttet til den elektriske installation.
- Anvend altid en spændingsmåler med korrekt kapacitet til at bekræfte, at strømmen er slået fra (OFF) på det angivne sted og tidspunkt.
- Alle dæksler, kabler, ledninger og andet tilbehør skal være på plads og afsikret, inden strømmen slås til (ON).

Personer vil komme i livsfare eller alvorligt til skade, hvis disse instrukser ikke overholdes.

Bemærk! Alle elektriske forbindelser skal overholde de nationale og lokale love og bestemmelser om el.
1. Vælg monteringsstedet.

Bemærk! Kontrollér, at der findes en Wiser enhed, der er tilsluttet elinstallationen, inden for ca. 30 meter fra din Wiser-styringsboks til vandvarmer i det samme Wiser System. Hvis du har brug for en længere rækkevidde, skal du bruge en Wiser SmartPlug mellem enhederne.
2. Slå alle relevante hovedafbrydere fra (OFF).
3. Afbryd eventuelle eksisterende termostater, herunder modtagere, fra indgangen til den indendørs termostat på vandvarmerens styringsenhed og fra den elektriske installation. Følg producentens vejledning angående bortskaffelse. Sørg for ikke at efterlade nogen uisolerede ledninger.
4. Fjern stikdækslet på din Wiser-styringsboks til vandvarmer. Brug en skruetrækker eller lignende til at trykke på og udløse lukkemekanismen, skub derefter dækslet nedad, og tag det af.
5. Monter din Wiser-styringsboks til vandvarmer direkte på væggen (a) eller oven på en eksisterende CE60-boks (b). Når du skal markere skruernes placering, kan du holde den medfølgende borevejledning op mod væggen.

Bemærk! Fjern de nødvendige udstansninger på din Wiser-styringsboks til vandvarmer før montering oven på en eksisterende CE60-boks.
Ved begge monteringsmetoder skal de to øverste skruer skrues i først. Sørg for, at der er 2 mm mellem skruehovedet og væggen. Hæng din Wiser-styringsboks til vandvarmer op på de to øverste skruer, og skru derefter de to nederste skruer i. Kontrollér, at skruehullerne er placeret korrekt ved hjælp af den medfølgende borevejledning.

Bemærk! Brug kun skruer med fladt hoved, da skruer med andre typer hoveder muligvis kan ødelægge de omgivende plastdele.

Installation af Wiser-styringsboks til vandvarmer

FARE

FARE FOR ELEKTRISK STØD, EKSPLOSION ELLER LYSBUE
- Kontrollér, at vandvarmeren OG din Wiser-styringsboks til vandvarmer IKKE er sluttet til den elektriske installation.
- Anvend altid en spændingsmåler med korrekt kapacitet til at bekræfte, at strømmen er slået fra (OFF) på det angivne sted og tidspunkt.
- Alle dæksler, kabler, ledninger og andet tilbehør skal være på plads og afsikret, inden strømmen slås til (ON).
- Stik med ⏚ kan bruges til eventuel tilslutning af ledninger med jord (PE).

Personer vil komme i livsfare eller alvorligt til skade, hvis disse instrukser ikke overholdes.

SVENSKA

I lådan

- Wiser Kontrollenhet för varmvattensberedare
  a. Enhet
  b. Terminallock
- 4 x universalväggfästen med skruvar
- Mall för borrhål

Friskrivningsklausul

Elektrisk utrustning får endast installeras, användas, servas och underhållas av behörig personal. Schneider Electric åtar sig inget ansvar för konsekvenser som uppkommer till följd av användning av detta material.
En behörig person är en person som har erforderlig kunskap om den elektriska utrustningens konstruktion, installation och funktion, och som har genomgått utbildning om dess säkerhetsföreskrifter och om hur man känner igen och undviker de risker som föreligger.
Testa att varmvattensberedaren och eventuella termostater fungerar som de ska innan du fortsätter.
Android, Google Play och Google Play-logotypen är varumärken som tillhör Google Inc.
Apple är ett varumärke som tillhör Apple Inc.
iOS är ett varumärke eller registrerat varumärke som tillhör Cisco i USA och andra länder och som används med licens.

FARA

RISK FÖR ELEKTRISK STÖT, EXPLOSION ELLER LJUSBÅGE
- Modifiera INTE enheten eller den interna antennen.
- Koppla ifrån all ström från all utrustning, inklusive anslutna enheter, innan du tar bort några lock eller installerar eller tar bort några tillbehör eller kablar.

Om dessa instruktioner inte följs kan det leda till dödsfall, allvarliga personskador eller skador på utrustningen.

VARNING

RISK FÖR STÖRNINGAR I MEDICINSK UTRUSTNING
Enheten får INTE användas i närheten av medicinsk utrustning som används för livsuppehållande vård.
Om dessa instruktioner inte följs kan det leda till dödsfall eller allvarlig skada.

OBS!

RISK FÖR SKADOR PÅ UTRUSTNINGEN
Anslut INTE inkompatibla enheter till utgången på Wiser Kontrollenhet för varmvattensberedare.
Om du inte följer dessa instruktioner kan det leda till att utrustningen skadas.

Verktyg du behöver

Montera Wiser Kontrollenhet för varmvattensberedare

FARA

RISK FÖR ELEKTRISK STÖT, EXPLOSION ELLER LJUSBÅGE
- Använd endast enheten inomhus och på ett torrt ställe.
- Installera INTE Wiser Kontrollenhet för varmvattensberedare i badrumszon 0, 1 eller 2.
- Innan du borrar i paneler eller väggar måste du se till att dolda elledningar i väggen inte riskerar att skadas.
- Ställ alla relevanta strömbrytare i läget OFF.
- Se till att varmvattensberedaren, kontrollenheten och eventuella termostater INTE är anslutna till elinstallationen.
- Använd alltid en spänningsdetektor med rätt märkspänning för att bekräfta att strömmen verkligen är frånslagen i rätt elkrets när OFF anges.
- Sätt tillbaka och sätt fast alla lock, tillbehör, kablar och trådar innan du sätter strömbrytaren i läge ON.

Om dessa instruktioner inte följs uppstår det dödsfall eller allvarliga skador.

Obs! All installation måste följa nationella bestämmelser samt lokala elkoder och föreskrifter.
1. Välj plats för monteringen.

Obs! Se till att det finns en elansluten Wiser-enhet inom ca 30 meter från Wiser Kontrollenhet för varmvattensberedare i samma Wiser-system. Om du behöver längre räckvidd ska du använda en Wiser SmartPlug för att överbrygga avståndet.
2. Ställ alla relevanta strömbrytare i läget OFF.
3. Koppla bort eventuella termostater, inklusive sändtagare, från inomhustermostatingången på varmvattensberedarens kontrollenhet och elinstallationen. Följ tillverkarens anvisningar vid kasseringen. Se till att inga kablar lämnas oisolerade.
4. Ta bort terminallocket från Wiser Kontrollenhet för varmvattensberedare. Använd en skruvmejsel eller liknande för att trycka in och lossa luckan, och skjut sedan luckan nedåt och av enheten.
5. Montera Wiser Kontrollenhet för varmvattensberedare direkt på väggen (a) eller ovanpå en befintlig CE60-låda (b). Använd den medföljande mallen för borrhål och märk ut var någonstans på väggen skruvarna ska sitta.

Obs! Ta bort de förutskurna bitar som behöver tas bort på Wiser Kontrollenhet för varmvattensberedare innan den monteras ovanpå CE60-lådan.
Vid båda monteringsmetoderna ska de två översta skruvarna skruvas i först. Se till att det återstår 2 mm mellan skruvhuvudet och väggen. Häng Wiser Kontrollenhet för varmvattensberedare på de två översta skruvarna och skruva sedan i de två undre skruvarna. Kontrollera att skruvhålen sitter på rätt plats med den medföljande mallen för borrhål.

Obs! Använd endast skruvar med platta huvuden eftersom andra typer av skruvar kan få omgivande plastdelar att brytas av.

Installera Wiser Kontrollenhet för varmvattensberedare

FARA

RISK FÖR ELEKTRISK STÖT, EXPLOSION ELLER LJUSBÅGE
- Kontrollera att både varmvattensberedaren OCH Wiser Kontrollenhet för varmvattensberedare INTE är anslutna till elinstallationen.
- Använd alltid en spänningsdetektor med rätt märkspänning för att bekräfta att strömmen verkligen är frånslagen i rätt elkrets när OFF anges.
- Sätt tillbaka och sätt fast alla lock, tillbehör, kablar och trådar innan du sätter strömbrytaren i läge ON.
- Terminal med ⏚ kan användas för valfri sammanlänkning av trådar för skyddsjord.

Om dessa instruktioner inte följs kan det leda till dödsfall eller allvarliga skador.

NHA53045-01 © Schneider Electric 05-2016

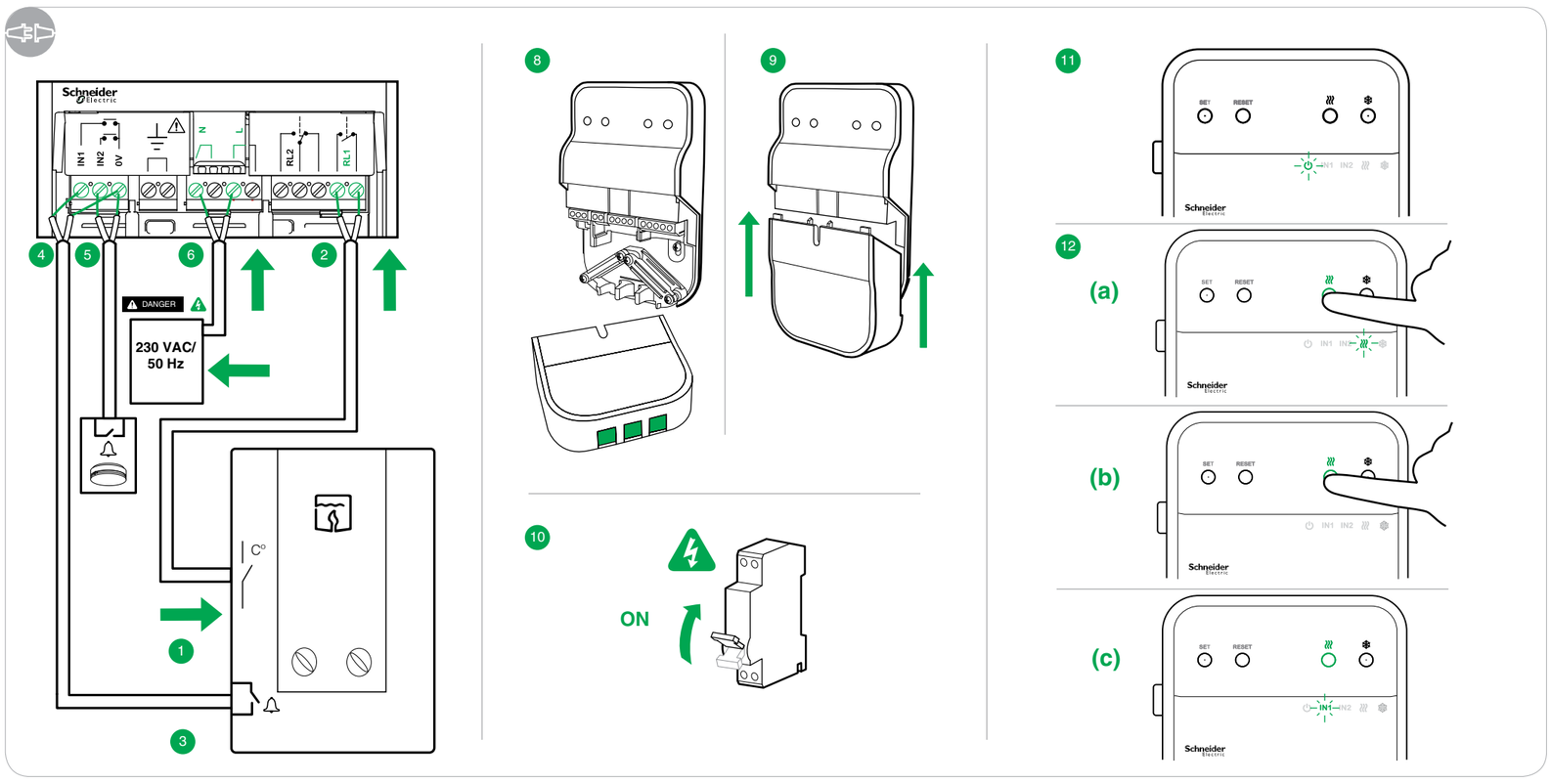

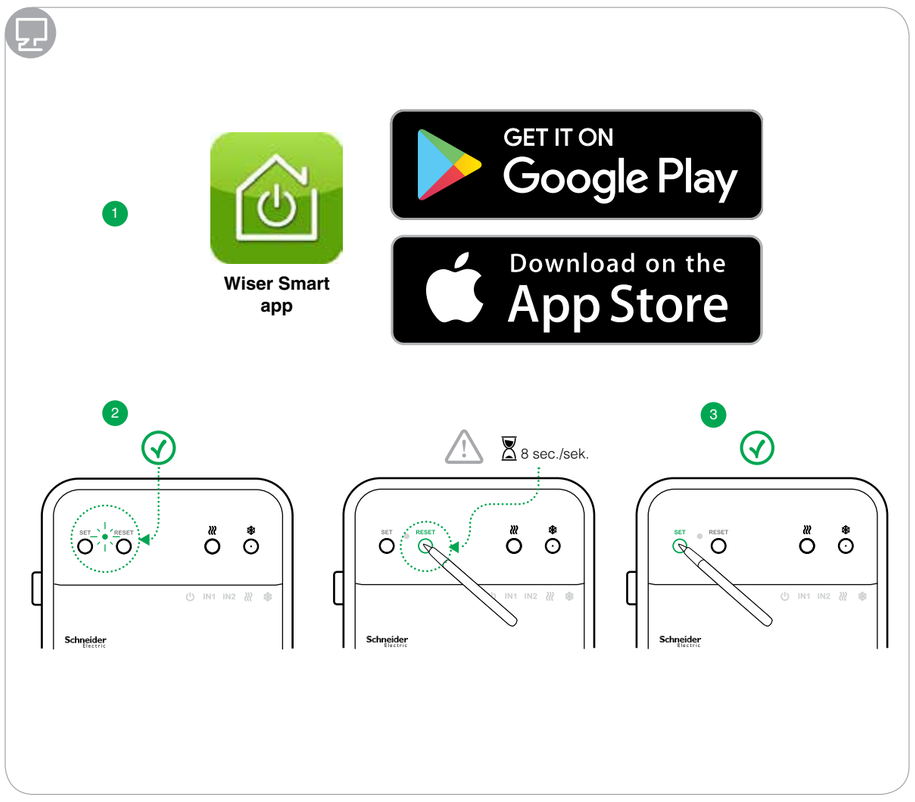

ENGLISH

1. Connect a cable to the indoor thermostat input of the boiler's control unit.

Note! For details on the boiler and its control unit, including the thermostat input marking and location as well as cable specifications, see the technical data sheet/installation guide of the boiler.

2. Connect the other end of the cable to the RL1 terminal of the Wiser Boiler Control.

Note! The Wiser Boiler Control has extra terminals. Use only the terminals described in this installation guide. Do not connect unused terminals.

3. Connect a cable to the alarm output of the boiler's control unit.

Note! See the technical data sheet/installation of the boiler for compatible alarm outputs.

4. Connect the other end of the cable to the IN1/0V terminal of the Wiser Boiler Control.
5. Connection of second alarm source to IN2/0V terminal could be done in a similar way as described in steps 3. and 4. using other device with compatible alarm outputs (e.g. smoke detector, oil tank).
6. Connect a cable to the 230 V input of the Wiser Boiler Control. In case of non-fixed installation, use the cable clamps of the Wiser Boiler Control for strain relief. In case of fixed installation, you can provide strain relief outside the Wiser Boiler Control.

Note! Cable specification must follow national regulations and local electrical codes and ordinances.

Note! The cables held in the same clamp must be of similar thickness in order for the clamp to be able to provide sufficient strain relief.

7. Connect the other end of the cable to the electrical installation.
8. The terminal cover has three cutouts that can be removed to allow cable access. Remove only the cutouts needed.
9. Slide the terminal cover on.
10. Switch all relevant circuit breakers ON.
11. Check that the power ON LED ⏻ is switched ON.
12. Test the installation:
    a. Press the Heat button. Check that the Heat LED ≋ and the boiler element are switched ON.
    b. Press the Heat button again. Check that the Heat LED ≋ and the boiler element are switched OFF.
    c. Activate the alarm on boiler's unit if possible. Check that LED IN1 is switched ON. You can check the second input (IN2) the same way.

Note! To see the notification in Wiser Smart application, the Wiser Boiler Control must be commissioned and the alarm input activated for more than 10 seconds.

Commissioning the Wiser Boiler Control

Note! Before commissioning the Wiser Boiler Control, install the Wiser Controller (see the Wiser Controller Installation Guide).
Use the Wiser Smart app to configure your device. You can download the app for your smart phone in Google Play for Android and App Store for iOS devices.

1. Log into the Wiser Smart app, select your Wiser controller, and configure your Wiser Boiler Control.
2. Check that the commissioning LED on the Wiser Boiler Control glows orange. If not, press RESET until the LED turns red. This can take more than 8 seconds. When the reset is complete, the LED turns orange.
3. Press SET. The LED blinks orange until the connection is established. The LED then blinks green a few times and finally switches OFF.
4. After the application detects the Wiser Boiler Control, specify its Name and Location.

Note! The Wiser Boiler Control is a wireless actuator that switches the house boiler ON or OFF based on the reported heat demand. The heat demand is reported either by Wiser Radiator Thermostats or Wiser Thermostats. The Wiser system must contain at least one Wiser Radiator Thermostat, or, in case of heating systems without thermostatic valves, at least one Wiser Thermostat. In the latter case, the Wiser Thermostats must be added to the same Location as the Wiser Boiler Control. For further information, visit our website (see section **Web** below).

Technical data

Dimensions (H x W x D)	145 x 90 (95 incl. green flag) x 31 mm
Power supply	230 VAC ± 10 % (50 Hz) fused by 10 A
Output RL1 compatible loads*	5 VDC to 24 VDC / 10 mA to 100 mA, or 230 VAC / 1000 W DC operation not supported once AC load has been applied
Output RL2	**RL2 reserved for future usage**
Inputs (IN1, IN2, 0V)	S0 cat. A (24V DC, 10mA), SELV **(Alarm input only)**
Power consumption	Typical 1 W, max. 2.5 W
Wire section	0.75 - 2.5 mm² Do not mix solid and stranded wires in one terminal.
Cable clamp	Ø 5.1 - 8.2 mm. Max. 3 cables
Radio interface	2.4 GHz IEEE 802.15.4
Operating temperature	0 ... + 40 °C
Relative humidity	5 - 90 % (non-condensing)
Degree of protection	IP 20

* For details on the boiler and its control unit, including thermostat input marking and location as well as cable specifications, see the technical data sheet/installation guide of the boiler.

Troubleshooting

Issue	Solution
The Wiser Smart app does not detect the Wiser Boiler Control.	Ensure you have a mains-powered Wiser device within approximately 30 meters of the Wiser Boiler Control in the same Wiser system. If you need a longer range, use a Wiser SmartPlug to bridge the gap.
My radiators are not heating.	Check the following: • The boiler is not switched off due to high outdoor temperature, low water pressure, or other reasons. • Power ON LED ⏻ is ON. • Heat LED ≋ is ON when heating is demanded. • All Wiser Radiator Thermostats are functioning correctly. • The Wiser Boiler Control appears online in the Wiser Smart app.

Web

Go to www.schneider-electric.com/wiser to find the Wiser user manuals, technical data sheet, list of compatible devices, and other relevant information.

FRANÇAIS

1. Connectez un câble à l'entrée du thermostat intérieur de l'unité de contrôle de la chaudière.

Remarque ! Pour obtenir des détails sur la chaudière et son unité de contrôle, dont le marquage et l'emplacement de l'entrée du thermostat intérieur ainsi que les caractéristiques des câbles, consultez la fiche de données techniques/le guide d'installation de la chaudière.

2. Connectez l'autre extrémité du câble au bornier RL1 du Wiser Boiler Control.

Remarque ! Le Wiser Boiler Control a des borniers supplémentaires. N'utilisez que les borniers décrits dans ce guide d'installation. Ne connectez pas des borniers inutilisés.

3. Connectez un câble à la sortie d'alarme de l'unité de contrôle de la chaudière.

Remarque ! Pour découvrir les sorties d'alarme compatibles, consultez la fiche de données techniques/le guide d'installation de la chaudière.

4. Connectez l'autre extrémité du câble au bornier IN1/0V du Wiser Boiler Control.
5. La connexion de la seconde source d'alarme au bornier IN2/0V peut s'effectuer selon la procédure décrite aux étapes 3 et 4, à l'aide d'un autre appareil présentant des sorties d'alarme compatibles (détecteur de fumée, réservoir d'huile).
6. Connectez un câble à l'entrée 230 V du Wiser Boiler Control. En cas d'installation non fixe, utilisez les serre-câbles du Wiser Boiler Control en guide de dispositif de soulagement de la tension. En cas d'installation fixe, vous pouvez exercer le soulagement de la tension en dehors du Wiser Boiler Control.

Remarque ! Les caractéristiques des câbles doivent suivre les réglementations nationales et les codes électriques et ordonnances locaux.

Remarque ! Les câbles passés dans le même serre-câbles doivent être de même épaisseur afin que le serre-câbles puisse fournir un soulagement de tension suffisant.

7. Connectez l'autre extrémité du câble à l'installation électrique.
8. Le capot de protection des borniers présente trois disjoncteurs qui peuvent être retirés pour permettre un accès aux câbles. Ne retirez que les disjoncteurs nécessaires.
9. Mettez le capot de protection des borniers en le faisant glisser.
10. Activez tous les disjoncteurs pertinents.
11. Vérifiez que la LED d'alimentation ⏻ est allumée.
12. Testez l'installation :
    a. Appuyez sur le bouton Heat. Vérifiez que la LED Heat ≋ et l'élément de la chaudière sont allumés.
    b. Réappuyez sur le bouton Heat. Vérifiez que la LED Heat ≋ et l'élément de la chaudière sont éteints.
    c. Si possible, activez l'alarme sur l'unité de contrôle de la chaudière. Vérifiez que la LED IN1 est allumée. Vous pouvez vérifier la seconde entrée (IN2) d'une manière identique.

Remarque ! Pour afficher la notification dans l'application Wiser Smart, le Wiser Boiler Control doit être configuré et l'entrée d'alarme doit être activée pendant plus de 10 secondes.

Configuration du Wiser Boiler Control

Remarque ! Avant de configurer le Wiser Boiler Control, installez la Wiser Box (consultez le guide d'installation de la Wiser Box).
Utilisez l'application Wiser Smart pour configurer votre appareil. Vous pouvez télécharger l'application pour votre smartphone depuis Google Play pour Android et de la boutique App Store pour les appareils iOS.

1. Connectez-vous à l'application Wiser Smart en tant qu'installateur, sélectionnez votre Wiser Box et configurez votre Wiser Boiler Control.
2. Vérifiez que la LED de configuration sur le Wiser Boiler Control est orange. Si ce n'est pas le cas, appuyez sur RESET jusqu'à ce que la LED devienne rouge. Cela peut prendre plus de 8 secondes. Lorsque la réinitialisation est terminée, la LED est de couleur orange.
3. Appuyez sur SET. La LED clignote en orange jusqu'à ce que la connexion soit établie. La LED clignote ensuite en vert plusieurs fois puis finit par s'éteindre.
4. Une fois que l'application a détecté le Wiser Boiler Control, spécifiez son Nom et son Emplacement.

Remarque ! Le Wiser Boiler Control est un actionneur sans fil qui met la chaudière de la maison sous et hors tension en fonction de la demande de chaleur rapportée. La demande de chaleur est rapportée soit par les systèmes Wiser Radiator Thermostat ou Wiser Thermostat. Le Wiser system doit comporter au moins un Wiser Radiator Thermostat, ou, dans le cas de systèmes de chaleur sans valves thermostatiques, au moins un Wiser Thermostat. Dans ce dernier cas, les systèmes Wiser Thermostat doivent être ajoutés au même Emplacement que le Wiser Boiler Control. Pour plus d'informations, visitez notre site Web (voir la section **Web** ci-dessous).

Caractéristiques techniques

Dimensions (H x L x P)	145 x 90 (95 avec témoin vert) x 31 mm
Alimentation	230 VCA ± 10 % (50 Hz) fusionné par 10 A
Charges compatibles avec sortie RL1*	5 VCC à 24 VCC / 10 mA à 100 mA, ou 230 VCA / 1 000 W Les opérations CC ne sont pas prises en charge une fois la charge CA appliquée
Sortie RL2	**RL2 réservé à une utilisation future**
Entrées (IN1, IN2, 0V)	Cat. S0 A (24 V CC, 10 mA), SELV **(Entrée alarme uniquement)**
Consommation énergétique	Typique 1 W, max. 2,5 W
Section de câble	0,75 - 2,5 mm² Ne mélangez pas des câbles solides et torsadés dans un bornier.
Serre-câbles	Ø 5,1 - 8,2 mm. Max. 3 câbles
Interface radio	2,4 GHz IEEE 802.15.4
Température de fonctionnement	0 ... + 40 °C
Humidité relative	5 à 90 % (sans condensation)
Degré de protection	IP 20

* Pour obtenir des détails sur la chaudière et son unité de contrôle, dont le marquage et l'emplacement de l'entrée du thermostat intérieur ainsi que les caractéristiques des câbles, consultez la fiche de données techniques/le guide d'installation de la chaudière.

Résolution des problèmes

Problème	Résolution
L'application Wiser Smart ne détecte pas le Wiser Boiler Control.	Assurez-vous d'avoir un équipement Wiser fonctionnant sur secteur dans un rayon d'environ 30 mètres du Wiser Boiler Control et dans le même Wiser system. Si vous avez besoin d'une plus grande portée, utilisez une Wiser SmartPlug pour combler l'écart.
Mes radiateurs ne chauffent pas.	Vérifiez les points suivants : • La chaudière n'est pas hors tension à cause d'une température extérieure élevée, d'une faible pression d'eau ou d'autres raisons. • La LED d'alimentation ⏻ est allumée. • La LED Heat ≋ est allumée lorsque le chauffage est demandé. • Tous les systèmes Wiser Radiator Thermostat fonctionnent correctement. • Le Wiser Boiler Control apparaît en ligne dans l'application Wiser Smart.

Web

Allez sur www.schneider-electric.com/wiser pour trouver les manuels de l'utilisateur, la fiche de données techniques, la liste des équipements compatibles et d'autres informations pertinentes.

ITALIANO

1. Collegare un cavo all'ingresso del termostato interno dell'unità di controllo del boiler.

Nota: per informazioni dettagliate sul boiler e sulla relativa unità di controllo, incluso il contrassegno e la posizione di ingresso del termostato nonché le specifiche dei cavi, vedere la scheda tecnica/la guida all'installazione del boiler.

2. Collegare l'altra estremità del cavo al terminale RL1 del Wiser Boiler Control.

Nota: il Wiser Boiler Control include terminali in eccedenza. Utilizzare solo i terminali indicati nella presente guida all'installazione. Non collegare i terminali inutilizzati.

3. Collegare un cavo all'uscita dell'allarme dell'unità di controllo del boiler.

Nota: per informazioni sulle uscite di allarme compatibili, vedere la scheda tecnica/la guida all'installazione del boiler.

4. Collegare l'altra estremità del cavo al terminale IN1/0V del Wiser Boiler Control.
5. Per collegare una seconda origine di allarme al terminale IN2/0V, attenersi alla procedura descritta nei passaggi 3 e 4 utilizzando un altro dispositivo con uscite di allarme compatibili (ad esempio, un rilevatore di fumo o un serbatoio).
6. Collegare un cavo all'ingresso a 230 V del Wiser Boiler Control. In caso di installazione mobile, utilizzare i fermi del Wiser Boiler Control come pressacavi. In caso di installazione fissa, è possibile utilizzare pressacavi non in dotazione con il Wiser Boiler Control.

Nota: le specifiche dei cavi devono essere conformi alle normative nazionali, nonché alle norme e alle ordinanze locali in materia di elettricità.

Nota: i cavi trattenuti dallo stesso fermo devono avere spessore simile, in modo da garantire un serraggio sufficiente.

7. Collegare l'altra estremità del cavo all'impianto elettrico.
8. Il copriterminali ha tre aperture che possono essere rimosse per consentire l'accesso ai cavi. Rimuovere solo le aperture necessarie.
9. Fare scorrere verso l'alto il copriterminali.
10. Accendere tutti gli interruttori di circuito.
11. Verificare che il LED di alimentazione ⏻ sia acceso.
12. Verificare l'installazione:
    a. Premere il pulsante di riscaldamento. Verificare che il LED di riscaldamento ≋ e l'elemento boiler siano accesi.
    b. Premere nuovamente il pulsante di riscaldamento. Verificare che il LED di riscaldamento ≋ e l'elemento boiler siano spenti.
    c. Se possibile, attivare l'allarme sull'unità del boiler. Verificare che il LED IN1 sia acceso. Attenersi alla stessa procedura per controllare il secondo ingresso (IN2).

Nota: per visualizzare la notifica nell'app Wiser Smart, è necessario effettuare la configurazione del sistema Wiser Boiler Control e attivare un ingresso di allarme per più di 10 secondi.

Configurazione del sistema Wiser Boiler Control

Nota: prima della configurazione del sistema Wiser Boiler Control, installare il Wiser Controller (consultare la Guida all'installazione di Wiser Controller).
Utilizzare l'app Wiser Smart per configurare il dispositivo. L'app è disponibile per il download nello smartphone in Google Play per Android e nell'App Store per i dispositivi iOS.

1. Accedere all'app Wiser Smart, selezionare il Wiser Controller e configurare il Wiser Boiler Control.
2. Verificare che il LED di configurazione del sistema Wiser Boiler Control sia di colore arancione. In caso contrario, premere il pulsante RESET finché il LED non diventa rosso. L'operazione potrebbe richiedere più di 8 secondi. Quando il ripristino è completo, il LED diventa di colore arancione.
3. Premere SET. Il LED lampeggia in arancione fino a quando non viene stabilita la connessione. Il LED lampeggerà brevemente in verde e infine si spegnerà.
4. Quando l'applicazione Web rileva il Wiser Boiler Control specificarne Nome e la Zona.

Nota: il Wiser Boiler Control è un attuatore wireless che accende o spegne la caldaia domestica in base alla richiesta di calore. La richiesta di calore viene effettuata tramite i Wiser Radiator Thermostat o i Wiser Thermostat. Il Wiser system deve includere almeno un Wiser Radiator Thermostat oppure, in caso di sistemi di riscaldamento senza valvole termostatiche, almeno un Wiser Thermostat. In questo caso, i Wiser Thermostat devono essere aggiunti alla stessa Zona del Wiser Boiler Control. Per ulteriori informazioni, visitare il nostro sito Web (vedere la sezione **Web** di seguito).

Specifiche tecniche

Dimensioni (A x L x P)	145 x 90 (95 incl. indicatore verde) x 31 mm
Alimentazione	230 V CA ± 10 % (50 Hz) con fusibile da 10 A
Carichi compatibili RL1 in uscita*	Da 5 V CC a 24 V CC / da 10 mA a 100 mA o 230 V CA / 1000 W Una volta applicato il carico CA, il funzionamento CC non è supportato
Uscita RL2	**RL2 verrà riservato per utilizzi futuri**
Ingressi (IN1, IN2, 0V)	S0 cat. A (24V CC, 10 mA), SELV **(solo ingresso allarme)**
Consumo elettrico	Tipico 1 W, max. 2,5 W
Sezione cavo	0,75 - 2,5 mm² Non utilizzare cavi pieni e trefoli in un terminale.
Fermacavo	Ø 5,1 - 8,2 mm. Max. 3 cavi
Interfaccia radio	2,4 GHz IEEE 802.15.4
Temperatura di funzionamento	0 ... + 40°C
Umidità relativa	5 - 90 % (senza condensa)
Grado di protezione	IP 20

* Per informazioni dettagliate sul boiler e sulla relativa unità di controllo, incluso il contrassegno e la posizione di ingresso del termostato nonché le specifiche dei cavi, vedere la scheda tecnica/la guida all'installazione del boiler.

Risoluzione dei problemi

Problema	Soluzione
L'app Wiser Smart non rileva il Wiser Boiler Control.	Assicurarsi di avere un dispositivo Wiser alimentato da rete nel raggio di circa 30 metri dal Wiser Boiler Control nello stesso Wiser system. Se è necessario un raggio più ampio, utilizzare una Wiser SmartPlug per coprire la distanza.
I radiatori non si riscaldano.	Verificare quanto segue: • Verificare che il boiler non si sia spento a causa di un'elevata temperatura esterna, una pressione dell'acqua insufficiente o per altri motivi. • Il LED di alimentazione ⏻ deve essere acceso. • Il LED di riscaldamento ≋ deve essere acceso quando è richiesto il riscaldamento. • Verificare che tutti i Wiser Radiator Thermostat funzionino correttamente. • Il Wiser Boiler Control viene visualizzato online nell'app Wiser Smart.

Web

Visitare il sito www.schneider-electric.com/wiser per reperire i manuali dell'utente Wiser, le specifiche tecniche, l'elenco dei dispositivi compatibili e altre informazioni pertinenti.

DANSK

1. Forbind et kabel til indgangen til den indendørs termostat på vandvarmerens styringsenhed.

Bemærk! Du finder detaljerede oplysninger om vandvarmeren og dens styringsenhed, herunder markering og placering af termostatindgangen og kabelspecifikationer, i det tekniske datablad og/eller installationsvejledningen til vandvarmeren.

2. Forbind den anden ende af kablet til RL1-stikket på din Wiser-styringsboks til vandvarmer.

Bemærk! Din Wiser-styringsboks til vandvarmer har ekstra stik. Brug kun de stik, som er beskrevet i denne installationsvejledning. Forbind ikke noget til de ubrugte stik.

3. Forbind et kabel til alarmudgangen på vandvarmerens styringsenhed.

Bemærk! Se det tekniske dataark til installation af vandvarmeren for at få oplysninger om kompatible alarmudgange.

4. Forbind den anden ende af kablet til IN1/0V-stikket på din Wiser-styringsboks til vandvarmer.
5. Der kan forbindes en anden alarmkilde til IN2/0V-stikket på samme måde, som det er beskrevet i trin 3 og 4, hvis der også anvendes en anden enhed med kompatible alarmudgange (f.eks. røgalarm eller olietank).
6. Forbind et kabel til 230 V-indgangen på din Wiser-styringsboks til vandvarmer. Hvis der er tale om en installation, der ikke er fastmonteret, kan du bruge kabelklemmerne på din Wiser-styringsboks til vandvarmer til trækaflastning. Hvis der er tale om en fastmonteret installation, kan du opnå trækaflastning uden for din Wiser-styringsboks til vandvarmer.

Bemærk! Alle elektriske forbindelser skal overholde de nationale og lokale love og bestemmelser om el.

Bemærk! De kabler, der fastgøres i samme klemme, skal have samme tykkelse, for at klemmen kan yde tilstrækkelig trækaflastning.

7. Forbind den anden ende af kablet til den elektriske installation.
8. Stikdækslet har tre udstansninger, som kan fjernes for at give plads til kablerne. Fjern kun de udstansninger, der er nødvendigt.
9. Skub stikdækslet på.
10. Slå alle relevante hovedafbrydere til (ON).
11. Kontrollér, at LED-lampen for tilsluttet strøm ⏻ er tændt (ON).
12. Test installationen:
    a. Tryk på knappen Opvarmning. Kontrollér, at LED-lampen for opvarmning ≋ og varmeelementet er tændt (ON).
    b. Tryk på knappen Opvarmning igen. Kontrollér, at LED-lampen for opvarmning ≋ og varmeelementet er slukket (OFF).
    c. Aktivér alarmen på vandvarmerens enhed, hvis det er muligt. Kontrollér, at LED IN1 er tændt (ON). Du kan kontrollere den anden indgang (IN2) på samme måde.

Bemærk! Du skal have gennemført opsætningen af Wiser-styringsboks til vandvarmer, og alarmindgangen skal have været aktiveret i mere end 10 sekunder, før du kan se beskeden i Wiser Smart-programmet.

Opsætning af Wiser-styringsboks til vandvarmer

Bemærk! Før opsætning af din Wiser-styringsboks til vandvarmer skal du installere Wiser Controller (se installationsvejledningen til Wiser Controller).
Brug Wiser Smart-appen til at konfigurere din enhed. Du kan downloade appen til din smartphone i Google Play til Android-enheder og i App Store til iOS-enheder.

1. Log ind på Wiser Smart-appen, vælg din Wiser Controller, og konfigurer din Wiser-styringsboks til vandvarmer.
2. Kontrollér, at LED-lampen til opsætning på din Wiser-styringsboks til vandvarmer lyser orange. Hvis ikke, skal du trykke på RESET, indtil LED-lampen lyser rødt. Dette kan tage mere end 8 sekunder. Når nulstillingen er fuldendt, lyser LED-lampen orange.
3. Tryk på SET. LED-lampen blinker orange, indtil der er etableret forbindelse. Herefter blinker LED-lampen grønt nogle gange for til sidst at slukke (OFF).
4. Når webprogrammet har registreret din Wiser-styringsboks til vandvarmer, skal du angive navn og zone.

Bemærk! Wiser-styringsboks til vandvarmer er en trådløs aktuator, der tænder og slukker for husets vandvarmer ud fra det registrerede varmebehov. Varmebehovet registreres enten af Wiser Radiator Thermostats eller Wiser Thermostats. Wiser systemet skal indeholde mindst én Wiser Radiator Thermostat eller, hvis der er tale om opvarmningssystemer uden termostatiske ventilaktuatorer, mindst én Wiser Thermostat. Hvis det er et system med Wiser Thermostats, skal disse være føjet til samme Zone som din Wiser-styringsboks til vandvarmer. Få flere oplysninger på vores websted (se afsnittet **Web** nedenfor).

Tekniske data

Dimensioner (H x B x D)	145 x 90 (95 inkl. grønt flag) x 31 mm
Strømforsyning	230 VAC ± 10 % (50 Hz) sikret med 10 A
Udgangen RL1 med kompatible belastninger*	5 VDC til 24 VDC/10 mA til 100 mA eller 230 VAC/1000 W Direkte betjening af enheden understøttes ikke, når AC-belastningen er blevet anvendt
Udgangen RL2	**RL2 er reserveret til fremtidig brug**
Indgange (IN1, IN2, 0V)	S0 kat. A (24V DC, 10mA), SELV **(Kun alarmindgang)**
Strømforbrug	Typisk 1 W, maks. 2,5 W
Ledningstværsnit	0,75-2,5 mm² Du skal ikke kombinere kabler med fast og flettet kerne i samme stik.
Kabelklemme	Ø 5,1-8,2 mm. Maks. 3 kabler
Radiofrekvens	2,4 GHz IEEE 802.15.4
Driftstemperatur	0 ... + 40 °C
Relativ fugtighed	5-90 % (ikke-kondenserende)
Beskyttelsesgrad	IP 20

* Du finder detaljerede oplysninger om vandvarmeren og dens styringsenhed, herunder markering og placering af termostatindgangen og kabelspecifikationer, i det tekniske datablad og/eller installationsvejledningen til vandvarmeren.

Fejlfinding

Problem	Løsning
Wiser Smart-appen registrerer ikke din Wiser-styringsboks til vandvarmer.	Kontrollér, at der findes en Wiser enhed, der er tilsluttet elinstallationen, inden for ca. 30 meter fra din Wiser-styringsboks til vandvarmer i det samme Wiser System. Hvis du har brug for en længere rækkevidde, skal du bruge en Wiser SmartPlug mellem enhederne.
Mine radiatorer varmer ikke.	Kontrollér, at: • Vandvarmeren ikke er slukket på grund af høj udendørstemperatur, lavt vandtryk eller af andre årsager. • LED-lampen for tilsluttet strøm ⏻ er tændt (ON). • LED-lampen for opvarmning ≋ er tændt (ON), når der er behov for opvarmning. • Alle Wiser Radiator Thermostats fungerer korrekt. • Wiser-styringsboksen til vandvarmer vises online i Wiser Smart-appen.

Web

Gå til www.schneider-electric.com/wiser for at finde Wisers brugermanualer, tekniske datablade, lister over kompatible enheder og andre relevante oplysninger.

SVENSKA

1. Anslut en kabel till inomhustermostatingången på varmvattensberedarens kontrollenhet.

Obs! Mer information om varmvattensberedaren och dess kontrollenhet, inklusive utmärkning och placering av termostatingången samt specifikation av kablar, finns i det tekniska databladet/installationsguiden till varmvattensberedaren.

2. Anslut den andra änden av kabeln till terminalen RL1 på Wiser Kontrollpanel för varmvattensberedare.

Obs! Wiser Kontrollenhet för varmvattensberedare har extra terminaler. Använd bara de terminaler som beskrivs i denna installationsguide. Anslut inte något till oanvända terminaler.

3. Anslut en kabel till larmutgången på varmvattensberedarens kontrollenhet.

Obs! Se det tekniska databladet/installation av varmvattensberedaren för kompatibla larmutgångar.

4. Anslut den andra änden av kabeln till terminalen IN1/0V på Wiser Kontrollpanel för varmvattensberedare.
5. Den andra larmkällan kan anslutas till terminalen IN2/0V enligt beskrivningen i steg 3 och 4 med en annan enhet med kompatibla larmutgångar (t.ex. en brandvarnare eller en oljetank).
6. Anslut en kabel till 230 V-ingången på Wiser Kontrollenhet för varmvattensberedare. Vid en icke-fast installation använder du kabelklämmorna på Wiser Kontrollenhet för varmvattensberedare för dragavlastning. Vid en fast installation kan du montera dragavlastning utanför Wiser Kontrollenhet för varmvattensberedare.

Obs! Kabelspecifikationen måste följa nationella bestämmelser samt lokala elkoder och föreskrifter.

Obs! De kablar som sitter i samma klämma måste ha samma tjocklek för att klämman ska kunna ge tillräcklig dragavlastning.

7. Anslut den andra änden av kabeln till elinstallationen.
8. Terminallocket har tre förutskurna delar som kan tas bort för att kabeln ska kunna dras igenom. Ta bara bort de förutskurna delar som behöver tas bort.
9. Skjut på terminallocket.
10. Ställ alla relevanta strömbrytare i läget ON.
11. Kontrollera att LED-lampan som visar att strömmen är ON (PÅ) ⏻ är på.
12. Testa installationen:
    a. Tryck på knappen Heat. Kontrollera att LED-lampan Heat ≋ och varmvattensberedarens element är PÅ.
    b. Tryck på knappen Heat igen. Kontrollera att LED-lampan Heat ≋ och varmvattensberedarens element är OFF (AV).
    c. Aktivera larmet på varmvattensberedarens enhet om det går. Kontrollera att LED IN1-lampan är PÅ. Du kan kontrollera den andra ingången (IN2) på samma sätt.

Obs! För att se meddelandet i Wiser Smart-appen måste Wiser Kontrollenhet för varmvattensberedare ha satts igång och larmingången vara aktiverad i mer än 10 sekunder.

Sätta igång Wiser Kontrollenhet för varmvattensberedare

Obs! Innan du sätter igång Wiser Kontrollenhet för varmvattensberedare ska Wiser Controller installeras (se installationsguiden för Wiser Controller).
Konfigurera enheten med Wiser Smart-appen. Du kan hämta appen till din smartmobil i Google Play för Android och i App Store för iOS-enheter.

1. Logga in i Wiser Smart-appen, välj Wiser Controller och konfigurera Wiser Kontrollenhet för varmvattensberedare.
2. Kontrollera att LED-lampan för igångkörning på Wiser Kontrollenhet för varmvattensberedare lyser orange. Om den inte gör det trycker du på RESET tills LED-lampan lyser rött. Det kan ta mer än 8 sekunder. När återställningen har utförts lyser lampan orange.
3. Tryck på SET. LED-lampan blinkar orange tills anslutningen har upprättats. LED-lampan blinkar grönt några gånger och stängs sedan AV.
4. När programmet har upptäckt Wiser Kontrollenhet för varmvattensberedare ska du ange enhetens Namn och Plats.

Obs! Wiser Kontrollenhet för varmvattensberedare är ett trådlöst manöverdon som slår OFF (AV) eller ON (PÅ) bostadens varmvattensberedare baserat på det värmebehov som rapporterats. Värmebehovet rapporteras antingen av Wiser Radiator Thermostat- eller Wiser Thermostat-enheter. Wiser-systemet måste innehålla minst en Wiser Radiator Thermostat, eller om det gäller värmesystem utan termostatventiler minst en Wiser Thermostat. I det senare fallet måste Wiser Thermostat-enheterna läggas till på samma Plats som Wiser Kontrollenhet för varmvattensberedare. Mer information finns på vår webbplats (se avsnittet **Webben** nedan).

Tekniska data

Mått (H × B × D)	145 × 90 (95 inklusive grön flagga) × 31 mm
Strömförsörjning	230 VAC ± 10 % (50 Hz) med 10 A säkring
Kompatibla belastningar för RL1-utgång*	5 VDC till 24 VDC/10 mA till 100 mA, eller 230 VAC/1 000 W Det finns inget stöd för DC-användning när en AC-belastning har gjorts
Utgång RL2	**RL2 reserverad för framtida bruk**
Ingångar (IN1, IN2, 0V)	S0 kat. A (24 V DC, 10 mA), SELV **(endast larmingång)**
Elförbrukning	Typiskt 1 W, max 2,5 W
Trådtvärsnitt	0,75–2,5 mm² Blanda inte solida och tvinnade kablar i samma terminal.
Kabelklämma	Ø 5,1–8,2 mm. Max 3 kablar
Radiogränssnitt	2,4 GHz IEEE 802.15.4
Drifttemperatur	0 ... +40 °C
Relativ luftfuktighet	5–90 % (icke-kondenserande)
Skyddsnivå	IP 20

* Mer information om varmvattensberedaren och dess kontrollenhet, inklusive utmärkning och placering av termostatingången samt specifikation av kablar, finns i det tekniska databladet/installationsguiden till varmvattensberedaren.

Felsökning

Problem	Lösning
Wiser Smart-appen upptäcker inte Wiser Kontrollenhet för varmvattensberedare.	Se till att det finns en elansluten Wiser-enhet inom ca 30 meter från Wiser Kontrollenhet för varmvattensberedare i samma Wiser-system. Om du behöver längre räckvidd ska du använda en Wiser SmartPlug för att överbrygga avståndet.
Mina element blir inte varma.	Kontrollera följande: • Att varmvattensberedaren inte är avstängd på grund av hög utomhustemperatur, lågt vattentryck eller annan orsak. • LED-lampan som visar att strömmen är på ⏻ är PÅ. • LED-lampan Heat ≋ är PÅ när uppvärmning begärts. • Att alla Wiser Radiator Thermostat-enheter fungerar korrekt. • Wiser Kontrollenhet för varmvattensberedare visas online i Wiser Smart-appen.

Webben

På www.schneider-electric.com/wiser kan du hitta Wisers användarmanualer, tekniska datablad, lista över kompatibla enheter och annan relevant information.